VEVOR

Upgrade · The Home Creator Way

Tool Cart

Model:CR2914

VEVOR | Upgrade
The Home Creator Way

Model:CR2914

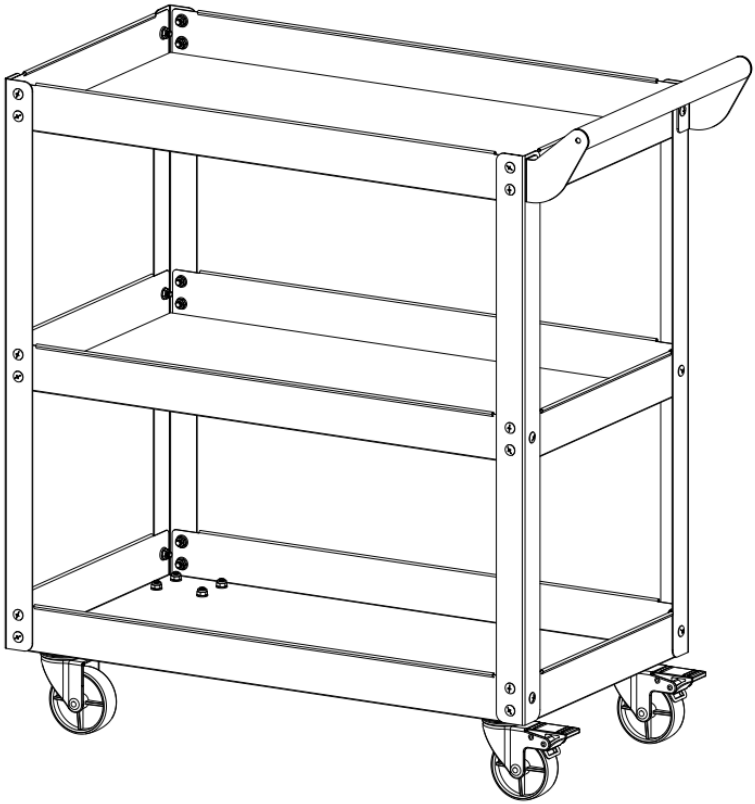

This is the original instruction, please read all manual instructions carefully before operating. VEVOR reserves a clear interpretation of our user manual. The appearance of the product shall be subject to the product you received. Please forgive us that we won't inform you again if there are any technology or software updates on our product.

IMPORTANT SAFETY INSTRUCTIONS

	Warning - To reduce the risk of injury, user must read instructions manual carefully.
	This symbol, placed before a safety comment, indicates a kind of precaution, warning, or danger. Ignoring this warning may lead to an accident. To reduce the risk of injury, fire, or electrocution, please always follow the recommendations shown below.
	Warning- Be sure to wear gloves when using this product.

⚠ WARNING!

1) Keep this manual for the safety warnings and precautions. The manual offers important information on how to assemble, use and maintain this product.
2) Please handle metal edges carefully.
3) DO NOT stand on this product or use it as a ladder.
4) DO NOT alter this product in any manner that is not intended, as this may cause product damage or personal injury.
5) Always assemble on an even surface.
6) The maximum loaded weight on the tool cart is no more than 220lbs, evenly distributed.
7) Bind the goods with the cart tightly with the Tie-down strap before moving.
8) Warning-To reduce the risk of injury, user must read instructions manual carefully.
9) The product complies with relevant standards and regulations. Installation of this device must comply with all applicable regulations, and it should only be operated in well-ventilated areas. Please read the user manual before installing and using this equipment.
10) This appliance is not intended for use by persons (including children) with reduced physical, sensory or mental capabilities, or lack of experience and knowledge, unless they have been given supervision or instruction concerning use of the appliance by a person responsible for their safety.

11) Children shall not play with the appliance.
12) Please properly keep product. Check whether the product is abnormal before use. If it is abnormal, please stop using it.
13) Please use the product according to the intended use, warn of potential injury from misuse.

ASSEMBLY PRECAUTIONS

1. Please assemble the product in strict accordance with the instructions. Incorrect assembly could be hazardous.
2. Please wear safety goggles and work gloves properly during assembly.
3. Load-bearing capacity and other product parameters are applied to the properly and completely assembled product only.
4. A Philips screwdriver, an open end wrench 10# and a pair of gloves may also be used (Not included in the carton).

USE PRECAUTIONS

1. This product is not a toy. Do not allow children to play with or get access to this item.
2. Check carefully before use. Do not use if parts get loosened or damaged.
3. Use on flat and hard surfaces only.
4. Do not exceed the listed load-bearing capacity. Tighten all the knobs securely before placing weights on them. Be aware of the dynamic load-bearing capacity! Sudden load changes may temporarily cause excessive load, resulting in product failure.

SAVE THESE INSTRUCTIONS

PRODUCT PARAMETERS

MODEL	CR2914
Product size	740*365*785 mm
Total load limit	220 lbs
Shelf load limit	73.3 lbs

PART LIST

Part	Description	Picture	Part Qty
1	Upright		4
2	Handle		1
3	Bottom shelf	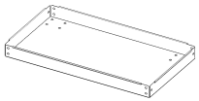	1
4	Middle shelf	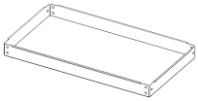	1
5	Top shelf	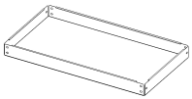	1
6	Swivel Caster with Brake		2

Part	Description	Picture	Part Qty
7	Swivel Caster		2
8	Bolt M6*12		52
9	Nut M6		36
10	Lock Nut M6		16
11	Flat Washer Φ6		16
12	EVA Pad		2

Attention:

For additional information regarding the parts listed below, please refer to the sssembly diagram in this manual. Unwrap and separate all parts in a clear work area.

Assembly Instructions

1. Assemble on a flat, hard and clean work surface. Unpack and lay-out all components and hardware, verify all parts against the part list before starting assembly.
2. Post-assembly check: Shake four corners evenly to confirm stable structure without loose connections. Ensure casters rotate freely and brakes work properly.
3. Wear work gloves during assembly. Do not assemble when tired or under influence of alcohol or medication.

Care and Maintenance Instructions

1. Clean metal surfaces with soft dry or slightly damp cloth. Remove grease with mild neutral detergent. Avoid strong acid, alkaline or abrasive cleaners to protect coating. Wipe away all moisture after cleaning.
2. Inspect all M6 connecting bolts every 2-3 months. Retighten loose bolts; increase inspection frequency under heavy-load or impact-prone conditions.
3. Keep casters free of hair and debris. Clean wheel axles regularly. Apply dry-film lubricant for stiff-rolling wheels. Replace casters when wheels are worn or brakes malfunction.
4. Do not exceed total load 220 lbs and per-shelf load 73.3 lbs. Distribute load evenly. Never stand or climb on this tool cart.
5. Store indoors in dry, ventilated place. Avoid long-term sunlight, rain or damp environment to prevent rust. Empty all goods for long-time storage.
6. Regularly inspect metal panels and shelves. Discontinue use if parts are bent, cracked or heavily rusted.

ASSEMBLY STEP

Step 1: Assembly the Casters.

1. Turn over the 3# Bottom Shelf.
2. Assemble 6# Swivel Casters with Brake & 7# Swivel Casters with 8# Bolts, 11# Flat Washers & 10# Lock Nuts as shown.

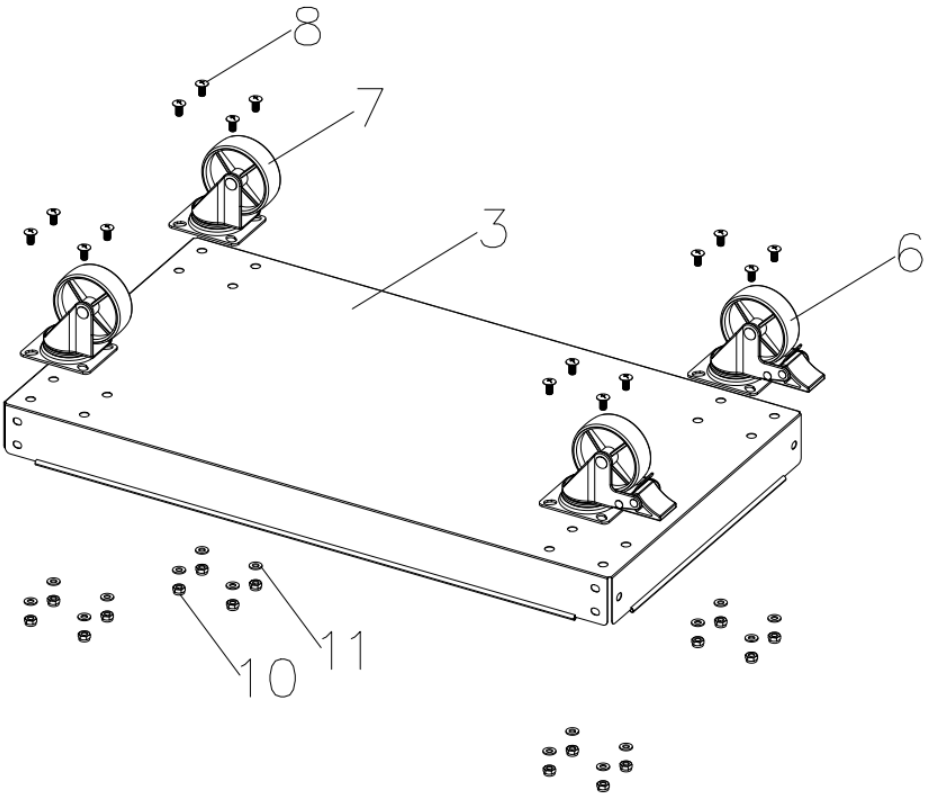

Step 2: Assemble 3# Bottom Shelf, 4# Middle Shelf, 5# Top Shelf & 2# Handle

1. As shown, secure 3# Bottom Shelf & 4# Middle Shelf to 1# Upright with 8# Bolt & 9# Nut. Avoid over-tightening the bolts. (Note assembly sequence of 4# Middle Shelf and 5# Top Shelf.)

2. As shown, secure 2# Handle & 5# Top Shelf to 1# Upright with 8# Bolt & 9# Nut. Avoid over-tightening the bolts. (Note assembly sequence of 4# Middle Shelf and 5# Top Shelf.)

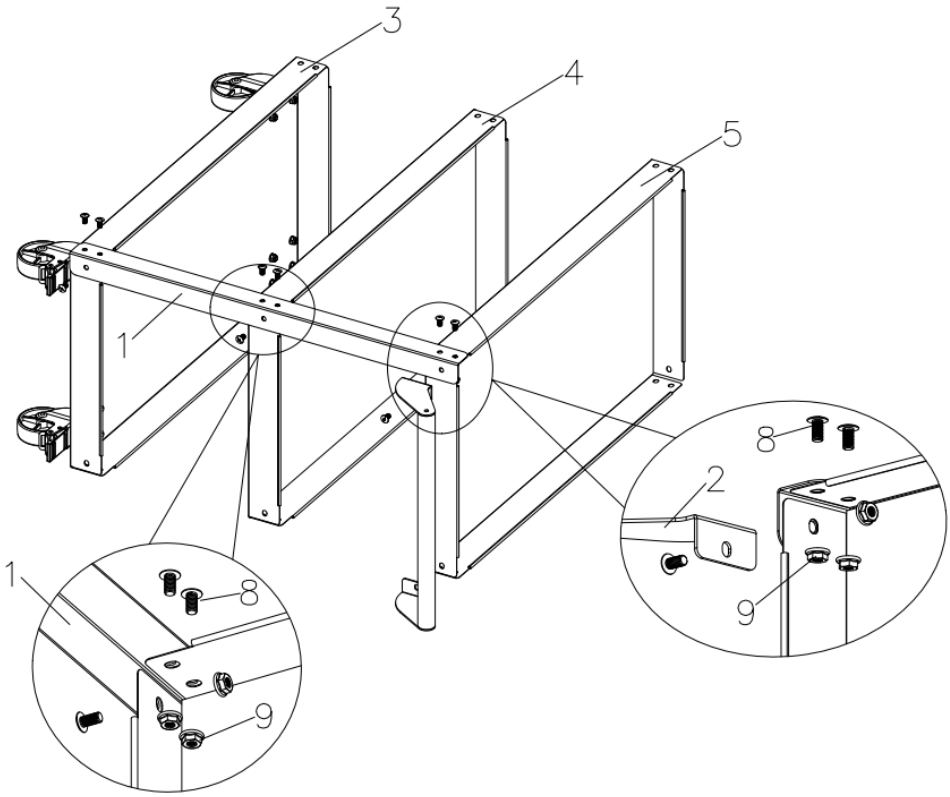

Step 3: Assemble 1#Upright

1· As shown, secure 1# Upright with 8# Bolt & 9# Nut. Avoid over-tightening the bolts.

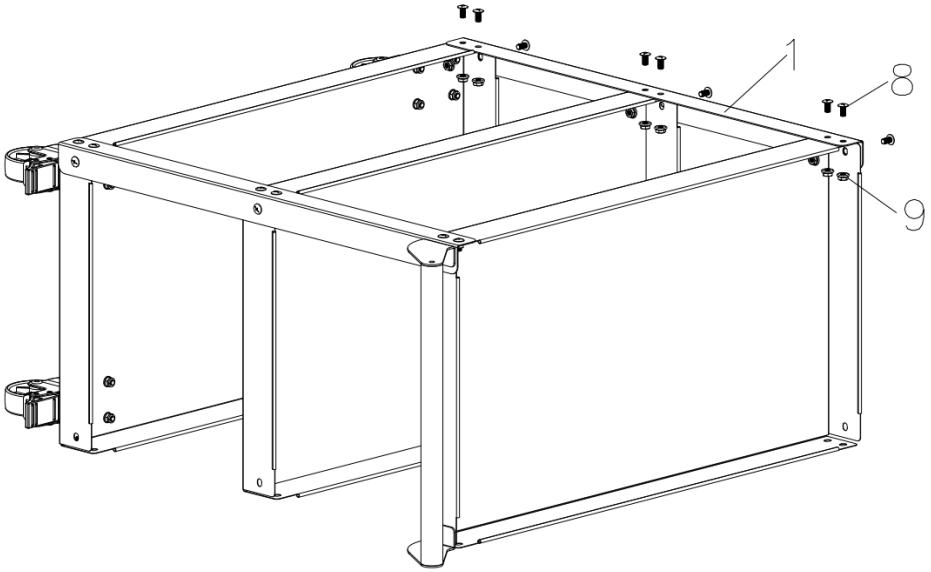

Step 4: Assemble 1#Upright

1· As shown, turn over the Tool Cart, secure 1# Upright with 8# Bolt & 9# Nut. Avoid over-tightening the bolts.

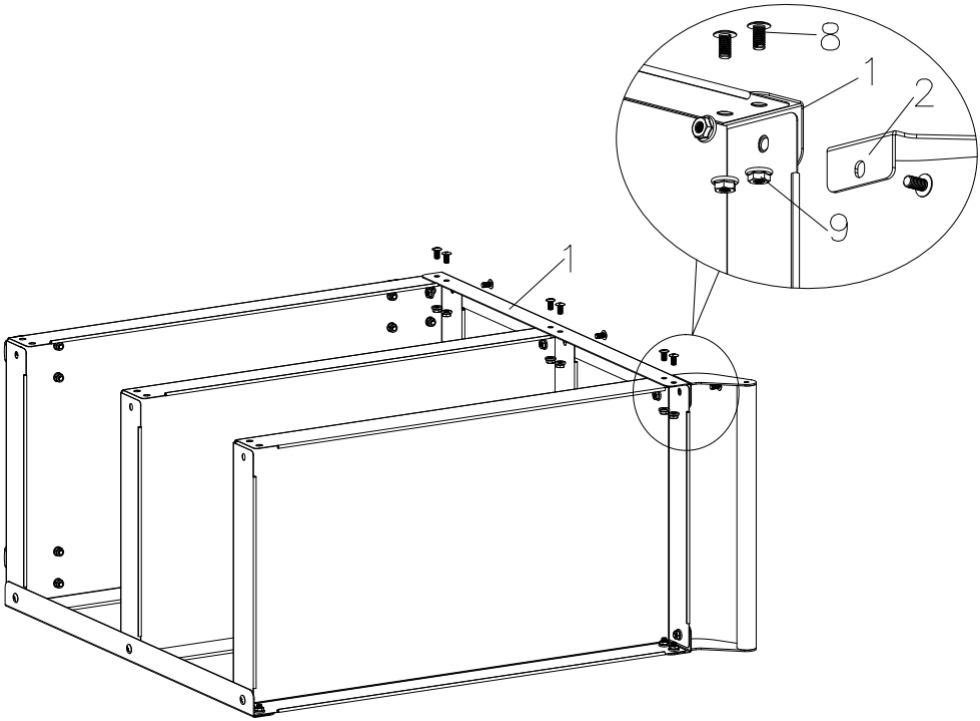

Step 5: Assemble 1#Upright

1· As shown, secure 1# Upright with 8# Bolt & 9# Nut. Avoid over-tightening the bolts.

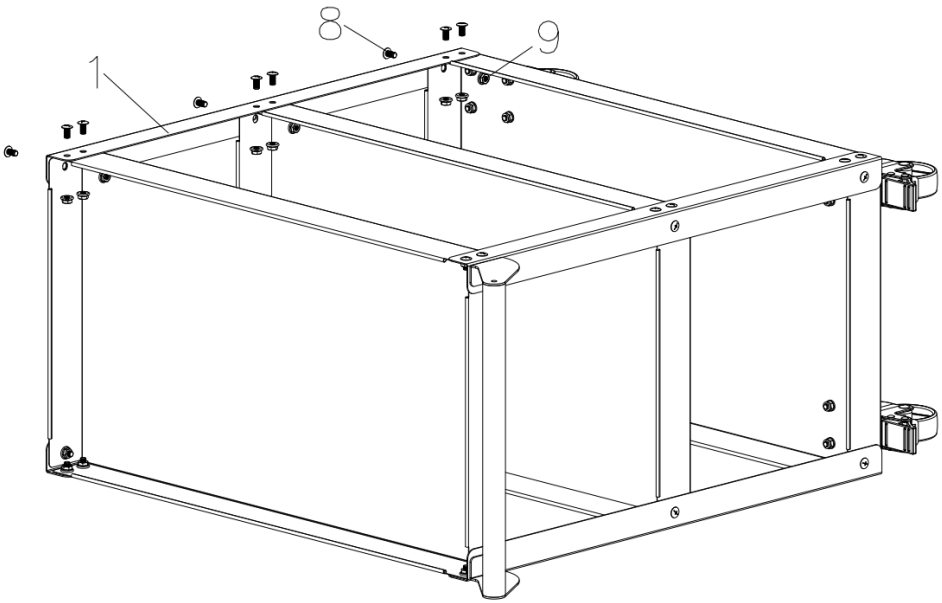

Step6: Assembly 12#EVA Pad.

1. As shown, place 12# EVA PadS on 4# Middle Shelf & 5# Top Shelf.

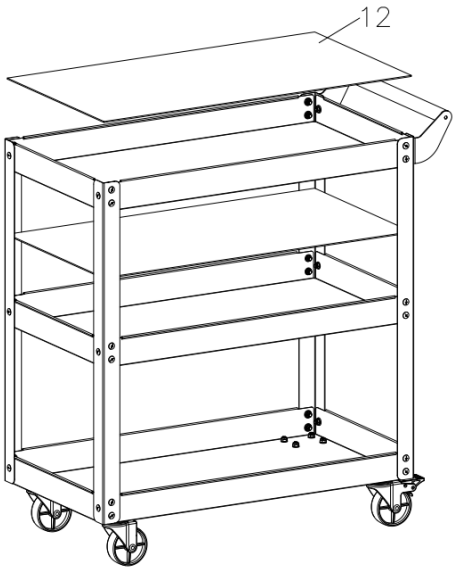

Step 7: Assembly complete.

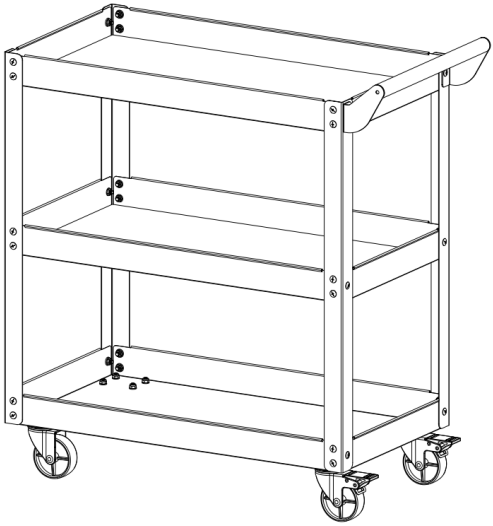

Note: During installation, do not tighten the screws until all parts are installed.





VEVOR

Upgrade · The Home Creator Way

de chariot à outils

: CR2914

VEVOR | Upgrade
The Home Creator Way

Modèle : CR2914

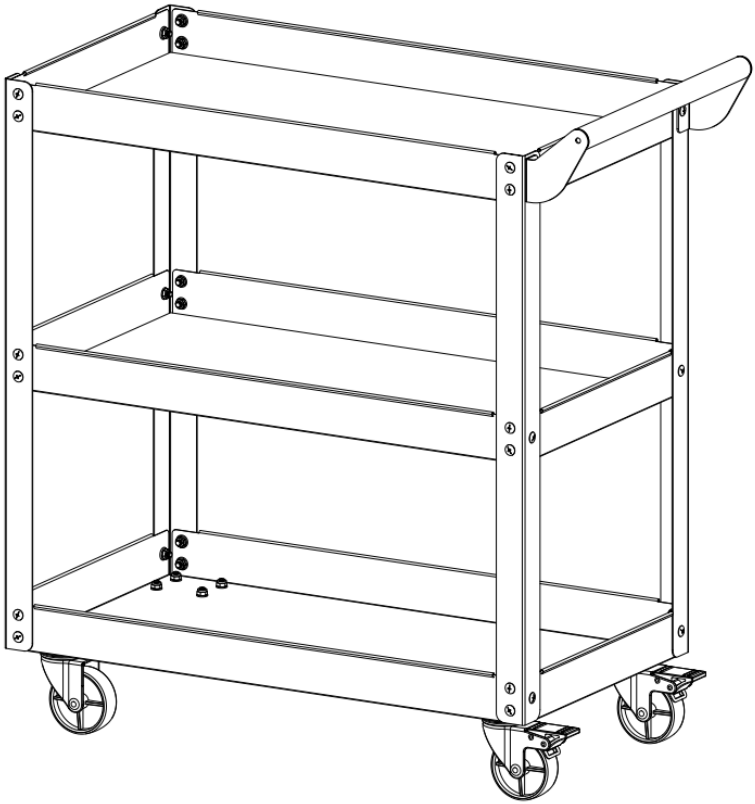

Voici le mode d'emploi original. Veuillez lire attentivement toutes les instructions du manuel avant utilisation. VEVOR se réserve le droit d'interpréter ce manuel à sa guise. L'apparence du produit que vous recevrez peut différer. Nous vous prions de nous excuser si nous ne vous informons pas des mises à jour techniques ou logicielles concernant notre produit.

CONSIGNES DE SÉCURITÉ IMPORTANTES

	Avertissement – Afin de réduire les risques de blessure, l'utilisateur doit lire attentivement le manuel d'instructions.
	Ce symbole, placé avant un commentaire de sécurité, indique une précaution, un avertissement ou un danger. Ignorer cet avertissement peut entraîner un accident. Pour réduire les risques de blessure, d'incendie ou d'électrocution, veuillez toujours suivre les recommandations ci-dessous.
	Avertissement : Veillez à porter des gants lorsque vous utilisez ce produit.

⚠ WARNING!

1) Conservez ce manuel pour prendre connaissance des consignes de sécurité et des précautions d'emploi. Ce manuel contient des informations importantes sur le montage, l'utilisation et l'entretien de ce produit.
2) Veuillez manipuler les bords métalliques avec précaution.
3) NE PAS se tenir debout sur ce produit ni l'utiliser comme une échelle.
4) NE PAS modifier ce produit d'une manière non prévue, car cela pourrait endommager le produit ou causer des blessures.
5) Toujours assembler sur une surface plane.
6) Le poids maximal supporté par l' outil Le poids du chariot ne dépasse pas 220 livres , uniformément réparties.
7) Attachez solidement les marchandises au chariot à l'aide de la sangle d'arrimage avant de le déplacer.
8) Avertissement – Afin de réduire les risques de blessure, l'utilisateur doit lire attentivement le manuel d'instructions.
9) Ce produit est conforme aux normes et réglementations en vigueur. Son installation doit respecter toutes les réglementations applicables et son utilisation doit se faire uniquement dans des endroits bien ventilés. Veuillez

lire attentivement le manuel d'utilisation avant d'installer et d'utiliser cet équipement.

10) Cet appareil n'est pas destiné à être utilisé par des personnes (y compris les enfants) dont les capacités physiques, sensorielles ou mentales sont réduites, ou qui manquent d'expérience et de connaissances, à moins qu'elles n'aient été supervisées ou qu'elles n'aient reçu des instructions concernant l'utilisation de l'appareil de la part d'une personne responsable de leur sécurité.
11) Les enfants ne doivent pas jouer avec cet appareil.
12) Veuillez conserver le produit correctement. Vérifiez son état avant utilisation. En cas d'anomalie, cessez immédiatement l'utilisation.
13) Veuillez utiliser le produit conformément à son usage prévu et prendre connaissance des risques de blessures liés à une mauvaise utilisation.

PRÉCAUTIONS D'ASSEMBLAGE

1. Veuillez assembler le produit en suivant scrupuleusement les instructions. Un assemblage incorrect peut être dangereux.
2. Veuillez porter correctement des lunettes de sécurité et des gants de travail pendant le montage.
3. La capacité de charge et les autres paramètres du produit ne s'appliquent qu'au produit correctement et entièrement assemblé.
4. Un tournevis cruciforme, une clé plate de 1 0 # et une paire de gants peuvent également être utilisés (non inclus dans la boîte).

PRENDRE DES PRÉCAUTIONS

1. Ce produit n'est pas un jouet. Ne laissez pas les enfants jouer avec ce produit ni y avoir accès.
2. Vérifier soigneusement avant utilisation. Ne pas utiliser si des pièces sont desserrées ou endommagées.
3. À utiliser uniquement sur des surfaces planes et dures.
4. Ne dépassez pas la charge admissible indiquée. Serrez fermement toutes les molettes avant d'y placer des poids. Attention à la charge admissible dynamique ! Des variations brusques de charge peuvent entraîner une surcharge temporaire et provoquer une défaillance du produit.

CONSERVEZ CES INSTRUCTIONS

PARAMÈTRES DU PRODUIT

MODÈLE	CR2914
Taille du produit	740*365*785 mm
Limite de charge totale	2 2 0 livres
Limite de charge des étagères	73,3 livres

LISTE DES PIÈCES

Partie	Description	Image	Quantité de pièces
1	Droit		4
2	Poignée		1
3	étagère inférieure	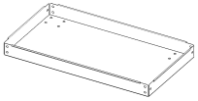	1
4	Étagère du milieu	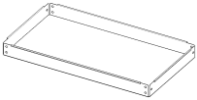	1
5	étagère supérieure	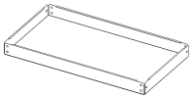	1
6	Roulette pivotante avec frein		2

Partie	Description	Image	Quantité de pièces
7	Roulette pivotante		2
8	Boulon M6* 12		52
9	Écrou M 6		36
10	Écrou de blocage M6		16
11	Rondelle plate Φ6		16
12	Coussinet EVA		2

Attention:

Pour plus d'informations concernant les pièces énumérées ci-dessous, veuillez vous référer au schéma d'assemblage de ce manuel. Déballez et séparez toutes les pièces dans un espace de travail dégagé.

Instructions de montage :
1. Assemblez le meuble sur une surface de travail plane, dure et propre. Déballez et disposez -tous les composants et la visserie. Vérifiez que toutes les pièces correspondent à la liste des pièces avant de commencer le montage.
2. Vérification après -montage : Secouez les quatre coins uniformément pour vous assurer de la stabilité de la structure et de l'absence de jeu. Vérifiez que les roulettes tournent librement et que les freins fonctionnent correctement.
3. Portez des gants de travail pendant le montage. Ne procédez pas au montage si vous êtes fatigué ou sous l'influence de l'alcool ou de médicaments.

Instructions d'entretien :
1. Nettoyez les surfaces métalliques avec un chiffon doux, sec ou légèrement humide. Dégraissez avec un détergent neutre doux. Évitez les nettoyants acides, alcalins ou abrasifs pour protéger le revêtement. Essuyez toute trace d'humidité après le nettoyage.
2. Inspectez tous les boulons de fixation M6 tous les 2 -à 3 mois. Resserrer les boulons desserrés ; augmentez la fréquence des inspections en cas -de charge importante ou d'exposition aux chocs -.
3. Veillez à ce que les roulettes soient exemptes de cheveux et de débris. Nettoyez régulièrement les axes des roues. Appliquez -un lubrifiant sec pour -les roues qui roulent difficilement. Remplacez les roulettes lorsque les roues sont usées ou que les freins sont défectueux.
4. Ne dépassez pas une charge totale de 100 kg et -une charge par étagère de 33,3 kg. Répartissez la charge uniformément. Ne vous tenez jamais debout et ne montez jamais sur ce chariot à outils.
5. Rangez-le à l'intérieur, dans un endroit sec et ventilé. Évitez une exposition prolongée -au soleil, à la pluie ou à l'humidité pour prévenir la rouille. Videz tout le chariot avant -un stockage prolongé.
6. Inspectez régulièrement les panneaux et les étagères métalliques. Cessez l'utilisation si des pièces sont tordues, fissurées ou fortement rouillées.

ÉTAPE D'ASSEMBLAGE

Étape 1 : Assemblage des roulettes.

1. Retournez l'étagère inférieure n° 3.
2. Assemblez les roulettes pivotantes 6# avec frein et les roulettes pivotantes 7# avec des boulons 8#, des rondelles plates 11# et des écrous de blocage 10# comme indiqué.

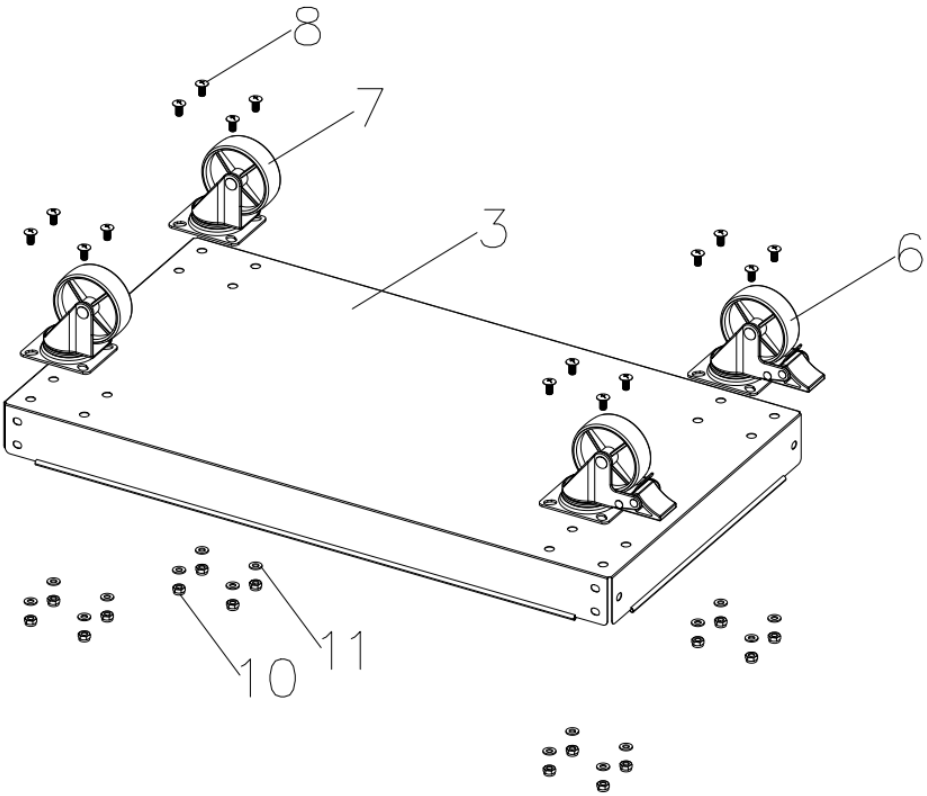

Étape 2 : Assembler : étagère inférieure (3 lb), étagère intermédiaire (4 lb), étagère supérieure (5 lb) et poignée (2 lb).

1. Comme indiqué, fixez l'étagère inférieure n° 3 et l'étagère intermédiaire n° 4 au montant n° 1 à l'aide du boulon n° 8 et de l'écrou n° 9. Évitez de trop serrer les boulons . (Notez l'ordre d'assemblage de l'étagère intermédiaire n° 4 et de l'étagère supérieure n° 5.)

2. Comme indiqué, fixez la poignée n° 2 et l'étagère supérieure n° 5 au montant n° 1 à l'aide du boulon n° 8 et de l'écrou n° 9. Évitez de trop serrer les boulons. (Notez l'ordre d'assemblage de l'étagère intermédiaire n° 4 et de l'étagère supérieure n° 5.) Étagère .)

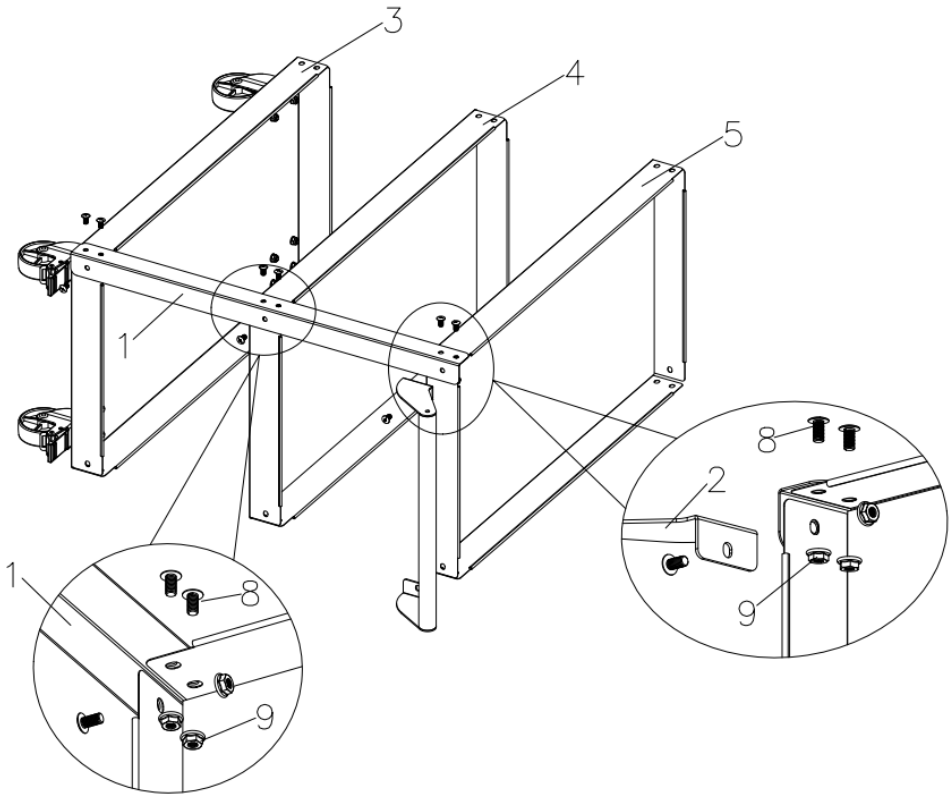

Étape 3 : Assemblage 1 # Montant

1. Comme indiqué, fixez le montant n° 1 avec le boulon n° 8 et l'écrou n° 9. Évitez de trop serrer les boulons.

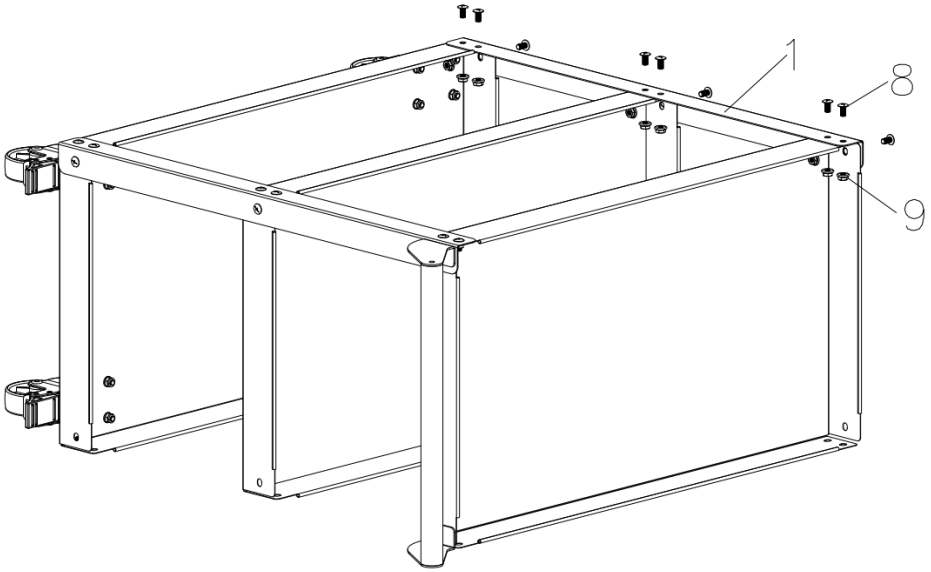

Étape 4 : Assemblage 1 # Montant

1. Comme indiqué, retournez le chariot à outils et fixez le montant n° 1 avec le boulon n° 8 et l'écrou n° 9. Évitez de trop serrer les boulons.

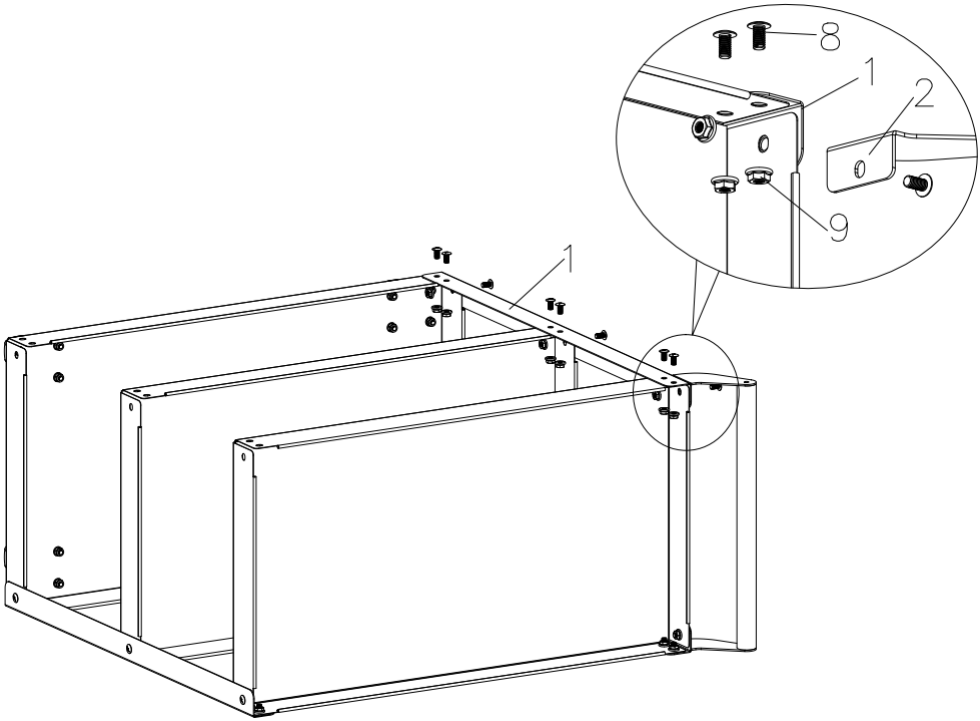

Étape 5 : Assemblage 1 # Montant

1. Comme indiqué, fixez le montant n° 1 avec le boulon n° 8 et l'écrou n° 9. Évitez de trop serrer les boulons.

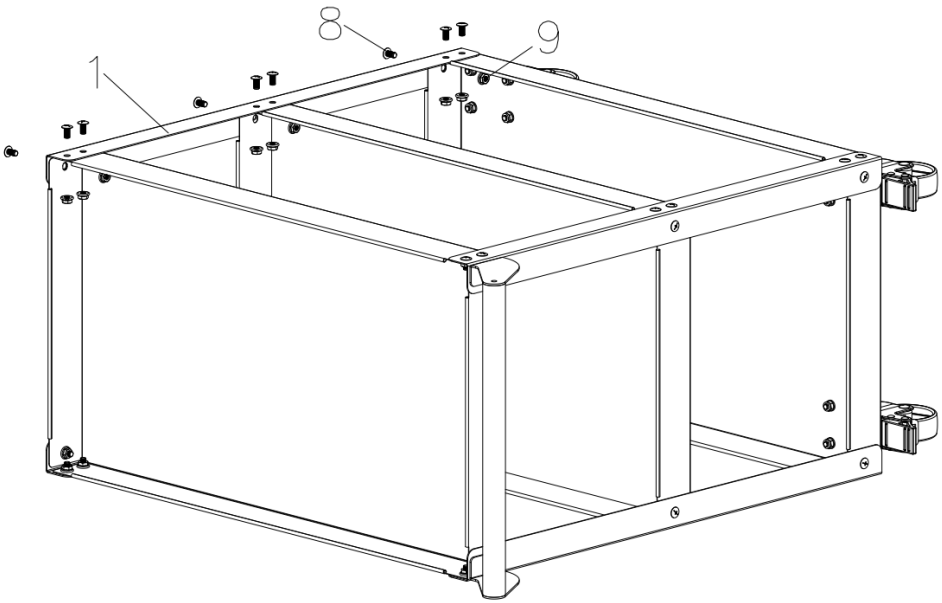

Étape 6 : Assemblage 12 # Coussinet EVA .

1. Comme indiqué, placez 12# de tapis EVA sur 4# d'étagère du milieu et 5# d'étagère supérieure.

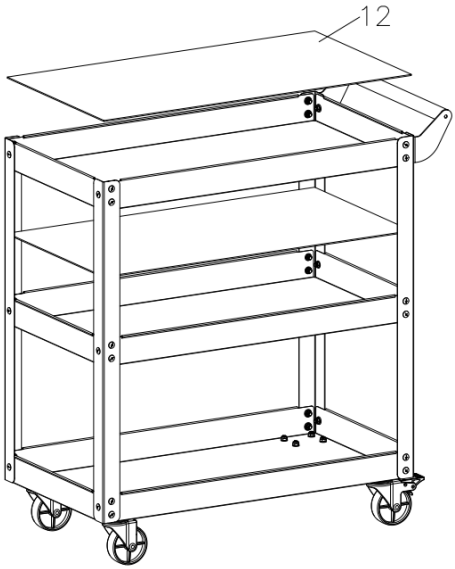

Étape 7 : Assemblage terminé.

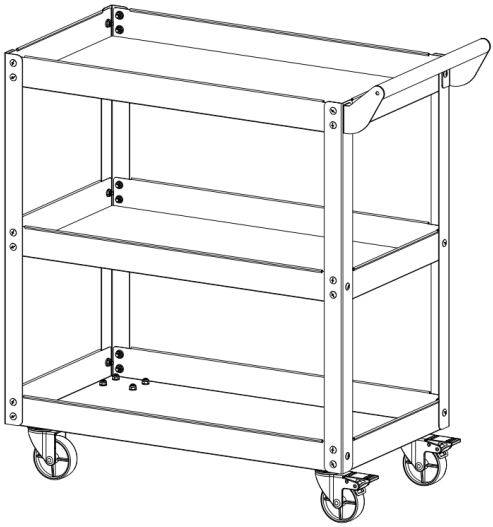

Remarque : lors de l'installation, ne serrez pas les vis tant que toutes les pièces ne sont pas installées .





VEVOR

Upgrade · The Home Creator Way

Werkzeugwagen

Modell: CR2914

VEVOR | Upgrade
The Home Creator Way

Modell: CR2914

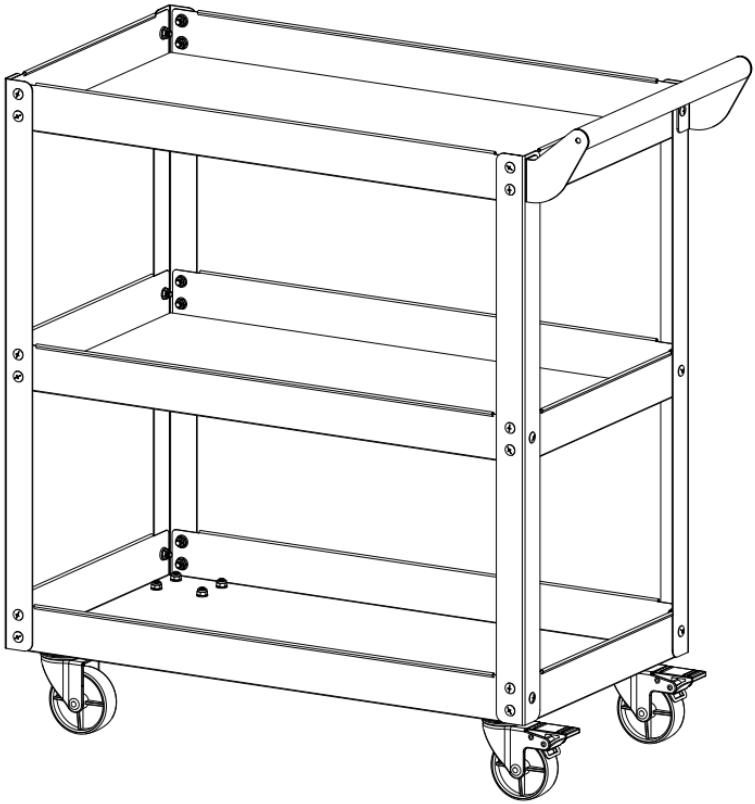

Dies ist die Originalanleitung. Bitte lesen Sie die gesamte Bedienungsanleitung vor der Inbetriebnahme sorgfältig durch. VEVOR behält sich die Auslegung der Bedienungsanleitung vor. Das Aussehen des Produkts kann von dem gelieferten Produkt abweichen. Wir bitten um Verständnis, dass wir Sie nicht erneut über etwaige Technologie- oder Software-Updates informieren werden .

WICHTIGE SICHERHEITSHINWEISE

	Warnung – Um das Verletzungsrisiko zu verringern, muss der Benutzer die Bedienungsanleitung sorgfältig lesen.
	Dieses Symbol, das vor einem Sicherheitshinweis steht, kennzeichnet eine Vorsichtsmaßnahme, Warnung oder Gefahr. Das Ignorieren dieser Warnung kann zu einem Unfall führen. Um das Risiko von Verletzungen, Bränden oder Stromschlägen zu verringern, befolgen Sie bitte stets die unten stehenden Empfehlungen.
	Warnung – Tragen Sie beim Umgang mit diesem Produkt unbedingt Handschuhe.

⚠ WARNING!

1) Bewahren Sie diese Bedienungsanleitung wegen der Sicherheitshinweise und Vorsichtsmaßnahmen auf. Die Anleitung enthält wichtige Informationen zur Montage, Verwendung und Wartung dieses Produkts.
2) Bitte behandeln Sie Metallkanten mit Vorsicht.
3) Dieses Produkt darf nicht betreten oder als Leiter benutzt werden.
4) Verändern Sie dieses Produkt NICHT auf eine Weise, die nicht vorgesehen ist, da dies zu Produktschäden oder Personenschäden führen kann.
5) Die Montage sollte stets auf einer ebenen Fläche erfolgen.
6) Das maximal zulässige Gewicht des Werkzeugs Der Wagen wiegt nicht mehr als 220 Pfund , gleichmäßig verteilt.
7) Die Ware vor dem Transport mit dem Spanngurt fest auf dem Wagen sichern.
8) Warnung – Um das Verletzungsrisiko zu verringern, muss der Benutzer die Bedienungsanleitung sorgfältig lesen.
9) Das Produkt entspricht den geltenden Normen und Vorschriften. Die Installation dieses Geräts muss allen anwendbaren Vorschriften entsprechen und es darf nur in gut belüfteten Bereichen betrieben werden. Bitte lesen Sie die Bedienungsanleitung vor der Installation und Inbetriebnahme des Geräts.

10) Dieses Gerät ist nicht für die Verwendung durch Personen (einschließlich Kinder) mit eingeschränkten physischen, sensorischen oder geistigen Fähigkeiten oder mangelnder Erfahrung und Kenntnis bestimmt, es sei denn, sie werden von einer für ihre Sicherheit verantwortlichen Person beaufsichtigt oder in die Verwendung des Geräts eingewiesen.
11) Kinder dürfen nicht mit dem Gerät spielen.
12) Bitte bewahren Sie das Produkt ordnungsgemäß auf. Prüfen Sie es vor Gebrauch auf Beschädigungen. Sollte es Beschädigungen aufweisen, verwenden Sie es bitte nicht weiter.
13) Bitte verwenden Sie das Produkt gemäß dem vorgesehenen Verwendungszweck. Wir weisen auf mögliche Verletzungen durch unsachgemäße Verwendung hin.

VORSICHTSMASSNAHMEN BEI DER MONTAGE

1. Bitte montieren Sie das Produkt genau nach Anleitung. Eine unsachgemäße Montage kann gefährlich sein.
2. Bitte tragen Sie während der Montage eine Schutzbrille und Arbeitshandschuhe ordnungsgemäß.
3. Die Tragfähigkeit und andere Produktparameter gelten nur für das ordnungsgemäß und vollständig montierte Produkt.
4. Ein Kreuzschlitzschraubendreher, ein Maulschlüssel Nr. 1 0 und ein Paar Handschuhe können ebenfalls verwendet werden (nicht im Lieferumfang enthalten).

VORSICHTSMASSNAHMEN BEACHTEN

1. Dieses Produkt ist kein Spielzeug. Kinder dürfen nicht damit spielen oder Zugang zu diesem Artikel erhalten.
2. Vor Gebrauch sorgfältig prüfen. Nicht verwenden, wenn Teile locker oder beschädigt sind.
3. Nur auf flachen und harten Oberflächen verwenden.
4. Die angegebene Tragfähigkeit darf nicht überschritten werden. Alle Knöpfe vor dem Belasten fest anziehen. Die dynamische Tragfähigkeit beachten! Plötzliche Laständerungen können vorübergehend zu Überlastung und damit zu Produktschäden führen.

BEWAHREN SIE DIESE ANWEISUNGEN AUF

PRODUKTPARAMETER

MODELL	CR2914
Produktgröße	740 x 365 x 785 mm
Gesamtlastgrenze	2 2 0 Pfund
Regalbelastungsgrenze	73,3 Pfund

TEILELISTE

Teil	Beschreibung	Bild	Teilemenge
1	Aufrecht		4
2	Handhaben		1
3	unterste Ablage	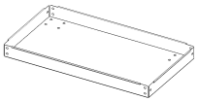	1
4	Mittleres Regal	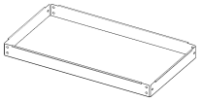	1
5	Erstklassig	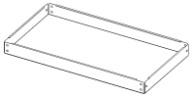	1
6	Lenkrolle mit Bremse		2
7	Lenkrolle		2
8	Schraube M6* 12		52
9	Mutter M 6		36
10	Kontermutter M6		16
11	Flache Unterlegscheibe Φ6		16
12	EVA-Pad		2

Aufmerksamkeit:

Weitere Informationen zu den unten aufgeführten Teilen entnehmen Sie bitte der Montagezeichnung in diesem Handbuch. Packen Sie alle Teile in einem freien Arbeitsbereich aus und trennen Sie sie.

Montageanleitung:
1. Montieren Sie das Produkt auf einer ebenen, harten und sauberen Arbeitsfläche. Packen Sie -alle Bauteile und Kleinteile aus und legen Sie diese bereit. Überprüfen Sie vor Beginn der Montage alle Teile anhand der Teileliste.
2. Kontrolle nach -der Montage: Rütteln Sie gleichmäßig an allen vier Ecken, um die Stabilität der Konstruktion ohne lose Verbindungen zu prüfen. Stellen Sie sicher, dass sich die Rollen frei drehen lassen und die Bremsen einwandfrei funktionieren.
3. Tragen Sie während der Montage Arbeitshandschuhe. Führen Sie die Montage nicht durch, wenn Sie müde sind oder unter dem Einfluss von Alkohol oder Medikamenten stehen.

Pflege- und Wartungshinweise:
1. Metalloberflächen mit einem weichen, trockenen oder leicht feuchten Tuch reinigen. Fett mit einem milden, neutralen Reinigungsmittel entfernen. Starke Säuren, Laugen oder Scheuermittel vermeiden, um die Beschichtung zu schützen. Nach der Reinigung jegliche Feuchtigkeit abwischen.
2. Alle M6-Verbindungsschrauben alle 2–3 Monate überprüfen . Lose Schrauben nachziehen; bei hoher -Belastung oder Stoßbelastung -häufiger überprüfen . -3. Rollen frei von Haaren und Schmutz halten. Radachsen regelmäßig reinigen. Bei schwergängigen -Rollen Trockenschmierstoff auftragen. Rollen austauschen, wenn diese abgenutzt sind oder die Bremsen nicht mehr funktionieren. 4. Die Gesamtlast -von 10 kg und -die Last pro Ablage von 33 kg nicht überschreiten . Last gleichmäßig verteilen. Niemals auf diesen Werkzeugwagen steigen oder ihn betreten. 5. An einem trockenen, gut belüfteten Ort im Innenbereich lagern. Vor längerer Sonneneinstrahlung, Regen oder Feuchtigkeit -schützen, um Rost zu vermeiden. Vor längerer -Lagerung alle Gegenstände ausräumen.
6. Metallplatten und Ablagen regelmäßig überprüfen. Nicht mehr verwenden, wenn Teile verbogen, rissig oder stark verrostet sind.

MONTAGESTRITT

Schritt 1: Montage der Rollen.

1. Drehen Sie das unterste Regalbrett Nr. 3 um.
2. Montieren Sie die Lenkrollen Nr. 6 mit Bremse und die Lenkrollen Nr. 7 mit Schrauben Nr. 8, Unterlegscheiben Nr. 11 und Sicherungsmuttern Nr. 10 wie abgebildet.

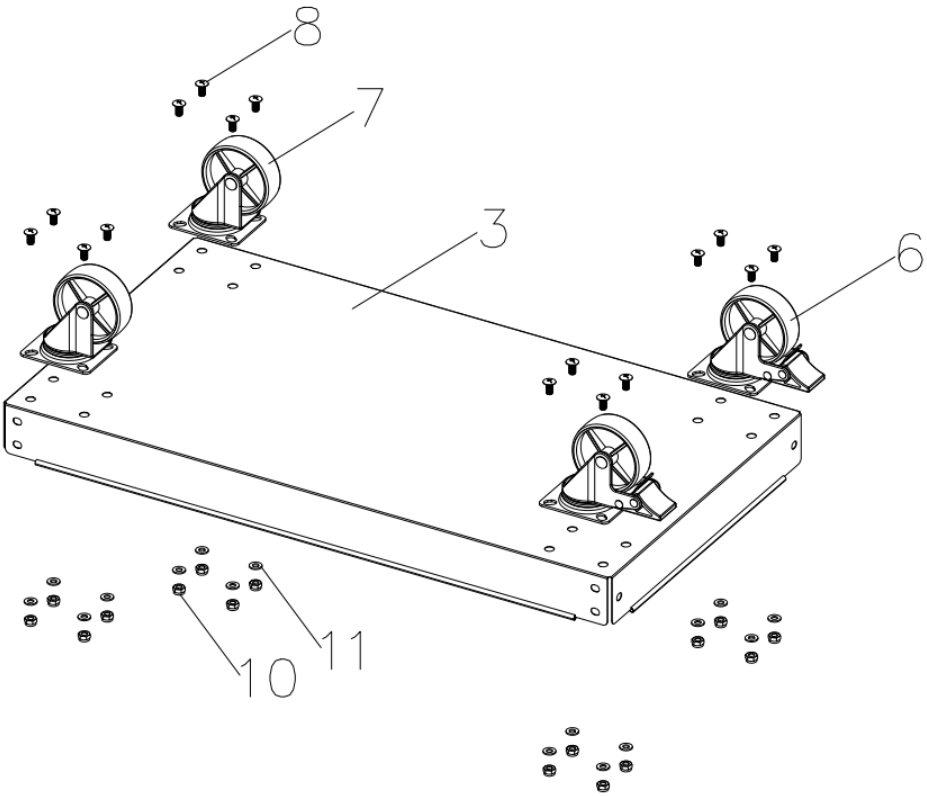

Schritt 2: Montieren Sie die untere Ablage (Nr. 3), die mittlere Ablage (Nr. 4), die obere Ablage (Nr. 5) und den Griff (Nr. 2).

1. Wie abgebildet, befestigen Sie das untere Regalbrett Nr. 3 und das mittlere Regalbrett Nr. 4 mit der Schraube Nr. 8 und der Mutter Nr. 9 an der Stütze Nr. 1. Achten Sie darauf, die Schrauben nicht zu fest anzuziehen . (Beachten Sie die Montagereihenfolge des mittleren Regalbretts Nr. 4 und des oberen Regalbretts Nr. 5.)

2. Wie abgebildet, befestigen Sie Griff Nr. 2 und obere Ablage Nr. 5 mit Schraube Nr. 8 und Mutter Nr. 9 an Ständer Nr. 1. Achten Sie darauf, die Schrauben nicht zu fest anzuziehen. (Beachten Sie die Montagereihenfolge von mittlerer Ablage Nr. 4 und oberer Ablage Nr. 5.) Regal .)

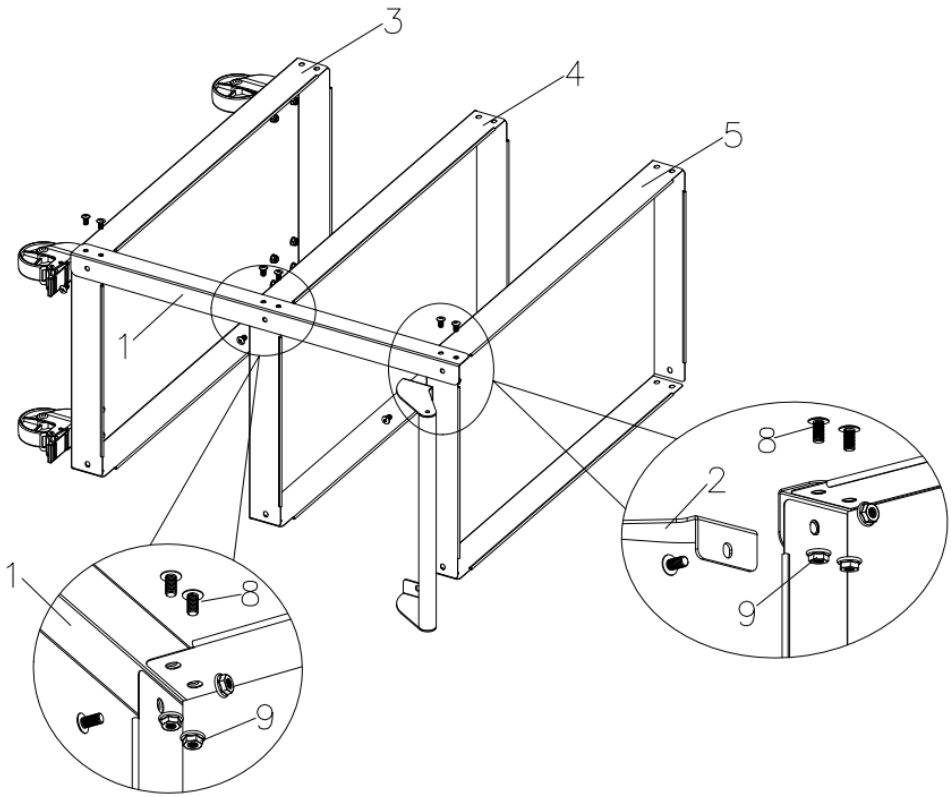

Schritt 3: Zusammenbauen 1 # Aufrecht

1. Befestigen Sie, wie abgebildet, die Stütze Nr. 1 mit der Schraube Nr. 8 und der Mutter Nr. 9. Vermeiden Sie ein zu festes Anziehen der Schrauben.

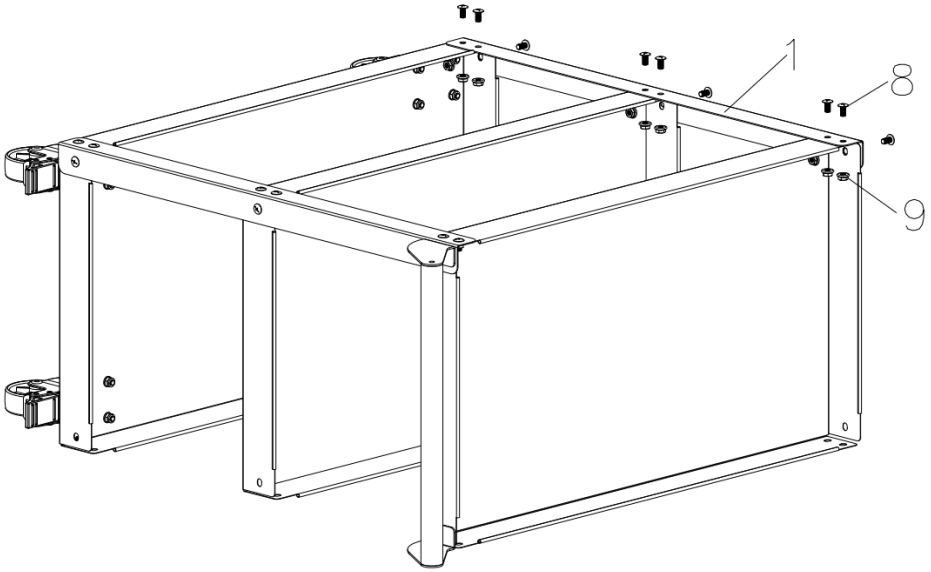

Schritt 4 : Zusammenbauen 1 # Aufrecht

1. Drehen Sie den Werkzeugwagen wie abgebildet um und befestigen Sie die Stütze Nr. 1 mit der Schraube Nr. 8 und der Mutter Nr. 9. Achten Sie darauf, die Schrauben nicht zu fest anzuziehen.

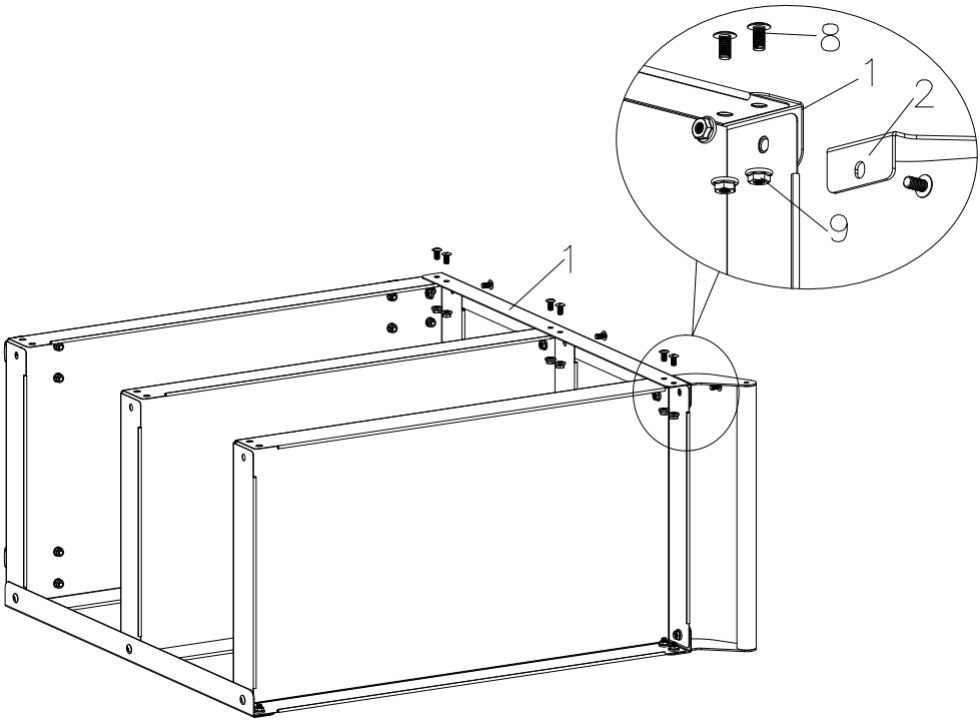

Schritt 5 : Zusammenbauen 1 # Aufrecht

1. Befestigen Sie, wie abgebildet, die Stütze Nr. 1 mit der Schraube Nr. 8 und der Mutter Nr. 9. Vermeiden Sie ein zu festes Anziehen der Schrauben.

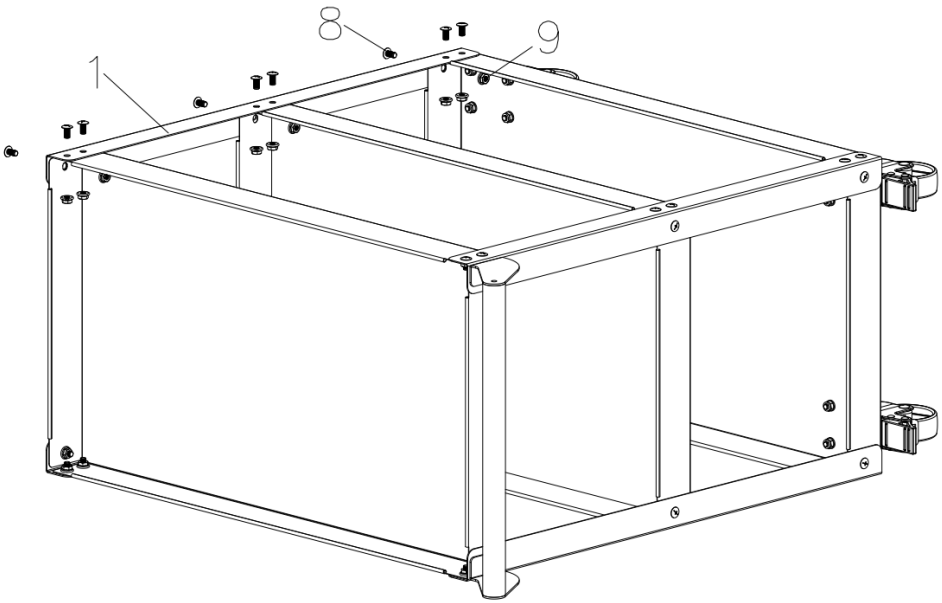

Schritt 6 : Montage 12 # EVA-Pad .

1. Platzieren Sie, wie abgebildet, 12 EVA-Pads auf dem mittleren Regal 4 und dem oberen Regal 5.

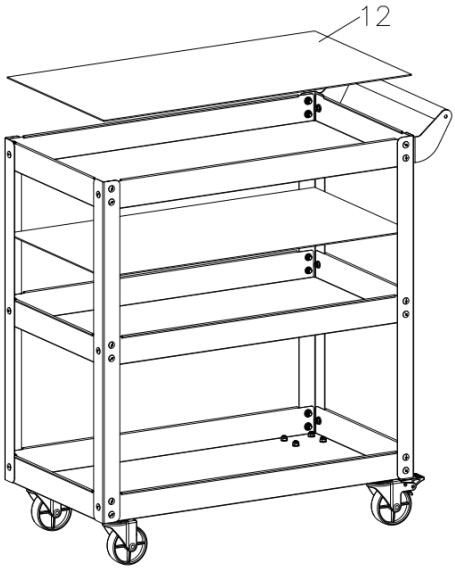

Schritt 7 : Montage abgeschlossen.

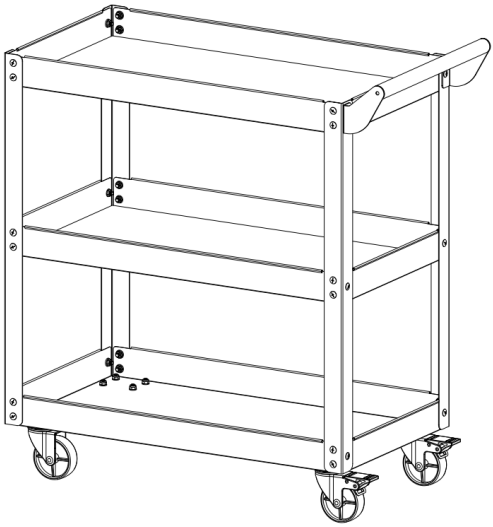

Hinweis: Ziehen Sie die Schrauben während der Montage erst fest, wenn alle Teile montiert sind .





VEVOR

Upgrade · The Home Creator Way

di carrello portautensili

: CR2914

VEVOR | Upgrade
The Home Creator Way

Modello: CR2914

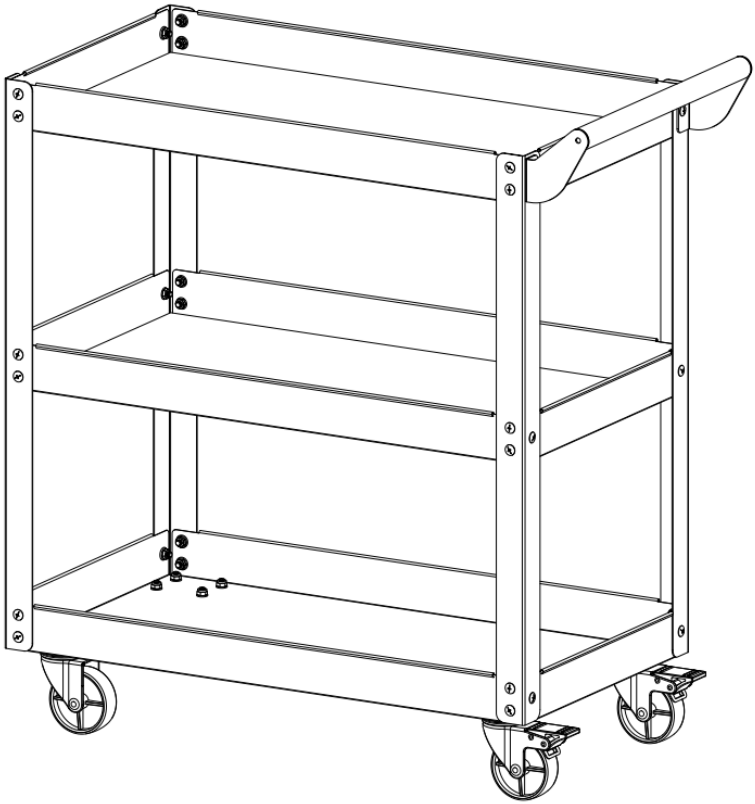

Queste sono le istruzioni originali, si prega di leggere attentamente tutte le istruzioni del manuale prima dell'uso. VEVOR si riserva il diritto di interpretare a proprio piacimento il presente manuale d'uso. L'aspetto del prodotto potrebbe differire leggermente da quello del prodotto ricevuto. Ci scusiamo se non vi informeremo tempestivamente di eventuali aggiornamenti tecnologici o software del nostro prodotto.

IMPORTANTI ISTRUZIONI DI SICUREZZA

	Attenzione: per ridurre il rischio di lesioni, l'utente deve leggere attentamente il manuale di istruzioni.
	Questo simbolo, posto prima di un'avvertenza di sicurezza, indica un tipo di precauzione, un avvertimento o un pericolo. Ignorare questo avvertimento può causare un incidente. Per ridurre il rischio di lesioni, incendi o folgorazione, si prega di seguire sempre le raccomandazioni riportate di seguito.
	Attenzione: assicurarsi di indossare i guanti quando si utilizza questo prodotto.

⚠ WARNING!

1) Conservare questo manuale per le avvertenze e le precauzioni di sicurezza. Il manuale fornisce informazioni importanti su come assemblare, utilizzare e manutenere questo prodotto.
2) Maneggiare con cura i bordi metallici.
3) NON salire su questo prodotto né utilizzarlo come scala.
4) NON modificare questo prodotto in alcun modo non previsto, poiché ciò potrebbe causare danni al prodotto o lesioni personali.
5) Assemblare sempre su una superficie piana.
6) Il peso massimo caricabile sull'utensile Il carrello non deve superare i 220 libbre di peso , distribuito uniformemente.
7) Prima di spostare la merce, fissarla saldamente al carrello con la cinghia di fissaggio.
8) Attenzione: per ridurre il rischio di lesioni, l'utente deve leggere attentamente il manuale di istruzioni.
9) Il prodotto è conforme agli standard e alle normative vigenti. L'installazione di questo dispositivo deve essere conforme a tutte le normative applicabili e il suo utilizzo deve avvenire esclusivamente in aree ben ventilate. Si prega di leggere il manuale d'uso prima di installare e utilizzare l'apparecchiatura.

10) Questo apparecchio non è destinato all'uso da parte di persone (compresi i bambini) con ridotte capacità fisiche, sensoriali o mentali, o prive di esperienza e conoscenza, a meno che non siano state supervisionate o istruite sull'uso dell'apparecchio da una persona responsabile della loro sicurezza.
11) I bambini non devono giocare con l'apparecchio.
12) Conservare il prodotto in modo appropriato. Prima dell'uso, verificare che il prodotto non presenti anomalie. In caso di anomalie, interromperne immediatamente l'utilizzo.
13) Si prega di utilizzare il prodotto secondo le istruzioni d'uso. Attenzione ai potenziali rischi di lesioni derivanti da un uso improprio.

PRECAUZIONI PER IL MONTAGGIO

1. Si prega di assemblare il prodotto attenendosi scrupolosamente alle istruzioni. Un assemblaggio errato potrebbe essere pericoloso.
2. Durante l'assemblaggio, si prega di indossare correttamente occhiali di sicurezza e guanti da lavoro.
3. La capacità di carico e gli altri parametri del prodotto si applicano solo al prodotto correttamente e completamente assemblato.
4. un cacciavite a croce, una chiave a forchetta da 1 0 # e un paio di guanti (non inclusi nella confezione).

PRECAUZIONI D'USO

1. Questo prodotto non è un giocattolo. Non permettere ai bambini di giocarci o di accedervi.
2. Controllare attentamente prima dell'uso. Non utilizzare se le parti risultano allentate o danneggiate.
3. Utilizzare esclusivamente su superfici piane e dure.
4. Non superare la capacità di carico indicata. Stringere saldamente tutte le manopole prima di appoggiarvi i pesi. Prestare attenzione alla capacità di carico dinamica! Variazioni improvvise del carico possono causare un sovraccarico temporaneo, con conseguente guasto del prodotto.

CONSERVARE QUESTE ISTRUZIONI

PARAMETRI DEL PRODOTTO

MODELLO	CR2914
Dimensioni del prodotto	740*365*785 mm
Limite di carico totale	2 2 0 libbre
limite di carico del ripiano	73,3 libbre

ELENCO DEI COMPONENTI

Parte	Descrizione	Immagine	Quantità parte
1	In posizione eretta		4
2	Maniglia		1
3	Ripiano inferiore	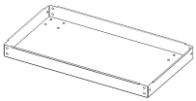	1
4	Ripiano centrale	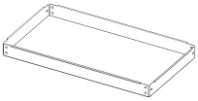	1
5	Ripiano superiore	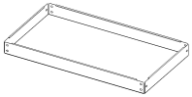	1
6	Ruota girevole con freno		2

Parte	Descrizione	Immagine	Quantità parte
7	Ruota girevole		2
8	Bullone M6* 12		52
9	Dado M 6		36
10	Dado di bloccaggio M6		16
11	Rondella piatta Φ6		16
12	Cuscinetto in EVA		2

Attenzione:

Per ulteriori informazioni sui componenti elencati di seguito, fare riferimento allo schema di montaggio presente in questo manuale. Disimballare e separare tutti i componenti in un'area di lavoro sgombra.

Istruzioni di montaggio

1. Assemblare su una superficie di lavoro piana, dura e pulita. Disimballare e disporre -tutti i componenti e la ferramenta, verificando tutte le parti rispetto all'elenco dei pezzi prima di iniziare l'assemblaggio.
2. Controllo post- -assemblaggio: scuotere uniformemente i quattro angoli per verificare la stabilità della struttura e l'assenza di connessioni allentate. Assicurarsi che le ruote girino liberamente e che i freni funzionino correttamente.
3. Indossare guanti da lavoro durante l'assemblaggio. Non assemblare se si è stanchi o sotto l'effetto di alcol o farmaci.

Istruzioni per la cura e la manutenzione

1. Pulire le superfici metalliche con un panno morbido asciutto o leggermente umido. Rimuovere il grasso con un detergente neutro delicato. Evitare detergenti acidi forti, alcalini o abrasivi per proteggere il rivestimento. Asciugare accuratamente dopo la pulizia.
2. Ispezionare tutti i bulloni di collegamento M6 ogni 2-3 -mesi. Serrare nuovamente i bulloni allentati; aumentare la frequenza di ispezione in caso di -carico pesante o -condizioni soggette a urti.
3. Mantenere le rotelle libere da capelli e detriti. Pulire regolarmente gli assi delle ruote. Applicare -un lubrificante a film secco per -le rotelle che scorrono con difficoltà. Sostituire le rotelle quando sono usurate o i freni non funzionano correttamente.
4. Non superare il carico totale di 10 kg e -il carico per ripiano di 33 kg. Distribuire il carico uniformemente. Non salire o stare in piedi sul carrello portautensili.
5. Conservare al chiuso in un luogo asciutto e ventilato. Evitare l'esposizione prolungata -alla luce solare, alla pioggia o ad ambienti umidi per prevenire la formazione di ruggine. Svuotare completamente il carrello per -la conservazione a lungo termine.
6. Ispezionare regolarmente i pannelli e i ripiani metallici. Interrompere l'uso se le parti sono piegate, incrinate o fortemente arrugginite.

FASE DI MONTAGGIO

Fase 1: Assemblaggio delle rotelle.

1. Capovolgere il ripiano inferiore n. 3.
2. Assemblare le ruote piroettanti da 6 libbre con freno e le ruote piroettanti da 7 libbre con bulloni da 8 libbre, rondelle piatte da 11 libbre e dadi autobloccanti da 10 libbre come mostrato.

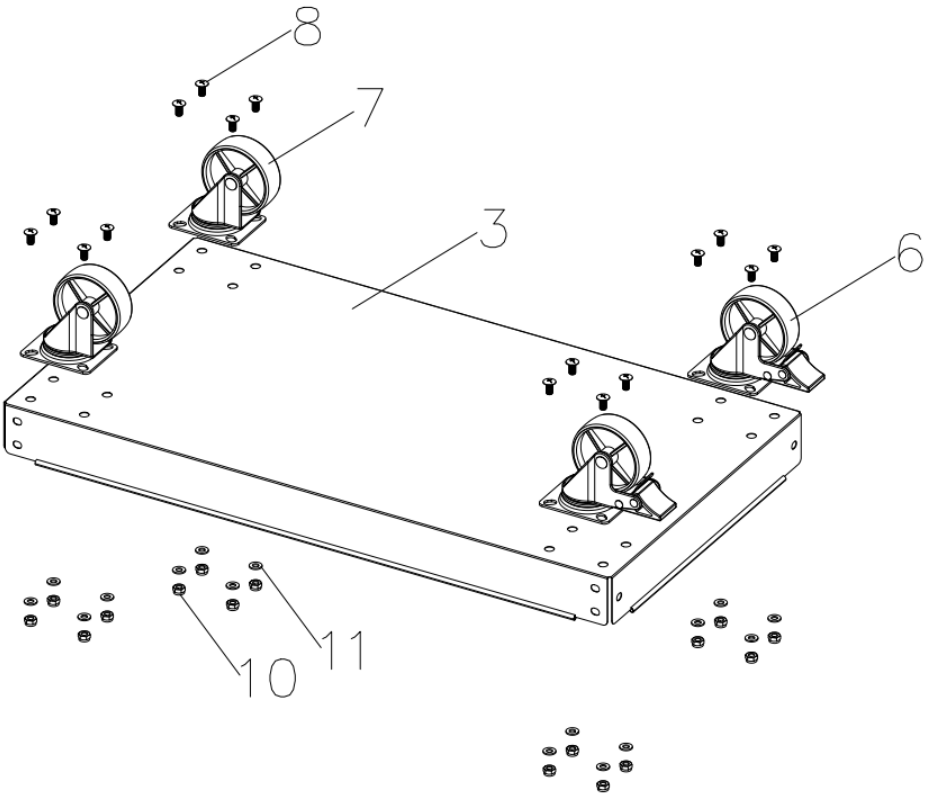

Passaggio 2: Assemblare il ripiano inferiore da 3#, il ripiano centrale da 4#, il ripiano superiore da 5# e la maniglia da 2#.

1. Come mostrato, fissare il ripiano inferiore da 3# e il ripiano centrale da 4# al montante da 1# con il bullone da 8# e il dado da 9#. Evitare di serrare eccessivamente i bulloni . (Nota: sequenza di montaggio del ripiano centrale da 4# e del ripiano superiore da 5#).

2. Come mostrato, fissare la maniglia da 2# e il ripiano superiore da 5# al montante da 1# con il bullone da 8# e il dado da 9#. Evitare di serrare eccessivamente i bulloni. (Nota: sequenza di montaggio del ripiano centrale da 4# e del ripiano superiore da 5#) Mensola .)

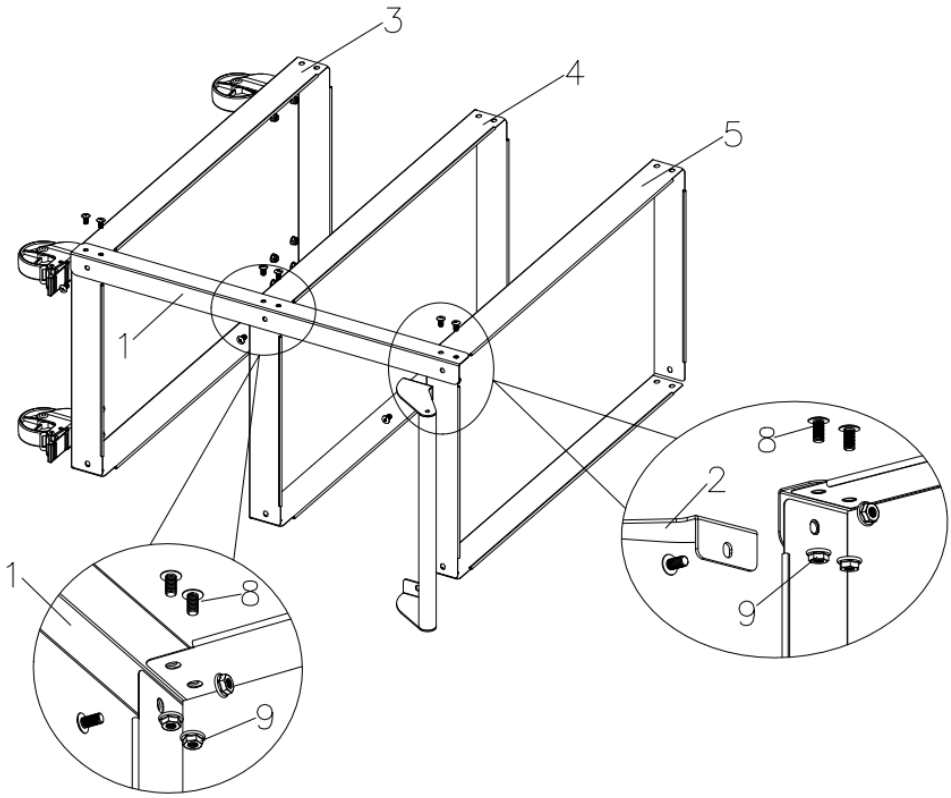

Fase 3: Assemblaggio 1 # Verticale

1. Come mostrato, fissare il montante n. 1 con il bullone n. 8 e il dado n. 9. Evitare di serrare eccessivamente i bulloni.

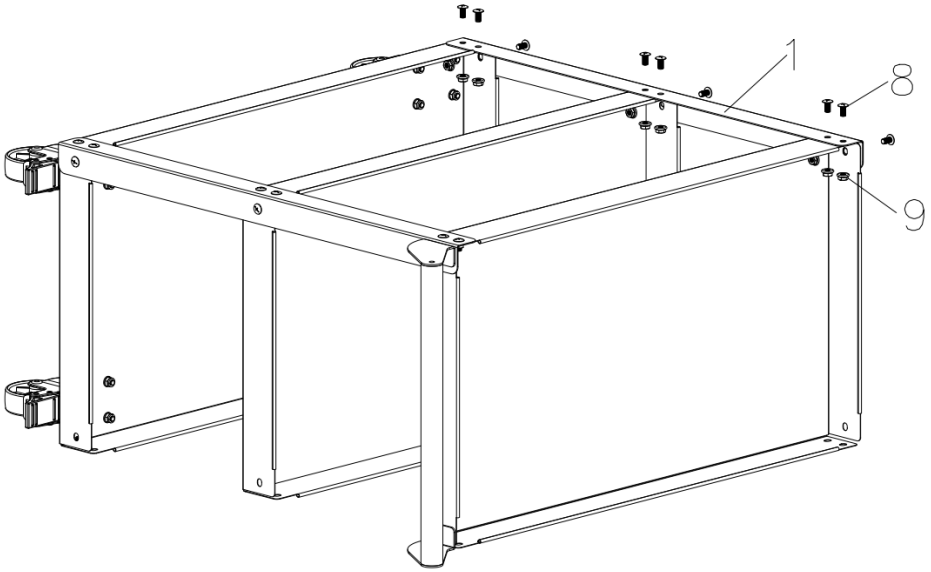

Passaggio 4 : Assemblaggio 1 # Verticale

1. Come mostrato, capovolgere il carrello portautensili e fissare il montante n. 1 con il bullone n. 8 e il dado n. 9. Evitare di serrare eccessivamente i bulloni.

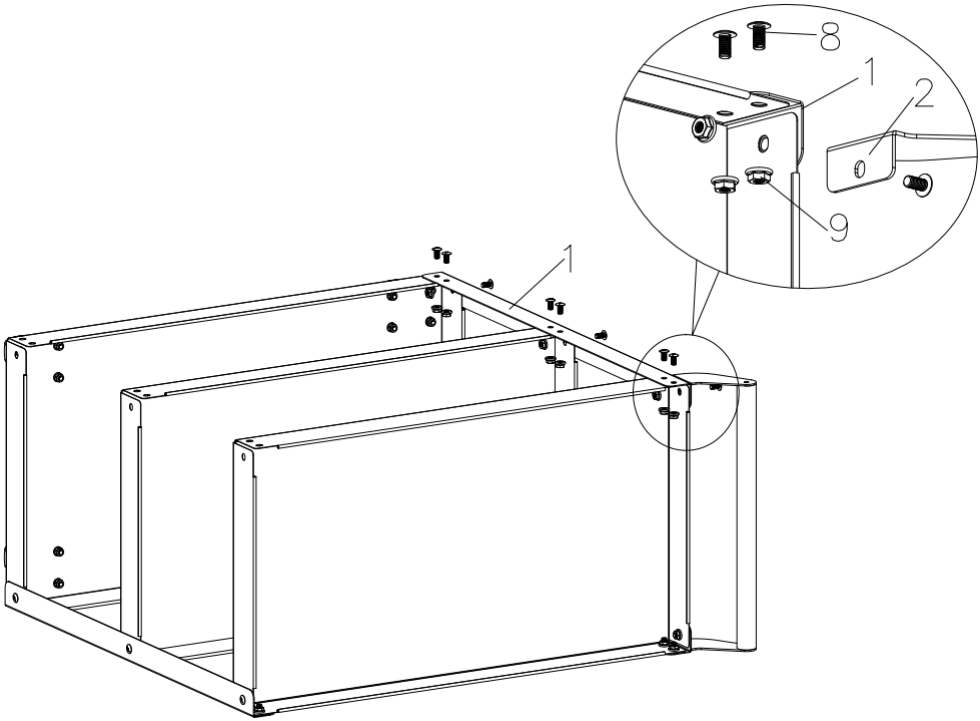

Passaggio 5 : Assemblaggio 1 # Verticale

1. Come mostrato, fissare il montante n. 1 con il bullone n. 8 e il dado n. 9. Evitare di serrare eccessivamente i bulloni.

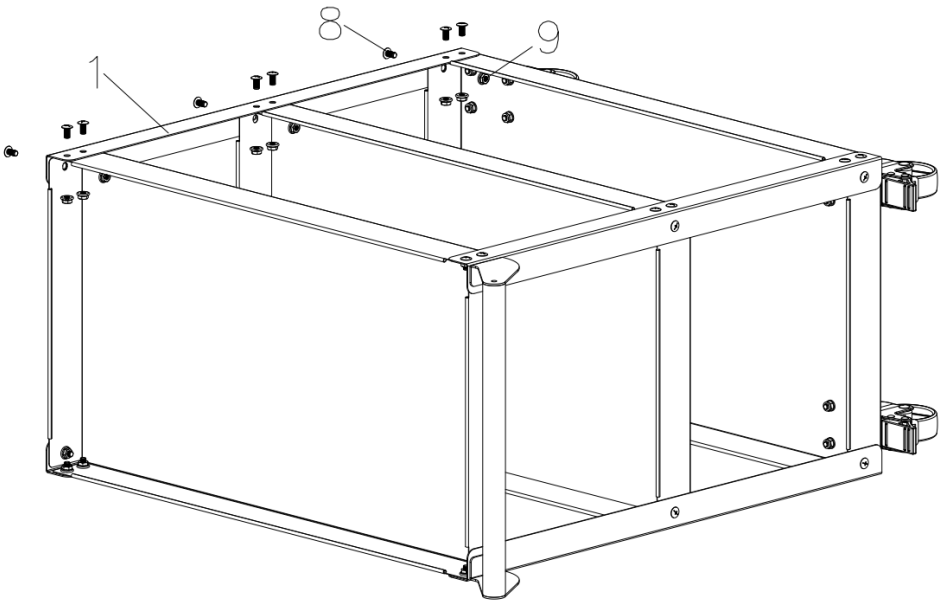

Passaggio 6 : Assemblaggio 12 # Cuscinetto in EVA .

1. Come mostrato, posizionare i cuscinetti in EVA da 12 libbre sul ripiano centrale da 4 libbre e sul ripiano superiore da 5 libbre.

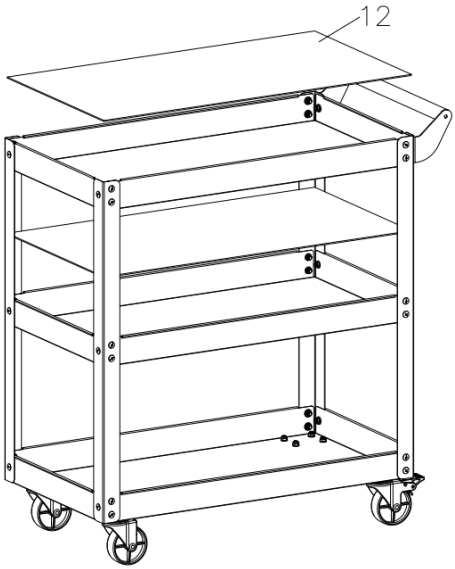

Passaggio 7 : Assemblaggio completato.

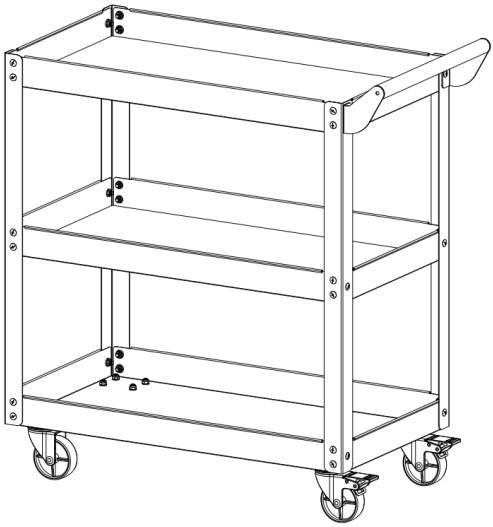

Nota: durante l'installazione, non serrare le viti finché non sono state montate tutte le parti .





VEVOR

Upgrade · The Home Creator Way

Carro de herramientas

Modelo: CR2914

VEVOR | Upgrade
The Home Creator Way

Modelo: CR2914

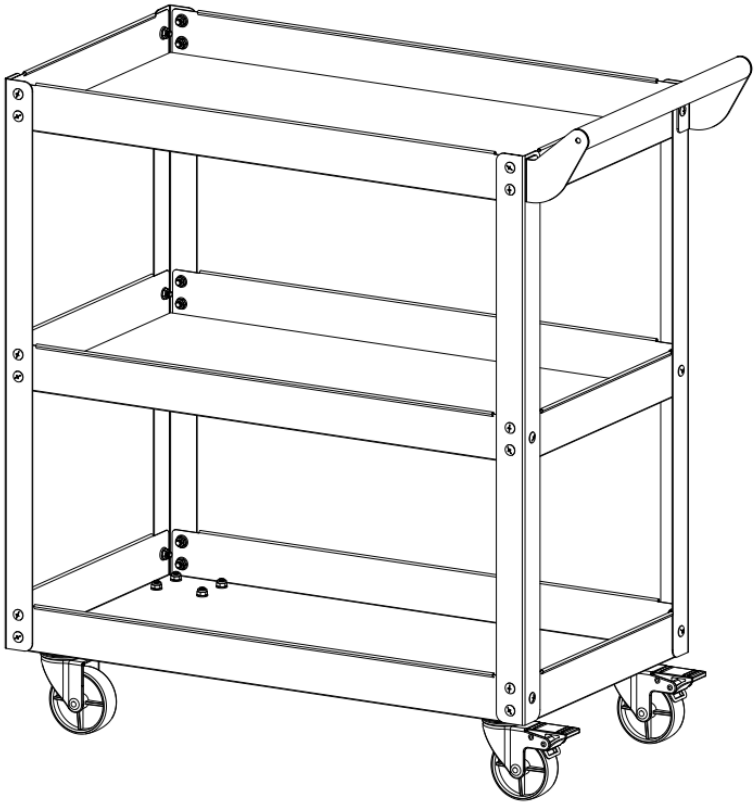

Estas son las instrucciones originales. Lea atentamente todo el manual antes de usar el producto. VEVOR se reserva el derecho de interpretar el manual de usuario. El aspecto del producto puede variar con respecto al que reciba. Le pedimos disculpas si no le informamos nuevamente sobre actualizaciones de tecnología o software.

INSTRUCCIONES DE SEGURIDAD IMPORTANTES

	Advertencia: Para reducir el riesgo de lesiones, el usuario debe leer atentamente el manual de instrucciones.
	Este símbolo, colocado antes de un comentario de seguridad, indica una precaución, advertencia o peligro. Ignorar esta advertencia puede provocar un accidente. Para reducir el riesgo de lesiones, incendios o electrocuciones, siga siempre las recomendaciones que se muestran a continuación.
	Advertencia: Asegúrese de usar guantes al utilizar este producto.

⚠ WARNING!

1) Conserve este manual para consultar las advertencias y precauciones de seguridad. El manual ofrece información importante sobre cómo ensamblar, usar y mantener este producto.
2) Manipule los bordes metálicos con cuidado.
3) NO se suba a este producto ni lo utilice como escalera.
4) NO altere este producto de ninguna manera que no esté prevista, ya que esto podría causar daños al producto o lesiones personales.
5) Ensámblalo siempre sobre una superficie plana.
6) El peso máximo soportado por la herramienta El peso del carrito no debe superar las 220 libras , distribuidas uniformemente.
7) Sujete bien la mercancía al carro con la correa de amarre antes de moverlo.
8) Advertencia: Para reducir el riesgo de lesiones, el usuario debe leer atentamente el manual de instrucciones.
9) El producto cumple con las normas y regulaciones pertinentes. La instalación de este dispositivo debe cumplir con todas las normativas aplicables y solo debe utilizarse en áreas bien ventiladas. Lea el manual de usuario antes de instalar y utilizar este equipo.
10) Este aparato no está diseñado para ser utilizado por personas (incluidos niños) con capacidades físicas, sensoriales o mentales reducidas, o con falta

de experiencia y conocimiento, a menos que una persona responsable de su seguridad les haya supervisado o instruido sobre el uso del aparato.

11) Los niños no deben jugar con el aparato.
12) Por favor, conserve el producto adecuadamente. Compruebe si presenta alguna anomalía antes de usarlo. Si detecta alguna anomalía, deje de usarlo.
13) Utilice el producto de acuerdo con el uso previsto; tenga en cuenta que un uso indebido puede causar lesiones.

PRECAUCIONES DE MONTAJE

1. Ensamble el producto siguiendo estrictamente las instrucciones. Un montaje incorrecto podría ser peligroso.
2. Por favor, utilice correctamente las gafas de seguridad y los guantes de trabajo durante el montaje.
3. La capacidad de carga y otros parámetros del producto se aplican únicamente al producto correctamente y completamente ensamblado.
4. También se pueden utilizar un destornillador Phillips, una llave de boca fija n.° 10 y un par de guantes (no incluidos en la caja).

TOME PRECAUCIONES

1. Este producto no es un juguete. No permita que los niños jueguen con este artículo ni que tengan acceso a él.
2. Compruebe cuidadosamente antes de usar. No lo utilice si alguna pieza está suelta o dañada.
3. Utilizar únicamente sobre superficies planas y duras.
4. No exceda la capacidad de carga indicada. Apriete bien todos los pomos antes de colocarles peso. Tenga en cuenta la capacidad de carga dinámica. Los cambios bruscos de carga pueden provocar una sobrecarga temporal y, en consecuencia, la falla del producto.

GUARDE ESTAS INSTRUCCIONES

PARÁMETROS DEL PRODUCTO

MODELO	CR2914
Tamaño del producto	740*365*785 mm
Límite de carga total	2 2 0 libras

Límite de carga del estante	73,3 libras

LISTA DE PIEZAS

Parte	Descripción	Imagen	Cantidad de piezas	Parte	Descripción	Imagen	Cantidad de piezas
1	Vertical		4	7	Rueda giratoria		2
2	Manejar		1	8	Tornillo M6* 12		52
3	Estante inferior	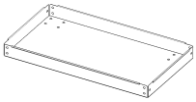	1	9	Tuerca M 6		36
4	Estante central	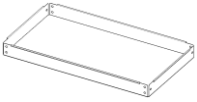	1	10	Tuerca de seguridad M6		16
5	Estante superior	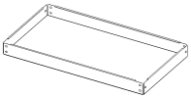	1	11	Arandela plana Φ6		16
6	Rueda giratoria con freno		2	12	Almohadilla de EVA		2

Atención:

Para obtener información adicional sobre las piezas que se enumeran a continuación, consulte el diagrama de montaje de este manual. Desempaque y separe todas las piezas en un área de trabajo despejada.

Instrucciones de montaje

1. Ensamble sobre una superficie de trabajo plana, dura y limpia. Desempaque y coloque -todos los componentes y herrajes, verifique que todas las piezas coincidan con la lista de piezas antes de comenzar el montaje.
2. Verificación posterior -al montaje: Agite las cuatro esquinas uniformemente para confirmar que la estructura sea estable y que no haya conexiones sueltas. Asegúrese de que las ruedas giren libremente y que los frenos funcionen correctamente.
3. Use guantes de trabajo durante el montaje. No realice el montaje si está cansado o bajo los efectos del alcohol o medicamentos.

Instrucciones de cuidado y mantenimiento

1. Limpie las superficies metálicas con un paño suave, seco o ligeramente húmedo. Elimine la grasa con un detergente neutro suave. Evite los limpiadores ácidos, alcalinos o abrasivos fuertes para proteger el revestimiento. Seque toda la humedad después de la limpieza.
2. Inspeccione todos los pernos de conexión M6 cada 2 -o 3 meses. Vuelva a apretar los pernos flojos; aumente la frecuencia de inspección en condiciones -de carga pesada o -propensas a impactos.
3. Mantenga las ruedas libres de pelo y residuos. Limpie los ejes de las ruedas regularmente. Aplique -lubricante de película seca para -ruedas que ruedan con dificultad. Reemplace las ruedas cuando estén desgastadas o los frenos fallen.
4. No exceda la carga total de 220 lbs y -la carga por estante de 73.3 lbs. Distribuya la carga uniformemente. Nunca se pare ni se suba a este carro de herramientas.
5. Almacene en interiores en un lugar seco y ventilado. Evite la exposición prolongada -a la luz solar, la lluvia o ambientes húmedos para prevenir la oxidación. Vacíe todos los artículos para -almacenamiento prolongado.
6. Inspeccione regularmente los paneles y estantes metálicos. Suspenda su uso si las piezas están dobladas, agrietadas o muy oxidadas.

PASO DE MONTAJE

Paso 1: Ensamblar las ruedas.

1. Dale la vuelta al estante inferior número 3.
2. Ensamble las ruedas giratorias de 6# con freno y las ruedas giratorias de 7# con pernos de 8#, arandelas planas de 11# y tuercas de seguridad de 10# como se muestra.

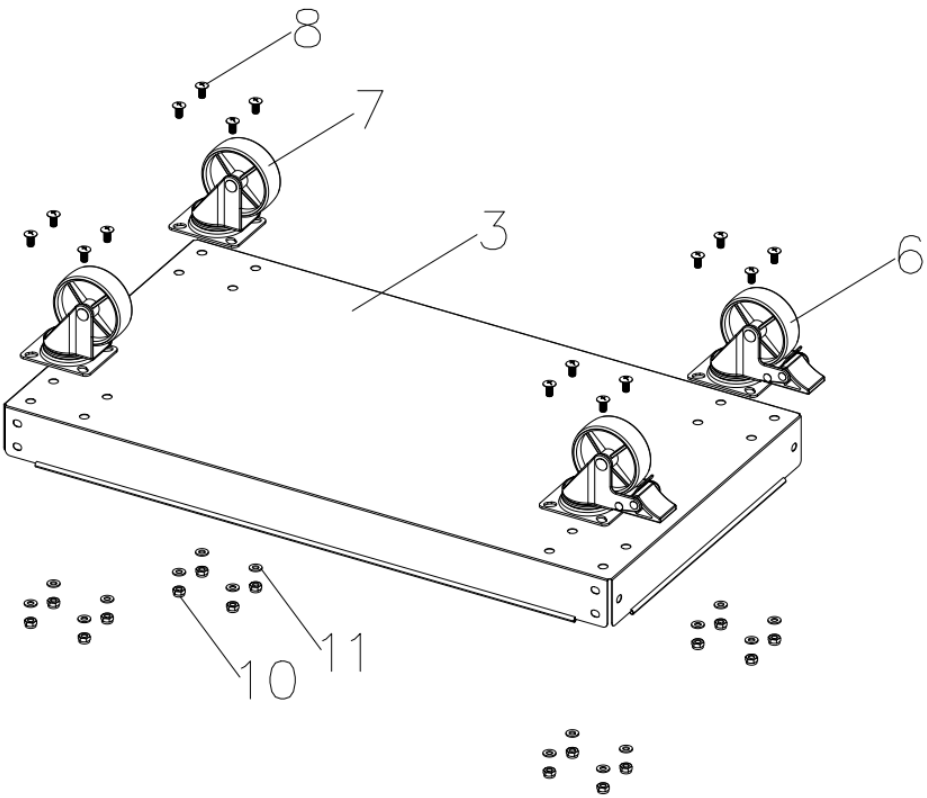

Paso 2: Ensamble el estante inferior n.° 3, el estante intermedio n.° 4, el estante superior n.° 5 y el asa n.° 2.

1. Como se muestra, fije el estante inferior n.° 3 y el estante central n.° 4 al soporte vertical n.° 1 con el perno n.° 8 y la tuerca n.° 9. Evite apretar demasiado los pernos . (Tenga en cuenta la secuencia de montaje del estante central n.° 4 y el estante superior n.° 5).

2. Como se muestra, fije el asa n.° 2 y el estante superior n.° 5 al soporte vertical n.° 1 con el perno n.° 8 y la tuerca n.° 9. Evite apretar demasiado los pernos. (Tenga en cuenta la secuencia de montaje del estante central n.° 4 y el estante superior n.° 5). Estante .)

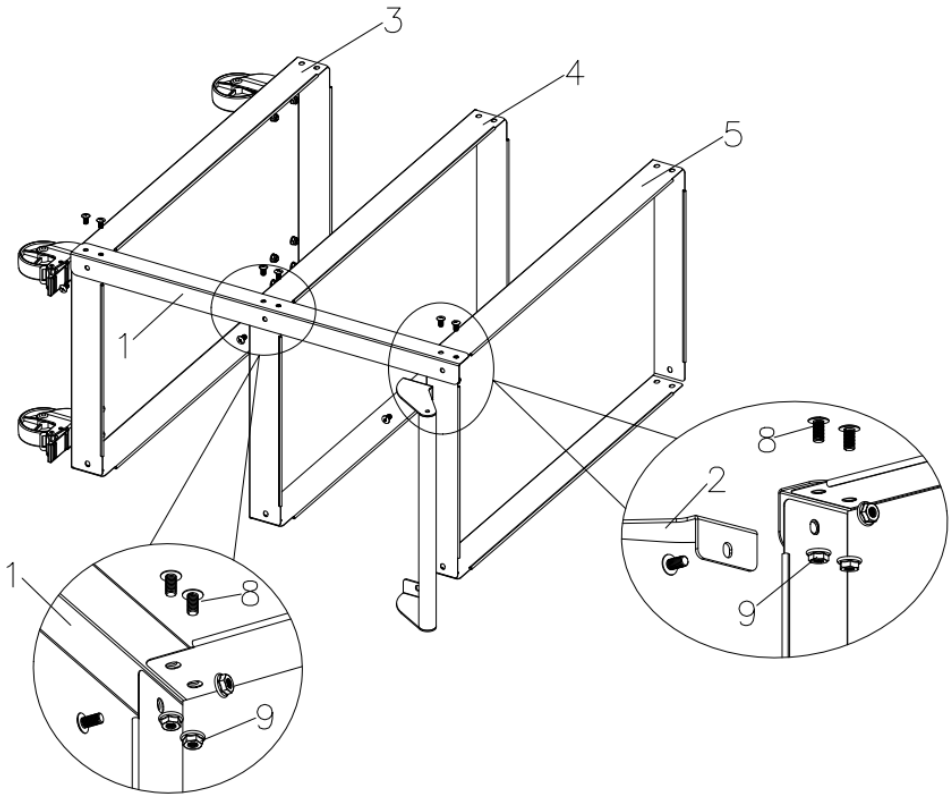

Paso 3: Ensamblar 1 # Vertical

1. Como se muestra, fije el soporte vertical n.° 1 con el perno n.° 8 y la tuerca n.° 9. Evite apretar demasiado los pernos.

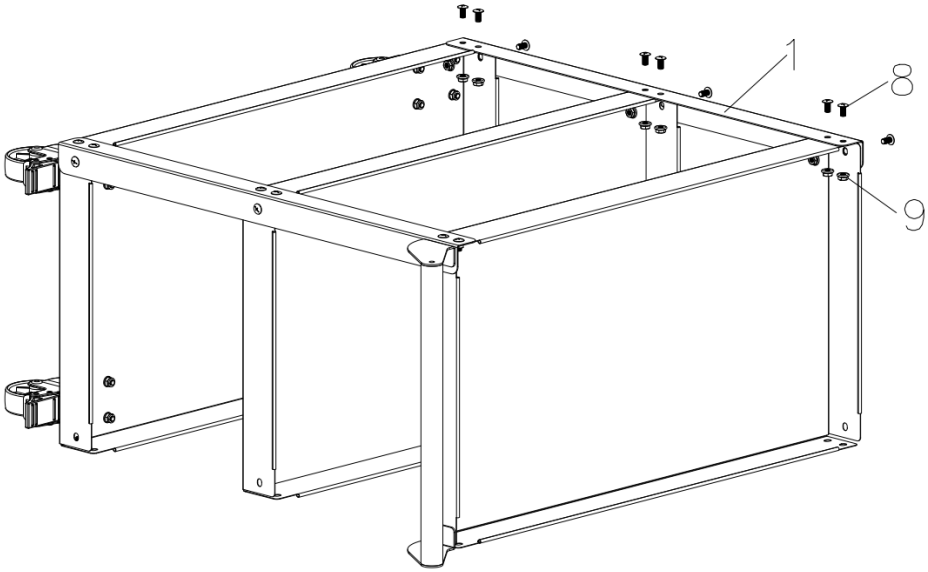

Paso 4 : Ensamblar 1 # Vertical

1. Como se muestra, voltee el carro de herramientas, fije el soporte vertical n.° 1 con el perno n.° 8 y la tuerca n.° 9. Evite apretar demasiado los pernos.

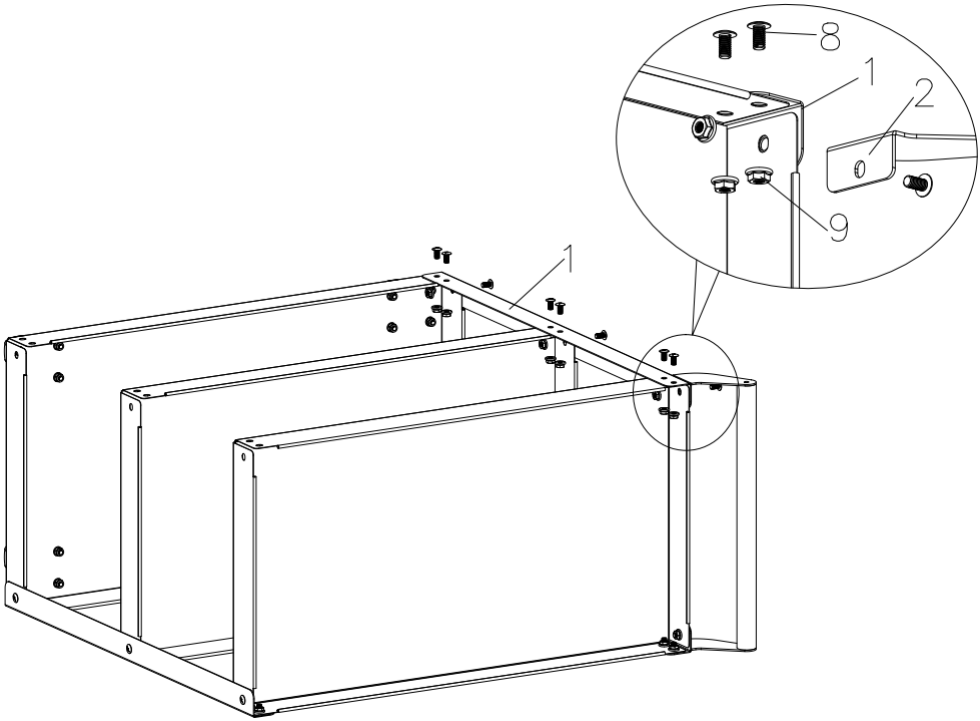

Paso 5 : Ensamblar 1 # Vertical

1. Como se muestra, fije el soporte vertical n.° 1 con el perno n.° 8 y la tuerca n.° 9. Evite apretar demasiado los pernos.

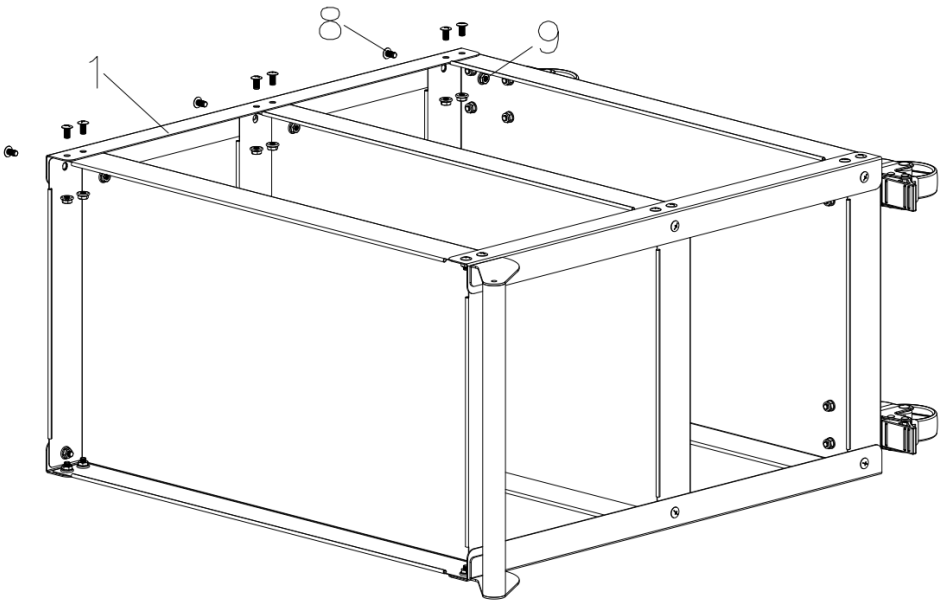

Paso 6 : Ensamblaje de la almohadilla EVA n .° 12 .

1. Como se muestra, coloque 12 almohadillas de EVA en el estante central de 4 y en el estante superior de 5.

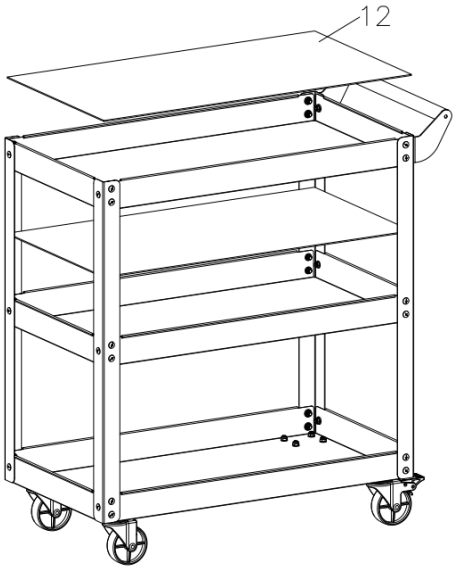

Paso 7 : Montaje completado.

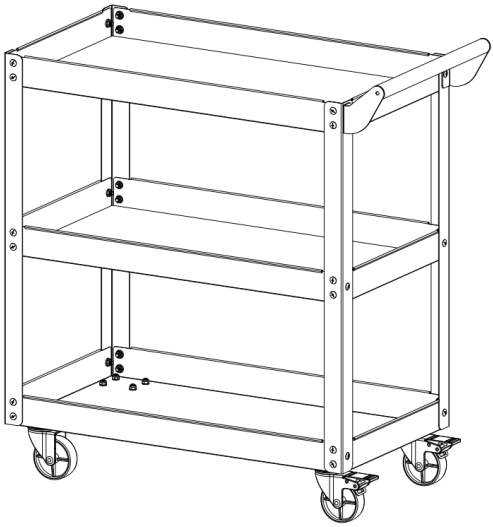

Nota: Durante la instalación, no apriete los tornillos hasta que todas las piezas estén instaladas .





VEVOR

Upgrade · The Home Creator Way

Wózek narzędziowy

Model: CR2914

VEVOR | Upgrade
The Home Creator Way

Model:CR2914

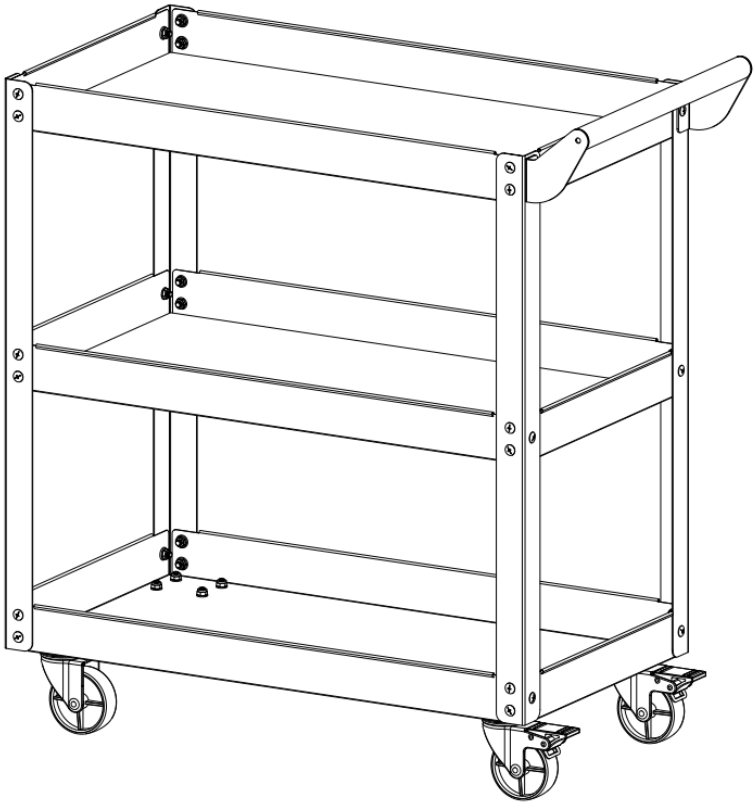

To jest oryginalna instrukcja obsługi. Przed użyciem prosimy o dokładne zapoznanie się z treścią instrukcji. Firma VEVOR zastrzega sobie prawo do jednoznacznej interpretacji niniejszej instrukcji obsługi. Wygląd produktu zależy od stanu, w jakim go otrzymali Państwo. Prosimy o wyrozumiałość, ale nie będziemy Państwa ponownie informować o aktualizacjach technologicznych lub oprogramowania naszego produktu.

WAŻNE INSTRUKCJE BEZPIECZEŃSTWA

	Ostrzeżenie - Aby zmniejszyć ryzyko obrażeń, użytkownik powinien dokładnie przeczytać instrukcję obsługi.
	Ten symbol, umieszczony przed uwagą dotyczącą bezpieczeństwa, wskazuje na rodzaj środka ostrożności, ostrzeżenia lub zagrożenia. Zignorowanie tego ostrzeżenia może doprowadzić do wypadku. Aby zmniejszyć ryzyko obrażeń ciała, pożaru lub porażenia prądem, należy zawsze przestrzegać poniższych zaleceń.
	Ostrzeżenie: Podczas stosowania tego produktu należy nosić rękawiczki.

⚠ WARNING!

1) Zachowaj tę instrukcję, aby zapoznać się z ostrzeżeniami i środkami ostrożności dotyczącymi bezpieczeństwa. Instrukcja zawiera ważne informacje dotyczące montażu, użytkowania i konserwacji produktu.
2) Proszę obchodzić się ostrożnie z krawędziami metalowymi.
3) NIE stawaj na tym produkcie ani nie używaj go jako drabiny.
4) NIE modyfikuj tego produktu w żaden sposób niezgodny z przeznaczeniem, gdyż może to spowodować uszkodzenie produktu lub obrażenia ciała.
5) Zawsze montuj na równej powierzchni.
6) Maksymalna masa ładunku na narzędziu Waga samochodu nie może przekraczać 220 funtów , równomiernie rozłożona.
7) Przed transportem należy mocno przypiąć towar do wózka za pomocą pasa mocującego.
8) Ostrzeżenie: Aby zminimalizować ryzyko obrażeń, użytkownik powinien uważnie przeczytać instrukcję obsługi.
9) Produkt jest zgodny z odpowiednimi normami i przepisami. Instalacja tego urządzenia musi być zgodna ze wszystkimi obowiązującymi przepisami i powinno być ono użytkowane wyłącznie w dobrze wentylowanych

pomieszczeniach. Przed instalacją i użytkowaniem urządzenia należy zapoznać się z instrukcją obsługi.

10) To urządzenie nie jest przeznaczone do użytku przez osoby (w tym dzieci) o ograniczonej sprawności fizycznej, sensorycznej lub umysłowej, a także osoby nieposiadające odpowiedniego doświadczenia lub wiedzy, chyba że znajdują się pod nadzorem osoby odpowiedzialnej za ich bezpieczeństwo lub otrzymały od niej instrukcje dotyczące korzystania z urządzenia.
11) Dzieci nie mogą bawić się urządzeniem.
12) Prosimy o prawidłowe przechowywanie produktu. Przed użyciem należy sprawdzić, czy produkt nie wykazuje oznak nieprawidłowości. W przypadku stwierdzenia nieprawidłowości, należy zaprzestać jego używania.
13) Używaj produktu zgodnie z jego przeznaczeniem, ostrzegając przed potencjalnymi obrażeniami na skutek niewłaściwego użycia.

ŚRODKI OSTROŻNOŚCI PODCZAS MONTAŻU

1. Prosimy o montaż produktu ściśle według instrukcji. Nieprawidłowy montaż może być niebezpieczny.
2. Podczas montażu należy prawidłowo nosić okulary ochronne i rękawice robocze.
3. Nośność i inne parametry produktu odnoszą się wyłącznie do produktu prawidłowo i kompletnie zmontowanego.
4. śrubokręta krzyżakowego, klucza płaskiego 1 0 # i pary rękawiczek (nie są dołączone do opakowania).

ŚRODKI OSTROŻNOŚCI

1. Ten produkt nie jest zabawką. Nie pozwalaj dzieciom bawić się nim ani mieć do niego dostępu.
2. Przed użyciem należy dokładnie sprawdzić. Nie używać, jeśli części są poluzowane lub uszkodzone.
3. Stosować wyłącznie na płaskich i twardych powierzchniach.
4. Nie przekraczaj podanej nośności. Dokręć mocno wszystkie pokrętła przed umieszczeniem na nich ciężarków. Zwróć uwagę na nośność dynamiczną! Nagłe zmiany obciążenia mogą tymczasowo spowodować nadmierne obciążenie, co może doprowadzić do awarii produktu.

ZACHOWAJ TE INSTRUKCJE

PARAMETRY PRODUKTU

MODEL	CR2914
Rozmiar produktu	740*365*785 mm
Całkowity limit obciążenia	2 2 0 funtów
Limit obciążenia półki	73,3 funta

LISTA CZĘŚCI

Część	Opis	Zdjęcie	Ilość części
1	Pionowo		4
2	Uchwyt		1
3	Dolna półka	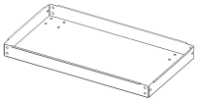	1
4	Półka środkowa	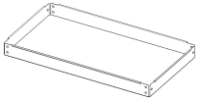	1
5	Najwyższa półka	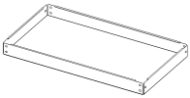	1
6	Kółko obrotowe z hamulcem		2

Część	Opis	Zdjęcie	Ilość części
7	Kółko obrotowe		2
8	Śruba M6* 12		52
9	Nakrętka M 6		36
10	Nakrętka zabezpieczająca M6		16
11	Podkładka płaska Φ6		16
12	Podkładka EVA		2

Uwaga:

Aby uzyskać dodatkowe informacje dotyczące części wymienionych poniżej, zapoznaj się ze schematem montażu w niniejszej instrukcji. Rozpakuj i oddziel wszystkie części w wolnym miejscu.

Instrukcja montażu
1. Montaż należy wykonać na płaskiej, twardej i czystej powierzchni roboczej. Rozpakuj i rozłóż -wszystkie elementy oraz osprzęt, a przed rozpoczęciem montażu sprawdź zgodność wszystkich części z listą części.
2. Kontrola po -montażu: Równomiernie potrząśnij czterema narożnikami, aby upewnić się, że konstrukcja jest stabilna i pozbawiona luźnych połączeń. Upewnij się, że kółka obracają się swobodnie, a hamulce działają prawidłowo.
3. Podczas montażu noś rękawice robocze. Nie montować w stanie zmęczenia ani pod wpływem alkoholu lub leków.

Instrukcje dotyczące pielęgnacji i konserwacji
1. Czyścić powierzchnie metalowe miękką, suchą lub lekko wilgotną ściereczką. Usuwać tłuszcz łagodnym, neutralnym detergentem. Unikać silnych kwasów, zasad lub środków czyszczących o odczynie ściernym, aby chronić powłokę. Po czyszczeniu wytrzeć całą wilgoć.
2. Sprawdzać wszystkie śruby łączące M6 co 2-3 -miesiące. Dokręcać luźne śruby; zwiększyć częstotliwość kontroli przy dużym -obciążeniu lub -w warunkach narażenia na uderzenia.
3. Utrzymywać kółka jezdne w czystości, usuwając włosy i zanieczyszczenia. Regularnie czyścić osie kół. Nakładać suchy -smar w przypadku -kół o sztywnym toczeniu. Wymienić kółka jezdne, gdy koła są zużyte lub hamulce nie działają prawidłowo.
4. Nie przekraczać całkowitego obciążenia 22,0 funtów i -obciążenia na półkę 73,3 funtów. Równomiernie rozłożyć ładunek. Nigdy nie stawać ani nie wspinać się na ten wózek narzędziowy.
5. Przechowywać w pomieszczeniu zamkniętym, w suchym, wentylowanym miejscu. Unikać długotrwałego -nasłonecznienia, deszczu lub wilgoci, aby zapobiec rdzewieniu. Opróżnić wszystkie rzeczy w celu długotrwałego -przechowywania.
6. Regularnie sprawdzać metalowe panele i półki. Zaprzestać użytkowania, jeśli części są wygięte, popękane lub mocno zardzewiałe.

KROK MONTAŻU

Krok 1: Montaż kółek.

1. Odwróć dolną półkę 3#.
2. Złóż kółka obrotowe 6# z hamulcem i kółka obrotowe 7# za pomocą śrub 8#, podkładek płaskich 11# i nakrętek zabezpieczających 10#, jak pokazano.

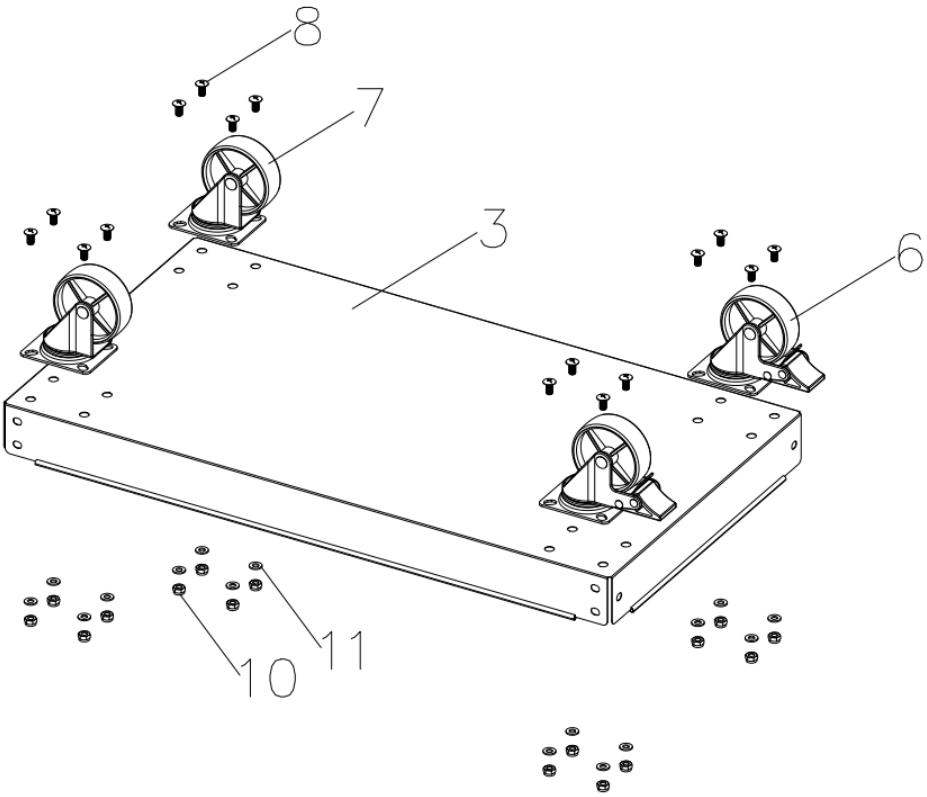

Krok 2: Złóż dolną półkę 3#, środkową półkę 4#, górną półkę 5# i uchwyt 2#

1. Jak pokazano, przymocuj dolną półkę 3# i środkową półkę 4# do słupka 1# za pomocą śruby 8# i nakrętki 9#. Unikaj nadmiernego dokręcania śrub . (Zwróć uwagę na kolejność montażu środkowej półki 4# i górnej półki 5#).

2. Jak pokazano, przymocuj uchwyt 2# i półkę górną 5# do słupka 1# za pomocą śruby 8# i nakrętki 9#. Unikaj nadmiernego dokręcania śrub. (Zwróć uwagę na kolejność montażu półki środkowej 4# i półki górnej 5#). Półka .)

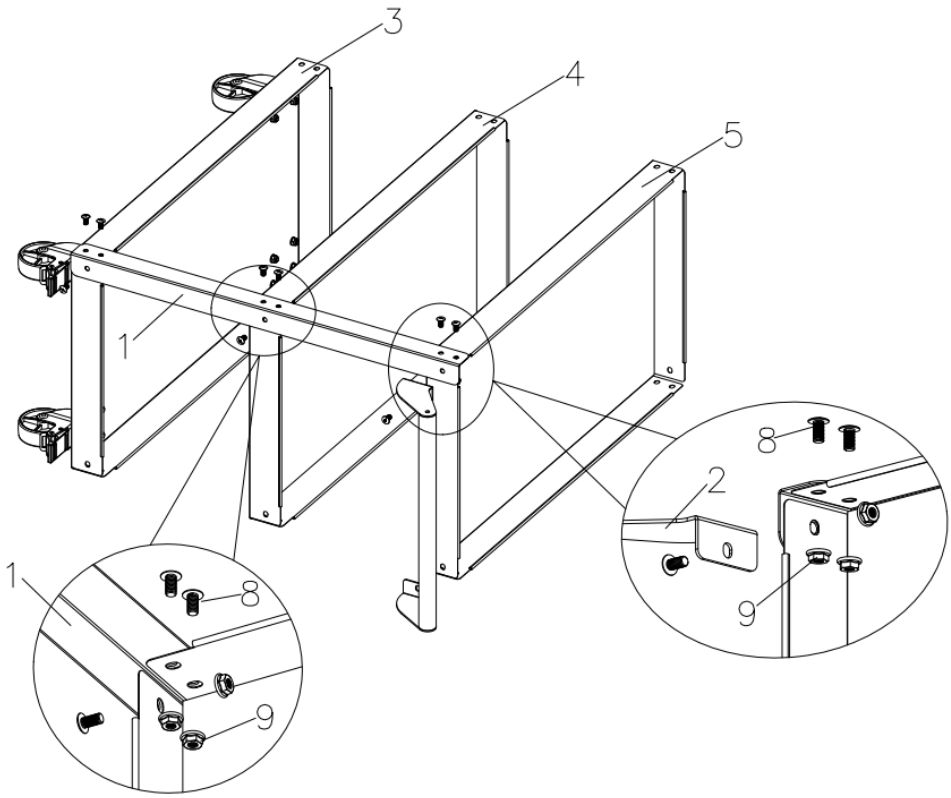

Krok 3: Złóż 1 # Pionowo

1. Jak pokazano, przymocuj słupek 1# śrubą 8# i nakrętką 9#. Unikaj nadmiernego dokręcania śrub.

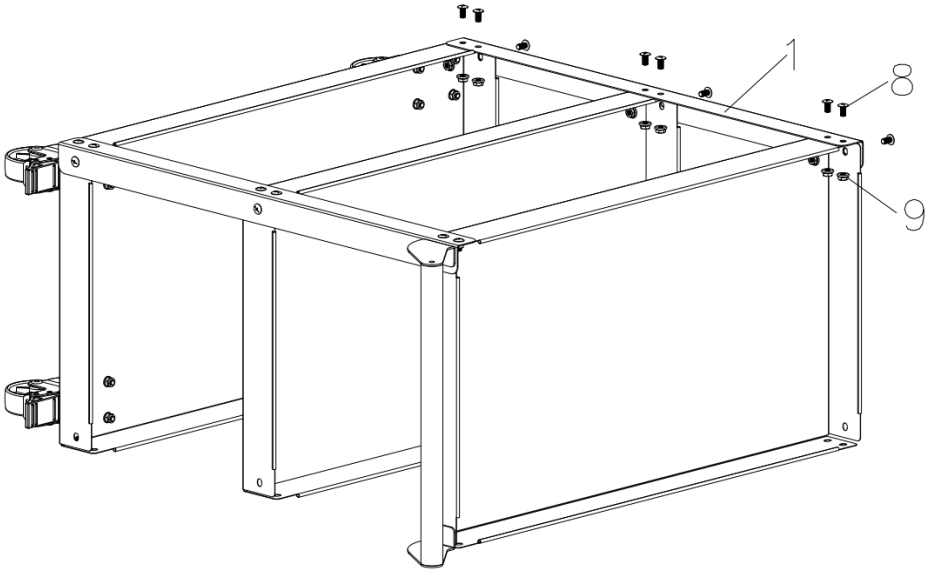

Krok 4 : Montaż 1 # Pionowo

1. Jak pokazano, odwróć wózek narzędziowy i zabezpiecz słupek 1# śrubą 8# i nakrętką 9#. Unikaj nadmiernego dokręcania śrub.

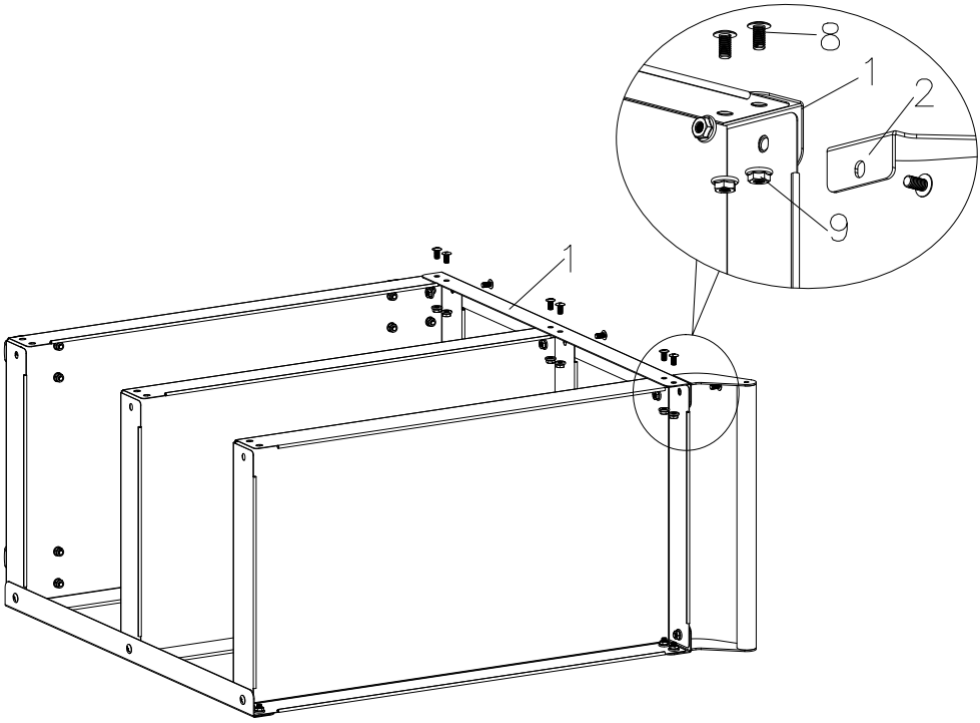

Krok 5 : Złóż 1 # Pionowo

1. Jak pokazano, przymocuj słupek 1# śrubą 8# i nakrętką 9#. Unikaj nadmiernego dokręcania śrub.

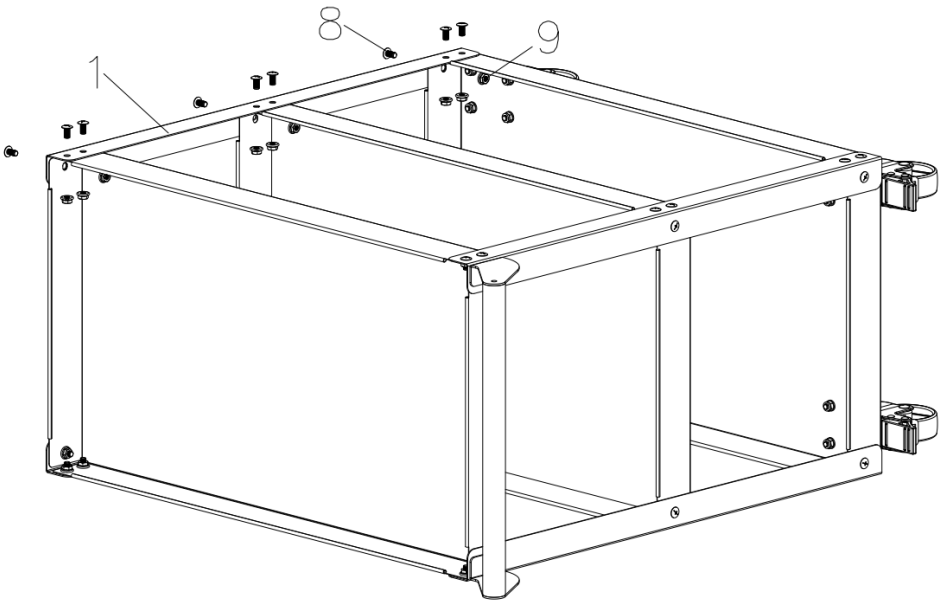

Krok 6 : Montaż 12 podkładek EVA .

1. Umieść podkładkę EVA o wadze 12# na środkowej półce o wadze 4# i górnej półce o wadze 5#, tak jak pokazano na rysunku.

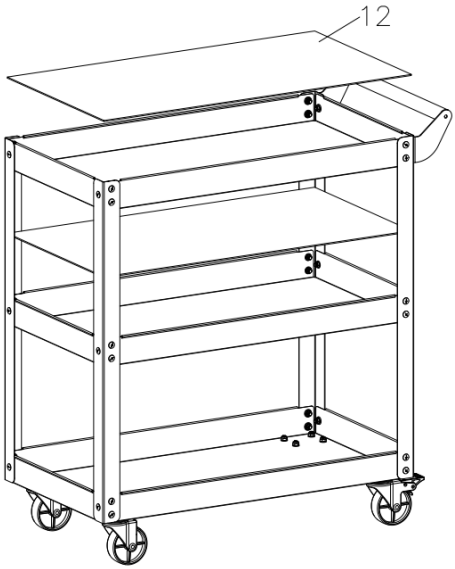

Krok 7 : Montaż ukończony.

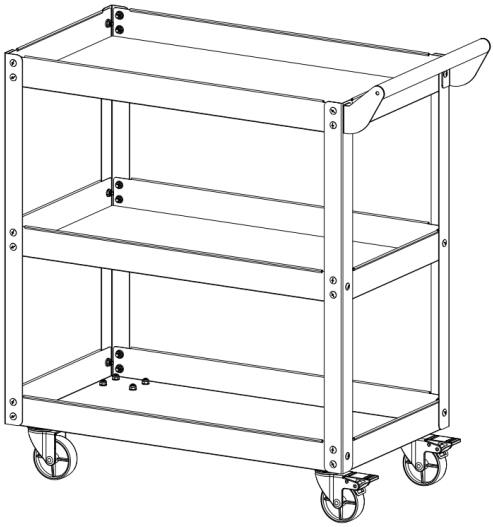

Uwaga: Podczas montażu nie dokręcaj śrub, dopóki nie zamontujesz wszystkich części .





VEVOR

Upgrade · The Home Creator Way

Gereedschapswagen

model: CR2914

VEVOR | Upgrade
The Home Creator Way

Model: CR2914

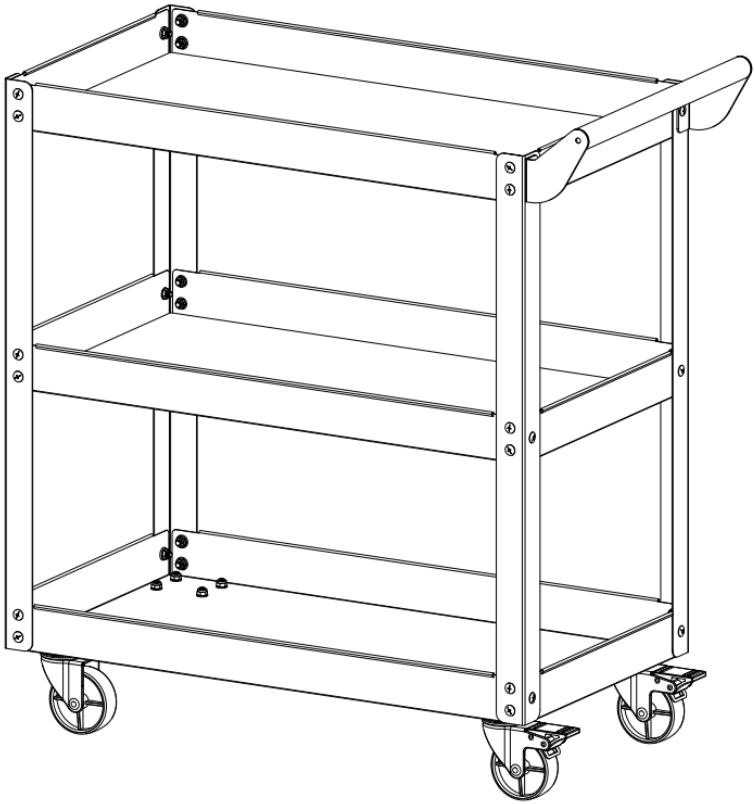

Dit is de originele handleiding. Lees alle instructies in de handleiding zorgvuldig door voordat u het product in gebruik neemt. VEVOR behoudt zich het recht voor om de gebruikershandleiding anders te interpreteren. Het uiterlijk van het product kan afwijken van het product dat u ontvangt. Wij zullen u niet opnieuw informeren over eventuele technologische of software-updates voor ons product.

BELANGRIJKE VEILIGHEIDSINSTRUCTIES

	Waarschuwing - Om het risico op letsel te verminderen, dient de gebruiker de gebruiksaanwijzing zorgvuldig te lezen.
	Dit symbool, geplaatst vóór een veiligheidsopmerking, duidt op een voorzorgsmaatregel, waarschuwing of gevaar. Het negeren van deze waarschuwing kan tot een ongeval leiden. Om het risico op letsel, brand of elektrocutie te verminderen, dient u altijd de onderstaande aanbevelingen op te volgen.
	Waarschuwing: Draag handschoenen bij gebruik van dit product.

⚠ WARNING!

1) Bewaar deze handleiding voor de veiligheidswaarschuwingen en voorzorgsmaatregelen. De handleiding bevat belangrijke informatie over de montage, het gebruik en het onderhoud van dit product.
2) Ga voorzichtig om met metalen randen.
3) Ga NIET op dit product staan en gebruik het NIET als ladder.
4) Wijzig dit product NIET op een manier die niet de bedoeling is, aangezien dit schade aan het product of persoonlijk letsel kan veroorzaken.
5) Monteer altijd op een vlakke ondergrond.
6) Het maximale gewicht dat op het gereedschap kan worden gedragen. Het gewicht van de kar mag niet meer dan 220 pond bedragen , gelijkmatig verdeeld.
7) Bind de goederen stevig vast met de spanband voordat u ze verplaatst.
8) Waarschuwing: Om het risico op letsel te verminderen, dient de gebruiker de gebruiksaanwijzing zorgvuldig te lezen.
9) Het product voldoet aan de relevante normen en voorschriften. De installatie van dit apparaat moet voldoen aan alle geldende voorschriften en het mag alleen worden gebruikt in goed geventileerde ruimtes. Lees de gebruikershandleiding voordat u dit apparaat installeert en gebruikt.

10) Dit apparaat is niet bedoeld voor gebruik door personen (inclusief kinderen) met beperkte fysieke, zintuiglijke of mentale vermogens, of die onvoldoende ervaring en kennis hebben, tenzij zij onder toezicht staan of instructies hebben gekregen over het gebruik van het apparaat van een persoon die verantwoordelijk is voor hun veiligheid.
11) Kinderen mogen niet met het apparaat spelen.
12) Bewaar het product op de juiste manier. Controleer vóór gebruik of het product niet defect is. Stop het gebruik als er een defect is.
13) Gebruik het product volgens het beoogde doel; wij waarschuwen voor mogelijk letsel door verkeerd gebruik.

VOORZORGSMAATREGELEN BIJ MONTAGE

1. Monteer het product strikt volgens de instructies. Onjuiste montage kan gevaarlijk zijn.
2. Draag tijdens de montage een veiligheidsbril en werkhandschoenen.
3. Het draagvermogen en andere productparameters gelden alleen voor het correct en volledig geassembleerde product.
4. Een kruiskopschroevendraaier, een steeksleutel maat 10 en een paar handschoenen kunnen ook worden gebruikt (niet inbegrepen in de doos).

NEEM DE VOORZORGSMAATREGELEN IN ACHT

1. Dit product is geen speelgoed. Laat kinderen niet met dit artikel spelen en zorg dat ze er geen toegang toe hebben.
2. Controleer zorgvuldig voor gebruik. Niet gebruiken als onderdelen losraken of beschadigd zijn.
3. Uitsluitend te gebruiken op vlakke en harde oppervlakken.
4. Overschrijd de aangegeven maximale belasting niet. Draai alle knoppen goed vast voordat u er gewichten op plaatst. Houd rekening met de dynamische maximale belasting! Plotselinge veranderingen in de belasting kunnen tijdelijk leiden tot overbelasting en productfalen.

BEWAAR DEZE INSTRUCTIES

PRODUCTPARAMETERS

MODEL	CR2914

Productafmetingen	740*365*785 mm
Maximale belastinglimiet	2 2 0 lbs
Maximale draagkracht van het schap	73,3 pond

ONDERDELENLIJST

Deel	Beschrijving	Afbeelding	Onderdeel Aantal	Deel	Beschrijving	Afbeelding	Onderdeel Aantal
1	Rechtop		4	7	Zwenkwiel		2
2	Hendel		1	8	Bout M6* 12		52
3	Onderste plank	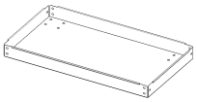	1	9	Moer M 6		36
4	Middelste plank	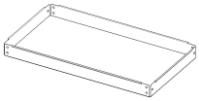	1	10	Borgmoer M6		16
5	Bovenste plank	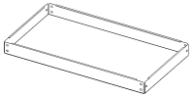	1	11	Platte ring Φ6		16
6	Zwenkwiel met rem		2	12	EVA-pad		2

Aandacht:

Raadpleeg voor meer informatie over de onderstaande onderdelen het montageschema in deze handleiding. Pak alle onderdelen uit en scheid ze op een schone werkplek.

Montage-instructies
1. Monteer op een vlakke, harde en schone werkplek. Pak -alle onderdelen en bevestigingsmaterialen uit en leg ze klaar. Controleer alle onderdelen aan de hand van de onderdelenlijst voordat u met de montage begint.
2. Controle na -montage: Schud de vier hoeken gelijkmatig om te controleren of de constructie stabiel is en er geen losse verbindingen zijn. Zorg ervoor dat de wielen vrij draaien en dat de remmen goed werken.
3. Draag werkhandschoenen tijdens de montage. Monteer het product niet als u moe bent of onder invloed van alcohol of medicijnen bent.

Onderhoudsinstructies
1. Reinig metalen oppervlakken met een zachte, droge of licht vochtige doek. Verwijder vet met een mild, neutraal reinigingsmiddel. Vermijd sterke zure, alkalische of schurende reinigingsmiddelen om de coating te beschermen. Veeg na het reinigen al het vocht weg.
2. Controleer alle M6-verbindingsbouten elke 2-3 -maanden. Draai losse bouten vast; controleer ze vaker bij zware -belasting of bij stoten -.
3. Houd de wielen vrij van haar en vuil. Reinig de wielassen regelmatig. Breng een droog -smeermiddel aan voor stroeve -wielen. Vervang de wielen wanneer ze versleten zijn of de remmen niet goed werken. 4. Overschrijd de totale belasting van 100 kg en -de belasting per plank van 33,5 kg niet . Verdeel de belasting gelijkmatig. Ga nooit op deze gereedschapswagen staan of klimmen.
5. Bewaar de gereedschapswagen binnenshuis op een droge, geventileerde plaats. Vermijd langdurige blootstelling -aan zonlicht, regen of een vochtige omgeving om roestvorming te voorkomen. Leeg alle inhoud bij langdurige -opslag.
6. Controleer regelmatig de metalen panelen en planken. Stop het gebruik als onderdelen verbogen, gebarsten of zwaar geroest zijn.

MONTAGESTAP

Stap 1: De wielen monteren.

1. Draai de onderste plank van 3# om.
2. Monteer de zwenkwielen van 6 pond met rem en de zwenkwielen van 7 pond met bouten van 8 pond, platte ringen van 11 pond en borgmoeren van 10 pond zoals afgebeeld.

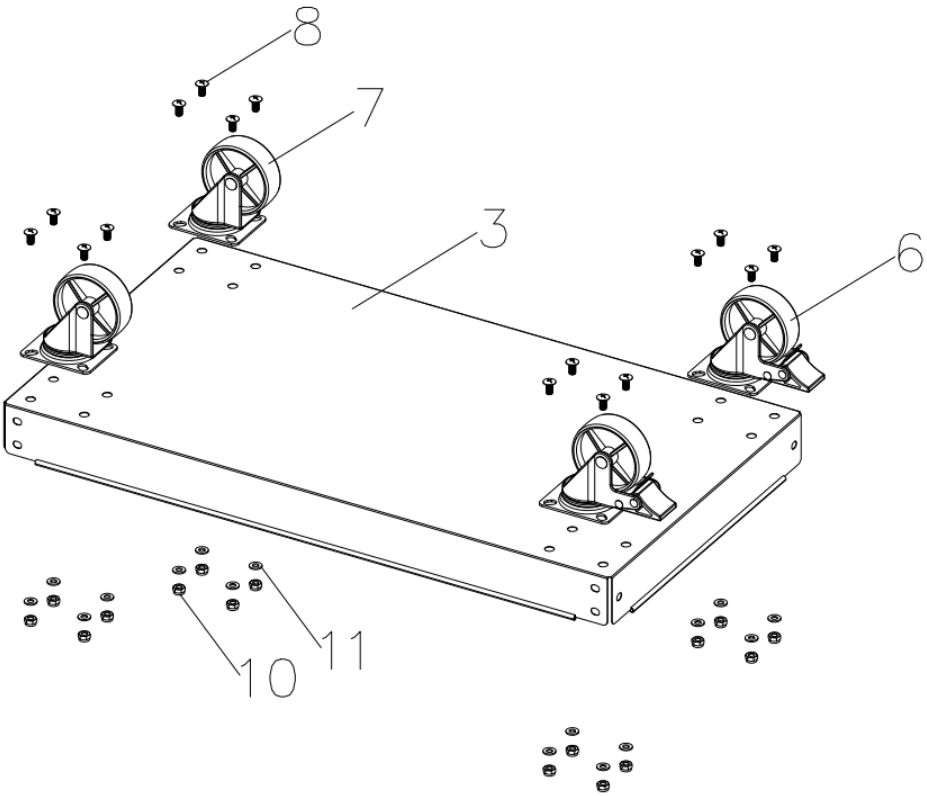

Stap 2: Monteer de onderste plank (3#), de middelste plank (4#), de bovenste plank (5#) en de handgreep (2#).

1. Zoals afgebeeld, bevestig de onderste plank (nr. 3) en de middelste plank (nr. 4) aan de staander (nr. 1) met bout (nr. 8) en moer (nr. 9). Draai de bouten niet te vast aan . (Let op de montagevolgorde van de middelste plank (nr. 4) en de bovenste plank (nr. 5).

2. Zoals afgebeeld, bevestig de handgreep (2#) en de bovenste plank (5#) aan de staander (1#) met bout (8#) en moer (9#). Draai de bouten niet te vast aan. (Let op de montagevolgorde van de middelste plank (4#) en de bovenste plank (5#). Plank .)

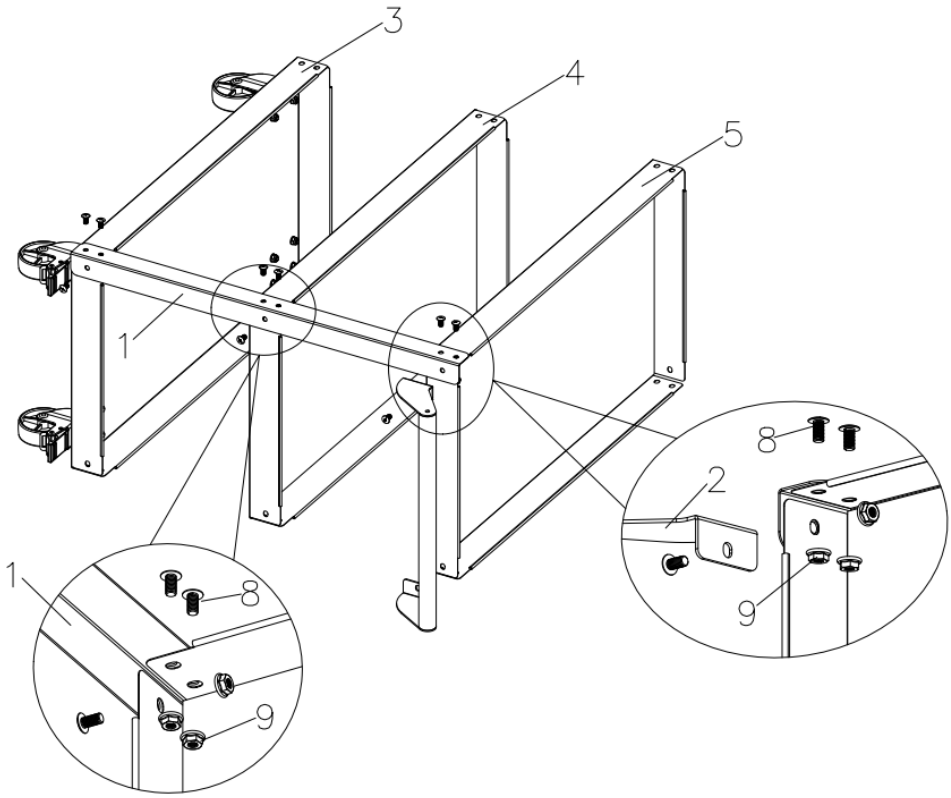

Stap 3: Montage 1 # Rechtopstaand

1. Zoals afgebeeld, bevestig staander 1# met bout 8# en moer 9#. Draai de bouten niet te vast aan.

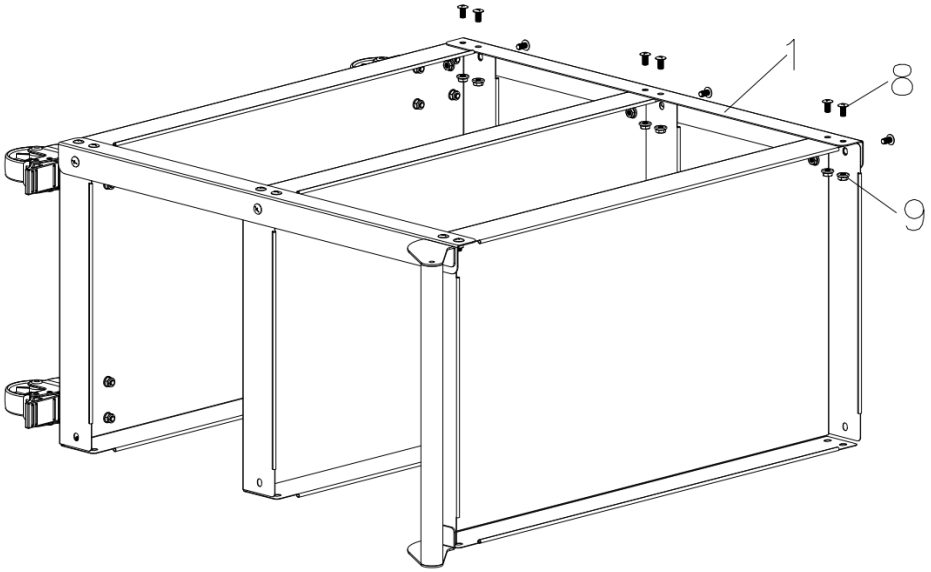

Stap 4 : Montage 1 # Rechtopstaand

1. Draai de gereedschapswagen om zoals afgebeeld en bevestig staander 1# met bout 8# en moer 9#. Draai de bouten niet te vast aan.

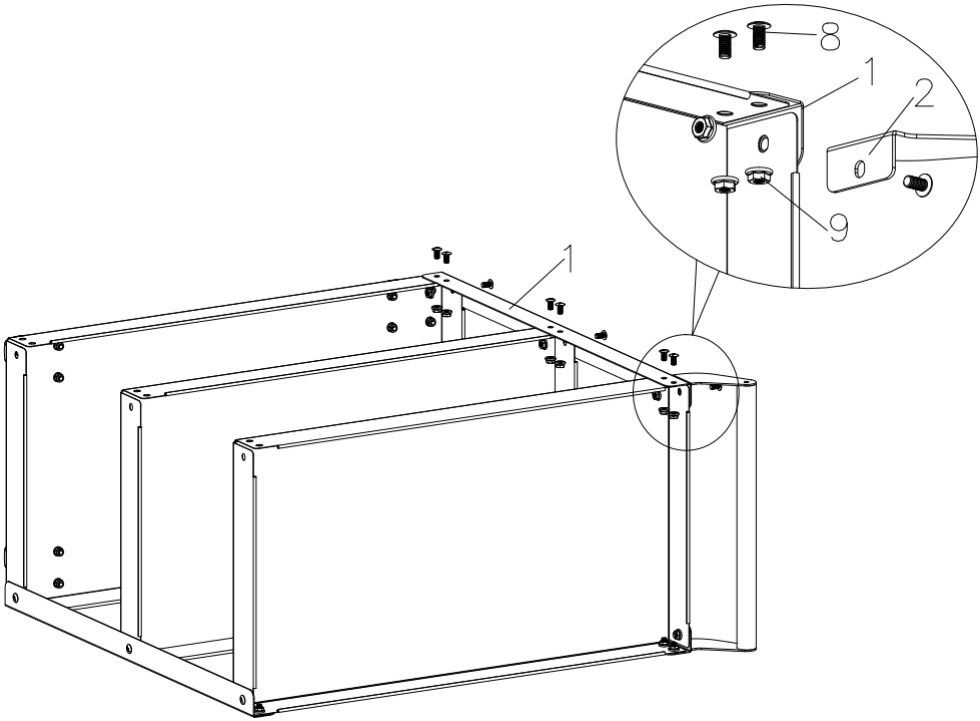

Stap 5 : Montage 1 # Rechtopstaand

1. Zoals afgebeeld, bevestig staander 1# met bout 8# en moer 9#. Draai de bouten niet te vast aan.

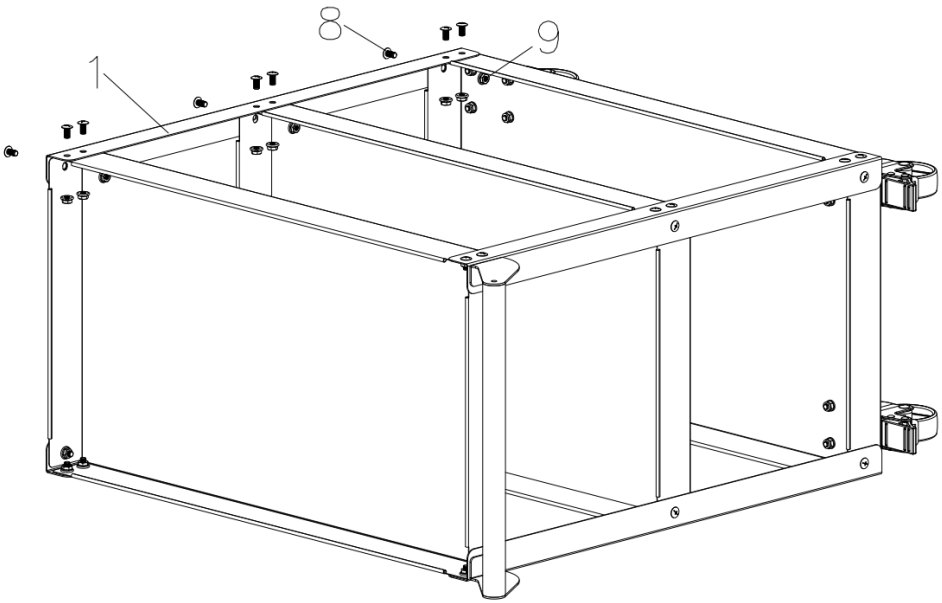

Stap 6 : Montage van 12 # EVA-pads .

1. Zoals afgebeeld, plaatst u de 12# EVA-pads op de middelste plank (4#) en de bovenste plank (5#).

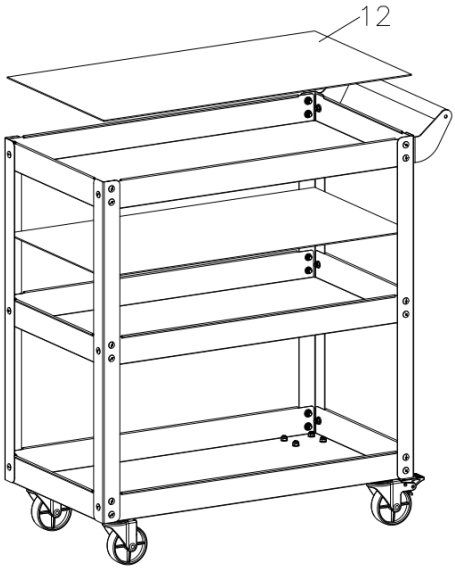

Stap 7 : Montage voltooid.

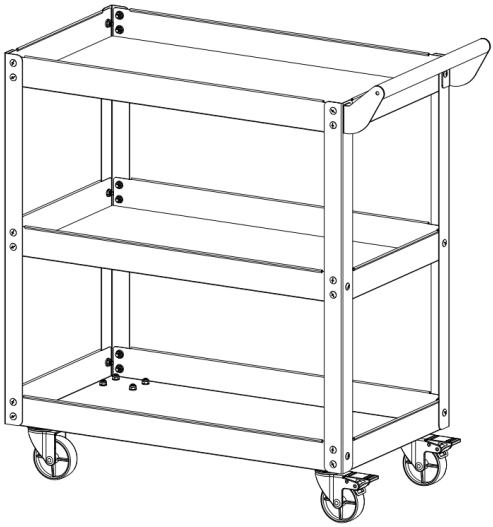

Let op: Draai de schroeven tijdens de installatie niet vast voordat alle onderdelen gemonteerd zijn .





VEVOR

Upgrade · The Home Creator Way

Verktygsvagn

Modell: CR2914

VEVOR | Upgrade
The Home Creator Way

Modell: CR2914

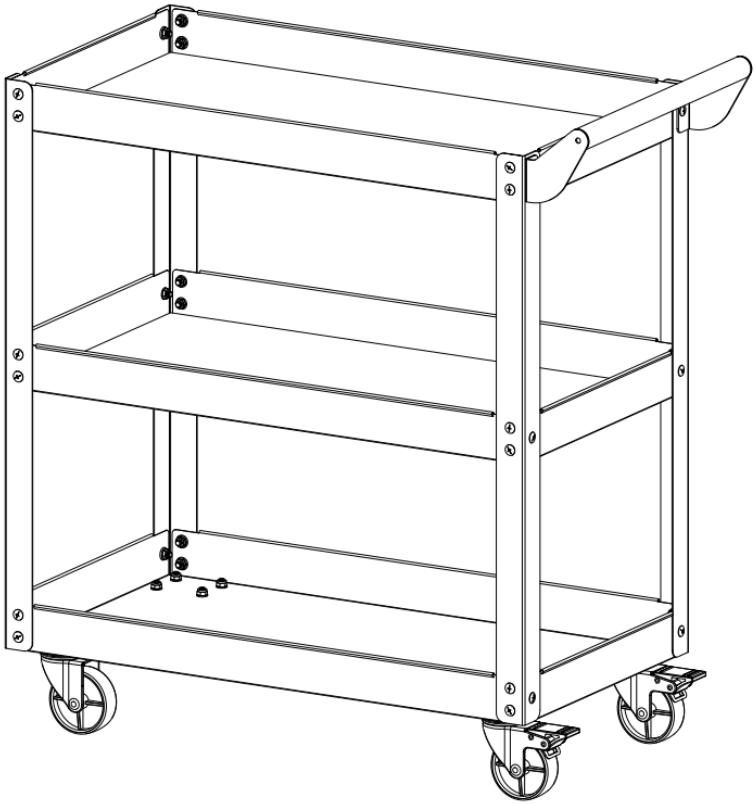

Detta är originalinstruktionerna, vänligen läs alla instruktioner noggrant innan du använder produkten. VEVOR förbehåller sig en tydlig tolkning av vår användarmanual. Produktens utseende ska vara beroende av den produkt du mottagit. Vi ber om ursäkt för att vi inte kommer att informera dig igen om det finns några teknik- eller programuppdateringar för vår produkt.

VIKTIGA SÄKERHETSINSTRUKTIONER

	Varning - För att minska risken för skador måste användaren läsa instruktionsmanualen noggrant.
	Denna symbol, som placeras före en säkerhetsanmärkning, indikerar en typ av försiktighetsåtgärd, varning eller fara. Att ignorera denna varning kan leda till en olycka. För att minska risken för skada, brand eller elchock, följ alltid rekommendationerna nedan.
	Varning - Var noga med att använda handskar när du använder den här produkten.

⚠ WARNING!

1) Spara denna manual för säkerhetsvarningar och försiktighetsåtgärder. Manualen ger viktig information om hur man monterar, använder och underhåller denna produkt.
2) Hantera metallkanterna försiktigt.
3) Stå INTE på denna produkt och använd den INTE som stege.
4) ÄNDRINGA INTE denna produkt på något sätt som inte är avsett, eftersom det kan orsaka produktskador eller personskador.
5) Montera alltid på en jämn yta.
6) Den maximala lastvikten på verktyget Cart är inte mer än 220 pund , jämnt fördelat.
7) Bind fast godset ordentligt med förtöjningsremmen på vagnen innan flytt.
8) Varning – För att minska risken för skador måste användaren läsa instruktionsmanualen noggrant.
9) Produkten uppfyller relevanta standarder och föreskrifter. Installationen av denna enhet måste uppfylla alla tillämpliga föreskrifter och den bör endast användas i välventilerade utrymmen. Läs användarmanualen innan du installerar och använder denna utrustning.
10) Denna apparat är inte avsedd att användas av personer (inklusive barn) med nedsatt fysisk, sensorisk eller mental förmåga, eller bristande erfarenhet och

kunskap, såvida de inte har övervakats eller fått instruktioner om användningen av apparaten av en person som ansvarar för deras säkerhet.

11) Barn får inte leka med apparaten.
12) Förvara produkten ordentligt. Kontrollera om produkten är avvikande före användning. Om den är avvikande, sluta använda den.
13) Använd produkten enligt avsett ändamål. Varna för potentiella skador vid felaktig användning.

FÖRSIKTIGHETSÅTGÄRDER VID MONTERING

1. Montera produkten noggrant enligt instruktionerna. Felaktig montering kan vara farlig.
2. Använd skyddsglasögon och arbetshandskar på lämpligt sätt under monteringen.
3. Bärförmåga och andra produktparametrar tillämpas endast på den korrekt och fullständigt monterade produkten.
4. En stjärnskruvmejsel, en gaffelnyckel 10 # och ett par handskar kan också användas (ingår ej i kartongen).

ANVÄND FÖRSIKTIGHETSÅTGÄRDER

1. Denna produkt är inte en leksak. Låt inte barn leka med eller få tillgång till denna produkt.
2. Kontrollera noggrant före användning. Använd inte om delar lossnar eller skadas.
3. Använd endast på plana och hårda ytor.
4. Överskrid inte den angivna bärförmågan. Dra åt alla vred ordentligt innan du placerar vikter på dem. Var medveten om den dynamiska bärförmågan! Plötsliga belastningsförändringar kan tillfälligt orsaka överbelastning, vilket leder till produktfel.

SPARA DESSA INSTRUKTIONER

PRODUKTPARAMETRAR

MODELL	CR2914
Produktstorlek	740*365*785 mm
Total lastgräns	2 2 0 pund

Hyllbelastningsgräns	73,3 pund

DELLISTA

Del	Beskrivning	Bild	Del Antal
1	Upprätt		4
2	Hantera		1
3	Nedersta hyllan	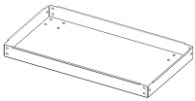	1
4	Mellanhyllan	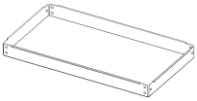	1
5	Översta hyllan	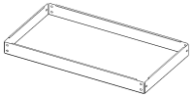	1
6	Svänghjul med broms		2

Del	Beskrivning	Bild	Del Antal
7	Svänghjul		2
8	Bult M6* 12		52
9	Mutter M6		36
10	Låsmutter M6		16
1 1	Platt bricka Φ6		16
1 2	EVA-dyna		2

Uppmärksamhet:

För ytterligare information om delarna som listas nedan, se monteringsschemat i denna manual. Packa upp och separera alla delar på en fri arbetsyta.

Monteringsanvisning

1. Montera på en plan, hård och ren arbetsyta. Packa upp och lägg -ut alla komponenter och hårdvara, verifiera alla delar mot stycklistan innan monteringen påbörjas.
2. Kontroll efter -montering: Skaka fyra hörn jämnt för att bekräfta en stabil struktur utan lösa förbindningar. Se till att hjulen roterar fritt och att bromsarna fungerar korrekt.
3. Använd arbetshandskar under monteringen. Montera inte när du är trött eller påverkad av alkohol eller medicinering.

Skötsel- och underhållsinstruktioner

1. Rengör metallytor med en mjuk, torr eller lätt fuktig trasa. Avlägsna fett med ett milt, neutralt rengöringsmedel. Undvik starka sura, alkaliska eller slipande rengöringsmedel för att skydda beläggningen. Torka bort all fukt efter rengöring.
2. Inspektera alla M6-anslutningsbultar varannan till -var tredje månad. Dra åt lösa bultar; öka inspektionsfrekvensen vid tung -belastning eller -stötutsatta förhållanden.
3. Håll hjulen fria från hår och skräp. Rengör hjulaxlarna regelbundet. Applicera torrfilmssmörjmedel -för styvt -rullande hjul. Byt ut hjulen när hjulen är slitna eller bromsarna inte fungerar som de ska.
4. Överskrid inte den totala belastningen på 10,8 kg och -3 kg per hyllplan . Fördela lasten jämnt. Stå eller klättra aldrig på denna verktygsvagn.
5. Förvara inomhus på en torr, ventilerad plats. Undvik långvarigt -solljus, regn eller fuktig miljö för att förhindra rost. Töm alla varor vid långtidsförvaring -.
6. Inspektera regelbundet metallpaneler och hyllor. Avbryt användningen om delarna är böjda, spruckna eller kraftigt rostiga.

MONTERINGSSTEG

Steg 1: Montera hjulen.

1. Vänd den 3# nedersta hyllan.
2. Montera 6# svänghjul med broms och 7# svänghjul med 8# bultar, 11# brickor och 10# låsmuttrar enligt bilden.

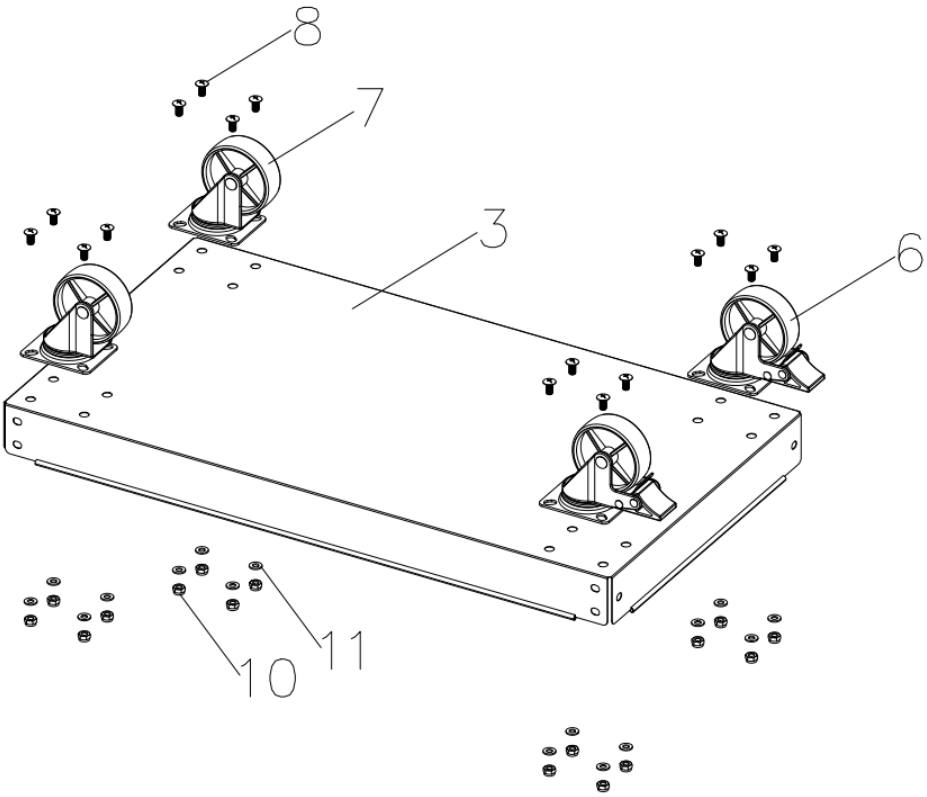

Steg 2: Montera 3# bottenhylla, 4# mellanhylla, 5# överhylla och 2# handtag

1. Som visas, fäst 3# bottenhylla och 4# mittenhylla till 1# upprättstående stativ med 8# bult och 9# mutter. Undvik att dra åt bultarna för hårt . (Observera monteringsordningen för 4# mittenhylla och 5# överhylla.)

2. Som visas, fäst 2# handtag och 5# överhylla på 1# upprättstående med 8# bult och 9# mutter. Undvik att dra åt bultarna för hårt. (Observera monteringssekvensen för 4# mittenhylla och 5# överhylla) Hylla .)

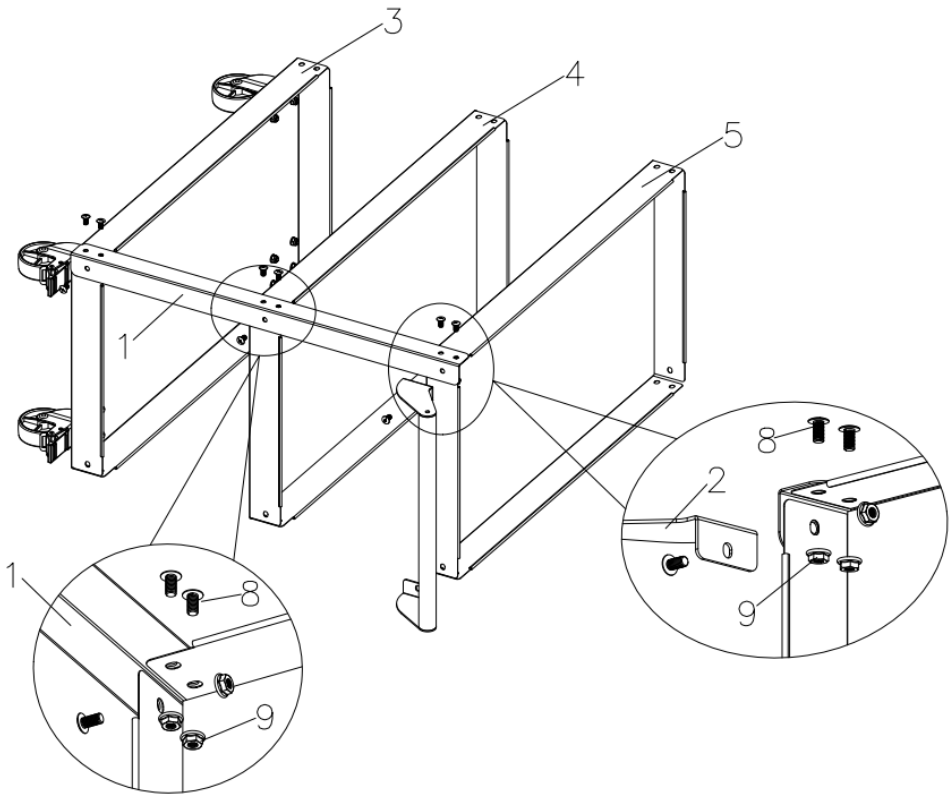

Steg 3: Montera 1 # Upprätt

1· Fäst 1#-stolpen med 8#-bult och 9#-mutter enligt bilden. Undvik att dra åt bultarna för hårt.

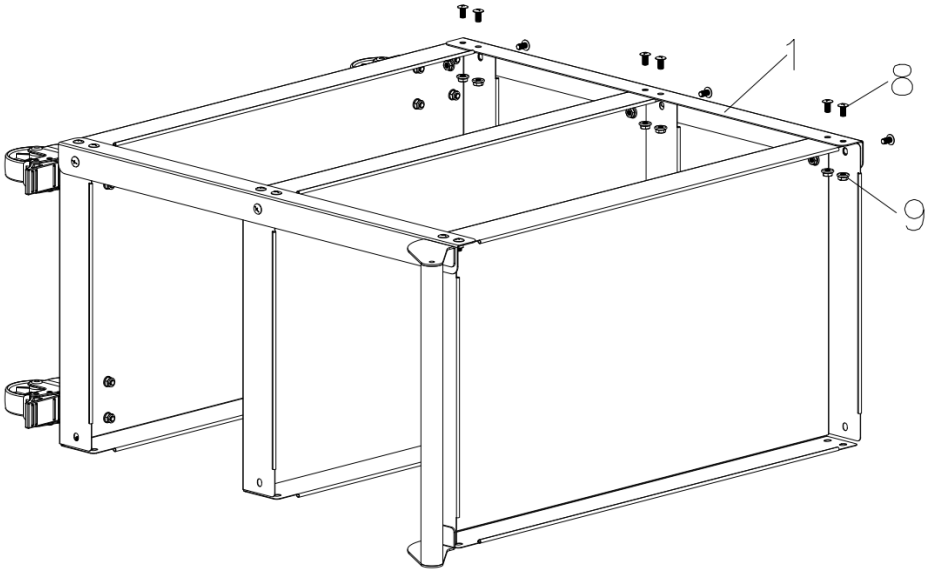

Steg 4 : Montera 1 # Upprätt

1· Vänd verktygsvagnen som visas och säkra 1#-stolpen med 8#-bult och 9#-mutter. Undvik att dra åt bultarna för hårt.

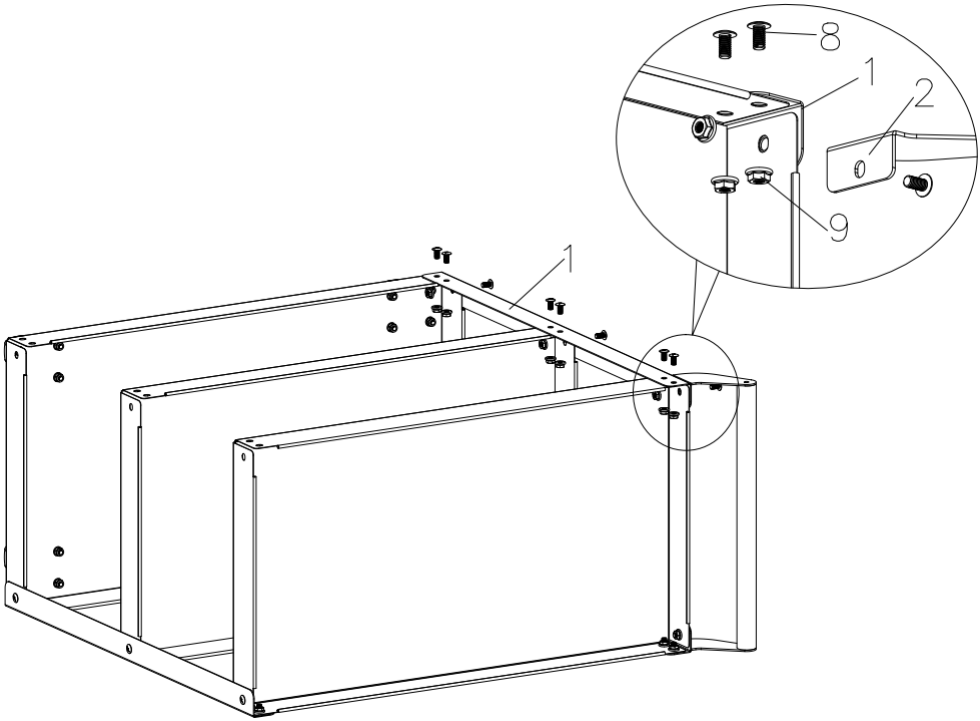

Steg 5 : Montera 1 # Upprätt

1· Fäst 1#-stolpen med 8#-bult och 9#-mutter enligt bilden. Undvik att dra åt bultarna för hårt.

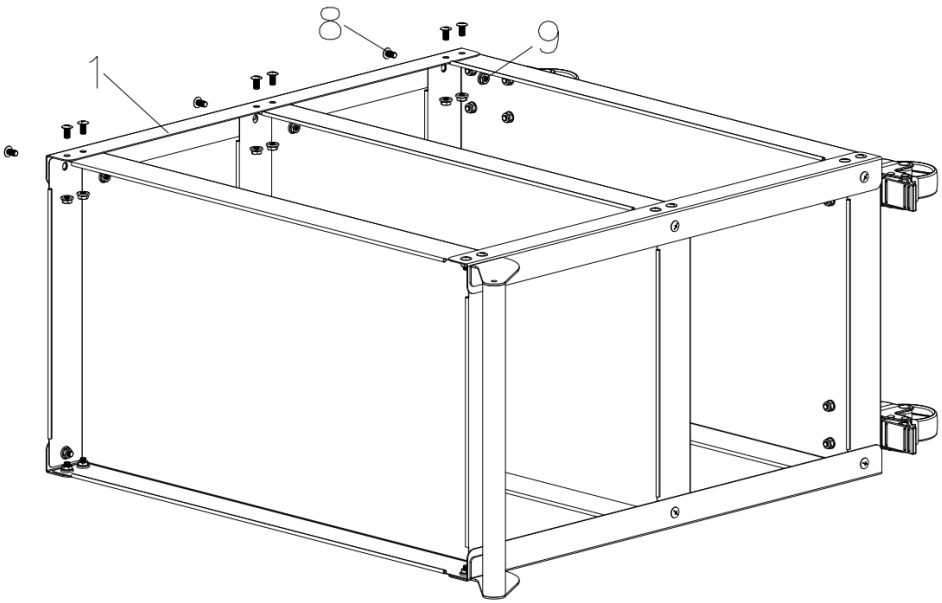

Steg 6 : Montering av 12 -pack EVA-dyna .

1. Placera 12 st EVA- dynor på mittenhyllan (4 st) och överhyllan (5 st) som visas .

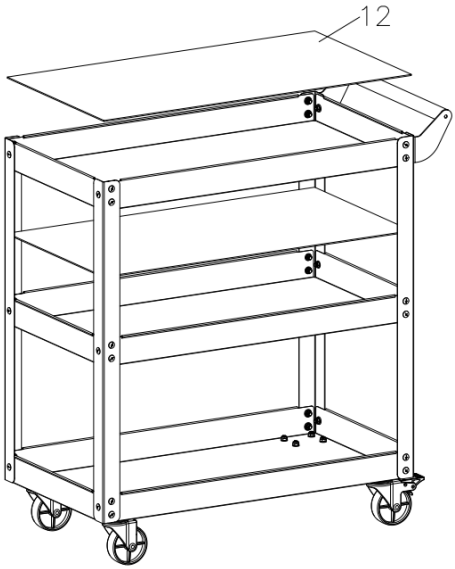

Steg 7 : Montering klar.

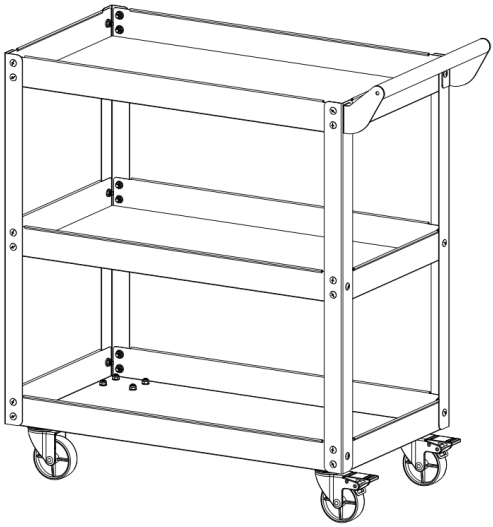

Obs: Dra inte åt skruvarna under installationen förrän alla delar är monterade .





VEVOR

Upgrade · The Home Creator Way

vozíku na nářadí

: CR2914

VEVOR | Upgrade
The Home Creator Way

Model: CR2914

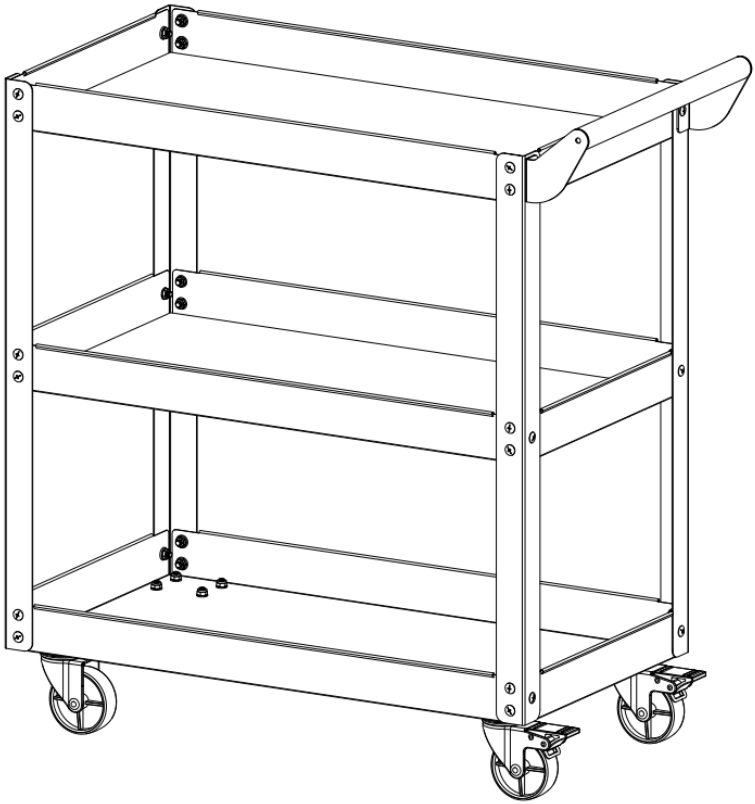

Toto je původní návod k použití, před použitím si prosím pečlivě přečtěte všechny pokyny v manuálu. Společnost VEVOR si vyhrazuje právo na jednoznačný výklad uživatelské příručky. Vzhled produktu se bude lišit v závislosti na produktu, který jste obdrželi. Prosíme, odpusťte nám, že vás nebudeme informovat o případných technologických nebo softwarových aktualizacích našeho produktu.

DŮLEŽITÉ BEZPEČNOSTNÍ POKYNY

	Varování - Aby se snížilo riziko zranění, musí si uživatel pečlivě přečíst návod k obsluze.
	Tento symbol, umístěný před bezpečnostním komentářem, označuje určitý druh bezpečnostního upozornění, varování nebo nebezpečí. Ignorování tohoto varování může vést k nehodě. Abyste snížili riziko zranění, požáru nebo úrazu elektrickým proudem, vždy dodržujte níže uvedená doporučení.
	Varování - Při používání tohoto produktu nezapomeňte nosit rukavice.

⚠ WARNING!

1) Uschovejte si tento návod k obsluze, kde naleznete bezpečnostní varování a opatření. Návod obsahuje důležité informace o montáži, používání a údržbě tohoto produktu.
2) S kovovými hranami zacházejte opatrně.
3) NESTOUPEJTE na tento výrobek ani jej nepoužívejte jako žebřík.
4) NEUPRAVUJTE tento výrobek žádným způsobem, který není určen k jeho použití, mohlo by dojít k jeho poškození nebo zranění osob.
5) Vždy sestavujte na rovném povrchu.
6) Maximální hmotnost naloženého na nástroji Hmotnost kartáče nepřesahuje 220 liber , rovnoměrně rozložená.
7) Před přepravou zboží pevně připevněte k vozíku pomocí upevňovacího popruhu.
8) Varování – Aby se snížilo riziko zranění, musí si uživatel pečlivě přečíst návod k obsluze.
9) Výrobek splňuje příslušné normy a předpisy. Instalace tohoto zařízení musí být v souladu se všemi platnými předpisy a mělo by být provozováno pouze v dobře větraných prostorách. Před instalací a používáním tohoto zařízení si prosím přečtěte uživatelskou příručku.

10) Tento spotřebič není určen k používání osobami (včetně dětí) se sníženými fyzickými, smyslovými nebo duševními schopnostmi nebo s nedostatkem zkušeností a znalostí, pokud nejsou pod dohledem nebo pokud jim nebyly poskytnuty pokyny k používání spotřebiče osobou odpovědnou za jejich bezpečnost.
11) Děti si se spotřebičem nesmí hrát.
12) Výrobek prosím řádně uchovávejte. Před použitím zkontrolujte, zda výrobek není abnormální. Pokud je abnormální, přestaňte jej používat.
13) Používejte výrobek v souladu s jeho určením a upozorněte na možné zranění v důsledku nesprávného použití.

MONTÁŽNÍ BEZPEČNOSTNÍ OPATŘENÍ

1. Sestavte prosím výrobek přesně v souladu s pokyny. Nesprávná montáž může být nebezpečná.
2. Během montáže prosím řádně používejte ochranné brýle a pracovní rukavice.
3. Nosnost a další parametry výrobku se vztahují pouze na řádně a kompletně smontovaný výrobek.
4. křížový šroubovák, otevřený klíč 10 # a rukavice (nejsou součástí balení).

POUŽITÍ BEZPEČNOSTNÍ OPATŘENÍ

1. Tento výrobek není hračka. Nedovolte dětem, aby si s tímto výrobkem hrály nebo k němu měly přístup.
2. Před použitím pečlivě zkontrolujte. Nepoužívejte, pokud jsou některé části uvolněné nebo poškozené.
3. Používejte pouze na rovných a tvrdých površích.
4. Nepřekračujte uvedenou nosnost. Před umístěním závaží všechny knoflíky pevně utáhněte. Mějte na paměti dynamickou nosnost! Náhlé změny zatížení mohou dočasně způsobit nadměrné zatížení a vést k selhání výrobku.

USCHOVEJTE SI TYTO POKYNY

PARAMETRY PRODUKTU

MODEL	CR2914
Velikost produktu	740*365*785 mm
Celkový limit zatížení	2 20 liber

Nosnost police	73,3 liber

SEZNAM DÍLŮ

Část	Popis	Obrázek	Množství dílu
1	Sloupek		4
2	Zacházet s		1
3	Spodní police	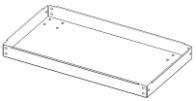	1
4	Prostřední police	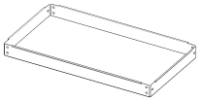	1
5	Horní police	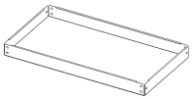	1
6	Otočné kolečko s brzdou		2

Část	Popis	Obrázek	Množství dílu
7	Otočné kolečko		2
8	Šroub M6* 12		52
9	Matice M 6		36
10	Pojistná matice M6		16
1 1	Plochá podložka Φ6		16
1 2	EVA podložka		2

Pozor:

Další informace o níže uvedených dílech naleznete v montážním schématu v této příručce. Rozbalte a oddělte všechny díly na volném pracovním místě.

Pokyny k montáži

1. Sestavte na rovném, tvrdém a čistém pracovním povrchu. Vybalte a rozložte -všechny komponenty a spojovací materiál, před zahájením montáže zkontrolujte všechny díly podle seznamu dílů.
2. Kontrola po -montáži: Rovnoměrně zatřeste všemi čtyřmi rohy, abyste se ujistili, že je konstrukce stabilní a bez uvolněných spojů. Ujistěte se, že se kolečka volně otáčejí a brzdy fungují správně.
3. Během montáže používejte pracovní rukavice. Neprovádějte montáž, pokud jste unavení nebo pod vlivem alkoholu či léků.

Pokyny pro péči a údržbu

1. Kovové povrchy čistěte měkkým, suchým nebo mírně navlhčeným hadříkem. Mastnotu odstraňte jemným neutrálním čisticím prostředkem. Pro ochranu nátěru se vyhněte silným kyselým, alkalickým nebo abrazivním čisticím prostředkům. Po čištění setřete veškerou vlhkost.
2. Každé 2–3 měsíce zkontrolujte všechny spojovací šrouby M6 -. Utáhněte uvolněné šrouby; při velkém -zatížení nebo nárazech -zvyšte frekvenci kontrol.
3. Udržujte kolečka bez vlasů a nečistot. Pravidelně čistěte osy kol. -Pro tuhý -chod kol naneste suchý film maziva. Vyměňte kolečka, pokud jsou kola opotřebovaná nebo brzdy vadné.
4. Nepřekračujte celkové zatížení 22,0 liber a -zatížení police 73,3 liber. Zatížení rozložte rovnoměrně. Nikdy na tento vozík na nářadí nestůjte ani na něj nelezte.
5. Skladujte uvnitř na suchém a větraném místě. Vyhněte se dlouhodobému -slunečnímu záření, dešti nebo vlhkému prostředí, abyste zabránili korozi. Při dlouhodobém skladování veškeré zboží vyprázdněte -.
6. Pravidelně kontrolujte kovové panely a police. Přestaňte vozík používat, pokud jsou ohnuté, prasklé nebo silně zrezivělé.

KROK MONTÁŽE

Krok 1: Montáž koleček.

1. Otočte spodní polici 3#.
2. Sestavte otočná kolečka o rozměru 6# s brzdou a otočná kolečka o rozměru 7# pomocí šroubů o rozměru 8#, plochých podložek o rozměru 11# a pojistných matic o rozměru 10#, jak je znázorněno.

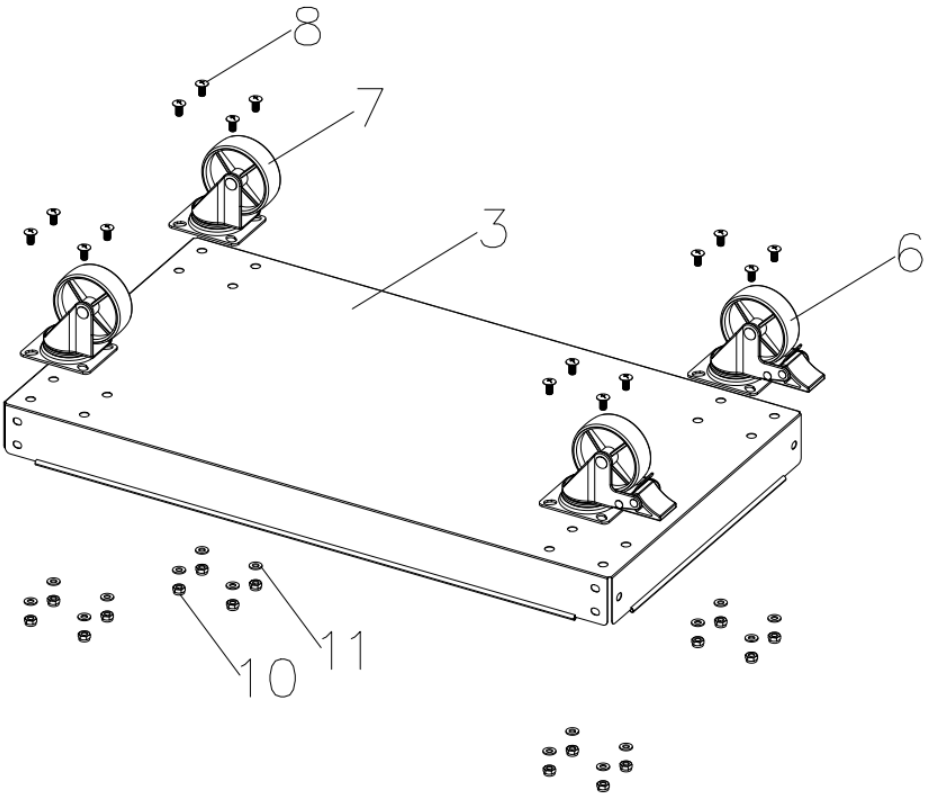

Krok 2: Sestavte 3 spodní police, 4 prostřední police, 5 horní police a 2 rukojeti

1. Jak je znázorněno, upevněte spodní polici 3# a prostřední polici 4# k svislému nosníku 1# pomocí šroubu 8# a matice 9#. Zabraňte nadměrnému utažení šroubů . (Vezměte na vědomí pořadí montáže prostřední police 4# a horní police 5#.)

2. Jak je znázorněno, připevněte rukojeť 2# a horní polici 5# k svislému nosníku 1# pomocí šroubu 8# a matice 9#. Nepřetahujte šrouby. (Vezměte na vědomí pořadí montáže střední police 4# a horní police 5#) Police .)

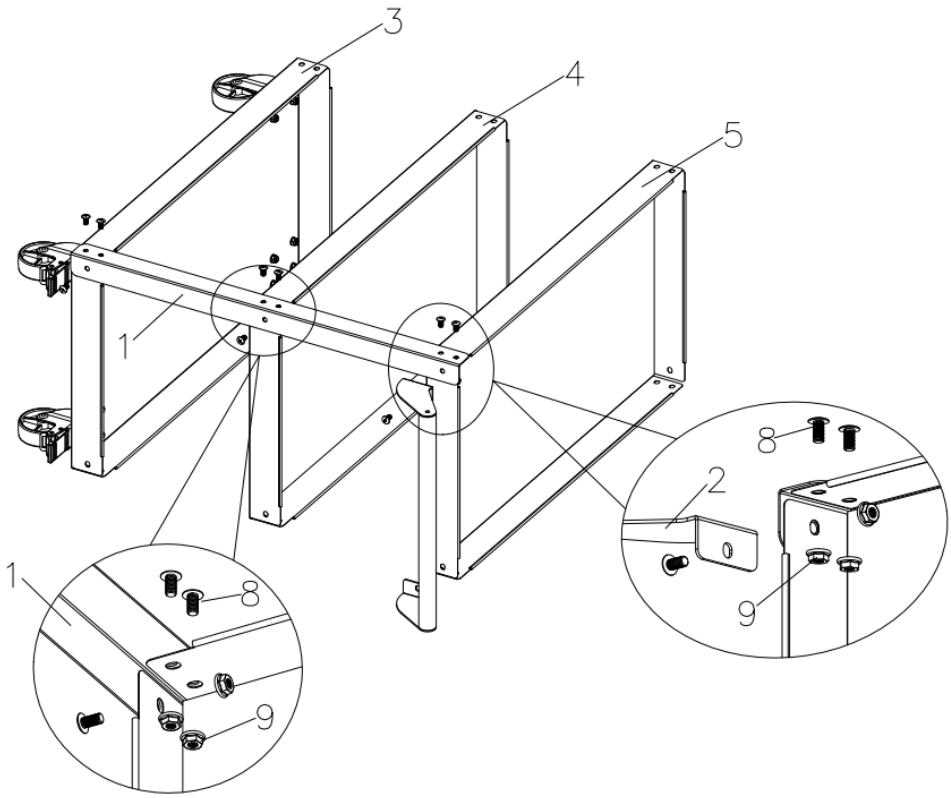

Krok 3: Sestavení 1 # Vzpřímený

1· Jak je znázorněno, zajistěte svislý podpěrný rám šroubem 8# a maticí 9#. Nepřetahujte šrouby.

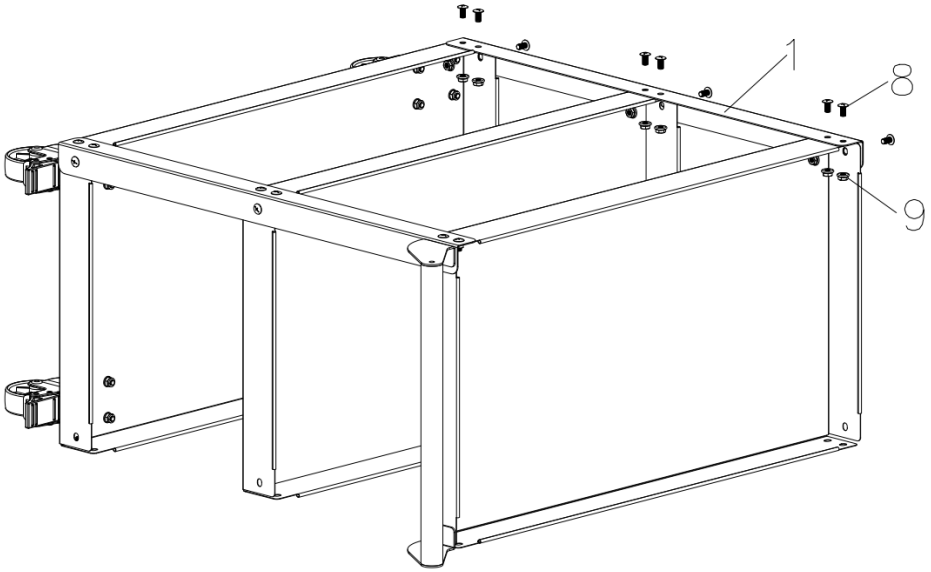

Krok 4 : Sestavení 1 # Vzpřímený

1· Otočte vozík s nářadím, jak je znázorněno, a zajistěte jej svislým ramenem 1# pomocí šroubu 8# a matice 9#. Nepřetahujte šrouby.

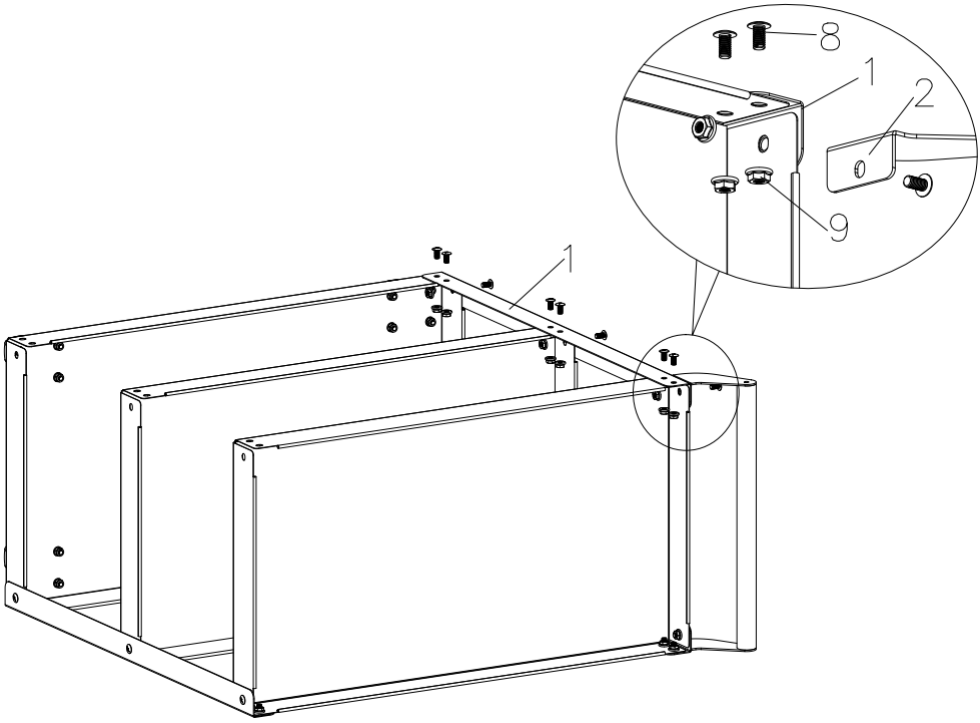

Krok 5 : Sestavení 1 # Vzpřímený

1· Jak je znázorněno, zajistěte svislý podpěrný rám šroubem 8# a maticí 9#. Nepřetahujte šrouby.

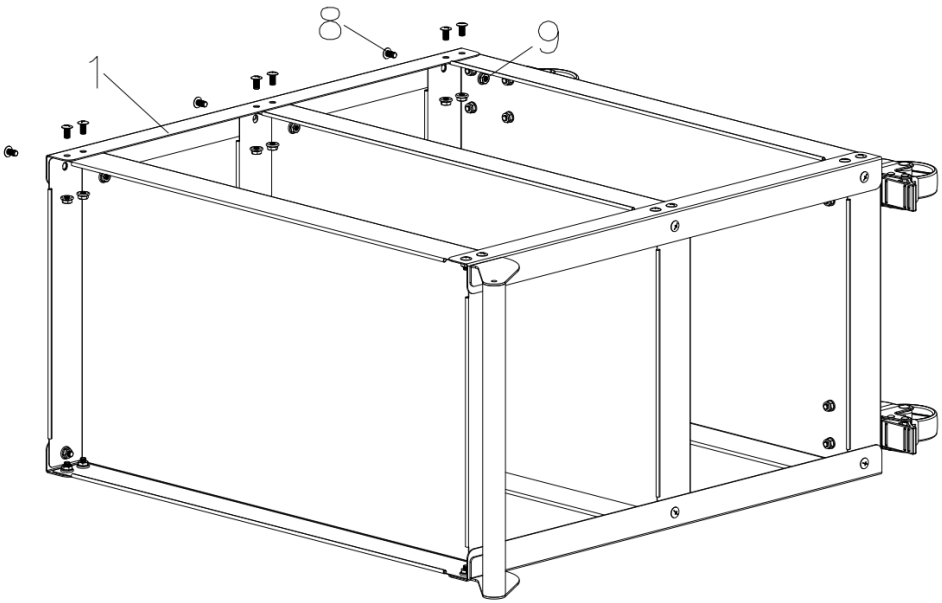

Krok 6 : Montáž 12 # EVA podložky .

1. Jak je znázorněno, umístěte 12 EVA podložek na 4. prostřední polici a 5. horní polici.

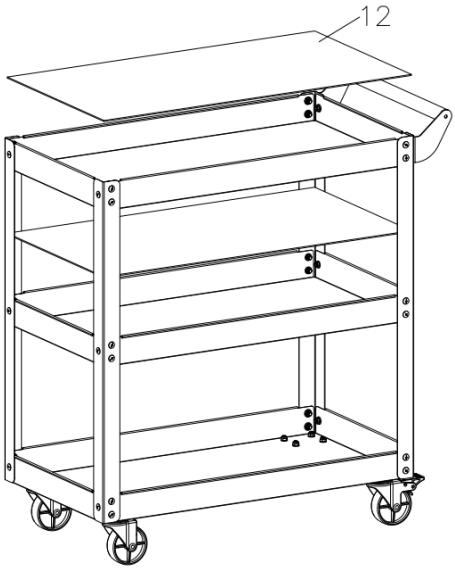

Krok 7 : Montáž dokončena.

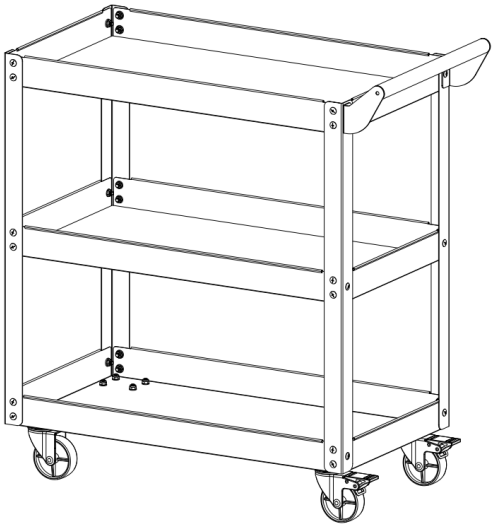

Poznámka: Během instalace neutahujte šrouby, dokud nejsou nainstalovány všechny díly .



