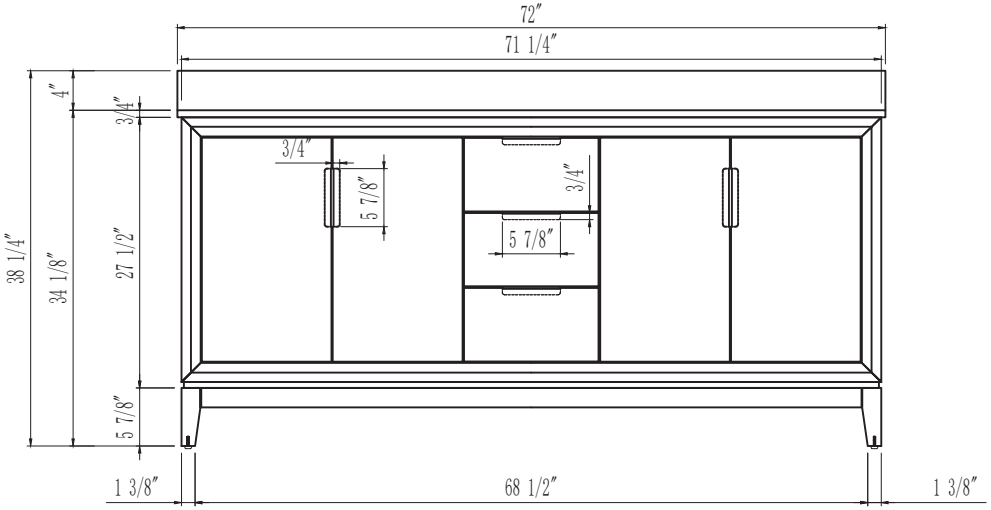
72″
71 1/4″
4″
3/4″
3/4″
5 7/8″
3/4″
5 7/8″
38 1/4″
34 1/8″
27 1/2″
5 7/8″
1 3/8″
68 1/2″
1 3/8″

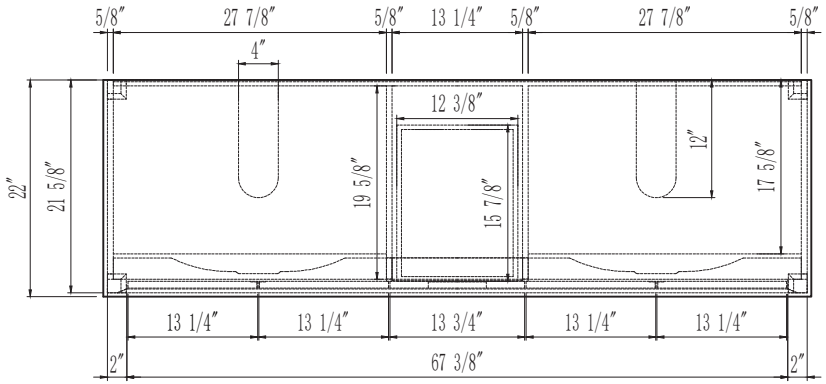
5/8″
27 7/8″
5/8″
13 1/4″
5/8″
27 7/8″
5/8″
4″
12 3/8″
12″
22″
21 5/8″
19 5/8″
15 7/8″
17 5/8″
13 1/4″
13 1/4″
13 3/4″
13 1/4″
13 1/4″
2″
67 3/8″
2″

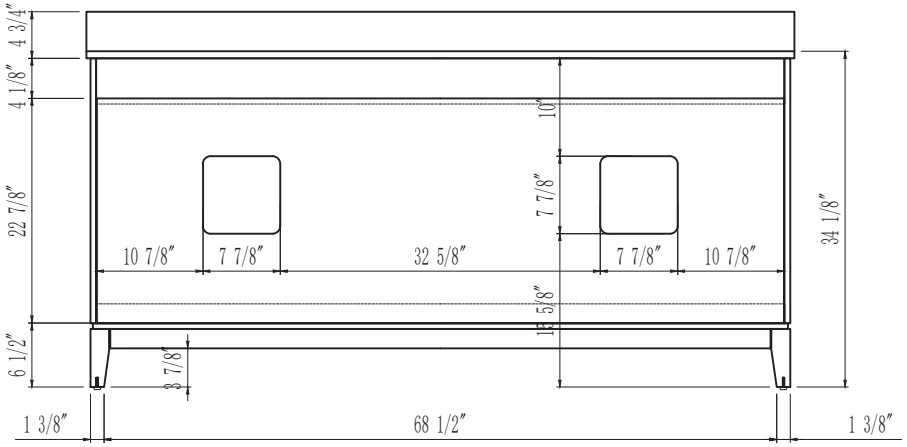
4 3/4″
4 1/8″
22 7/8″
6 1/2″
10″
7 7/8″
13 5/8″
3 7/8″
10 7/8″
7 7/8″
32 5/8″
7 7/8″
10 7/8″
34 1/8″
1 3/8″
68 1/2″
1 3/8″

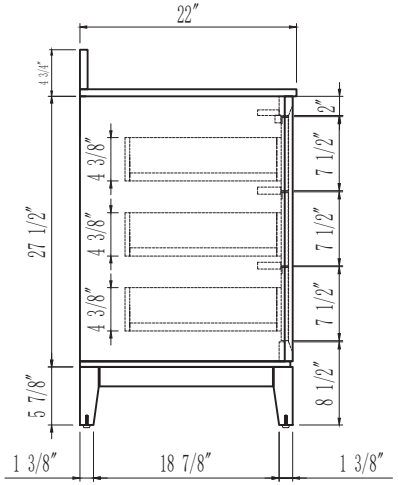
22″
4 3/4″
27 1/2″
5 7/8″
4 3/8″
4 3/8″
4 3/8″
2″
7 1/2″
7 1/2″
7 1/2″
8 1/2″
1 3/8″
18 7/8″
1 3/8″

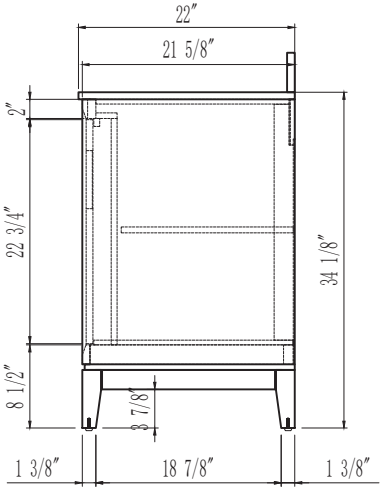
22″
21 5/8″
2″
22 3/4″
8 1/2″
3 7/8″
34 1/8″
1 3/8″
18 7/8″
1 3/8″

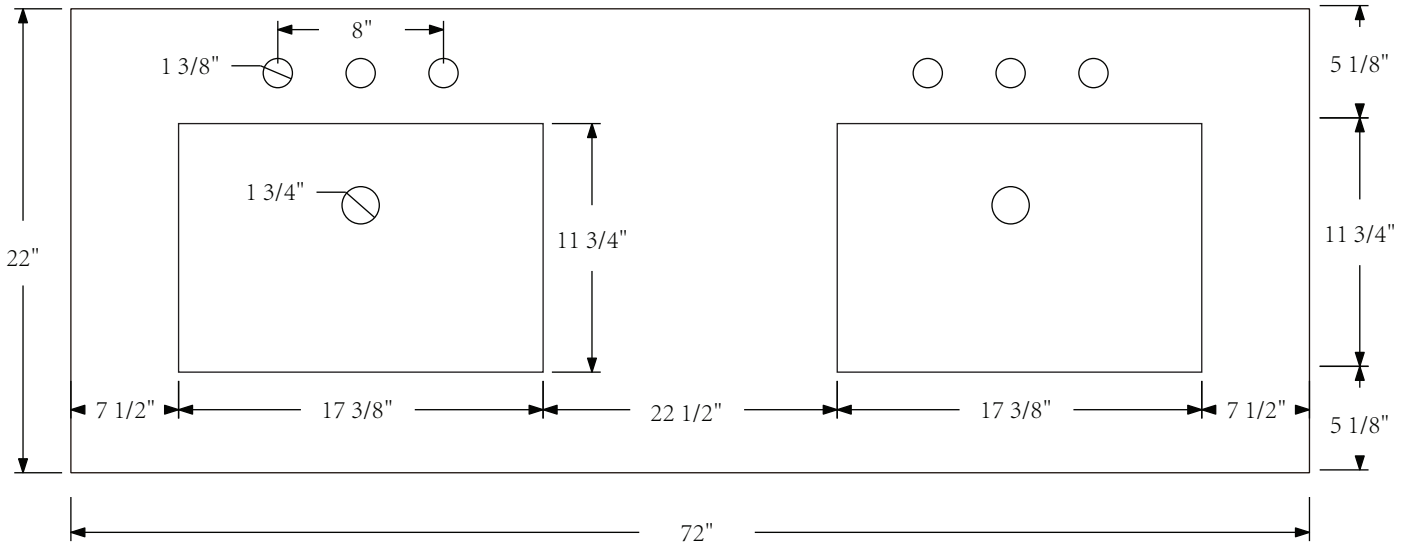
8"
1 3/8"
1 3/4"
11 3/4"
22"
5 1/8"
11 3/4"
5 1/8"
7 1/2"
17 3/8"
22 1/2"
17 3/8"
7 1/2"
72"

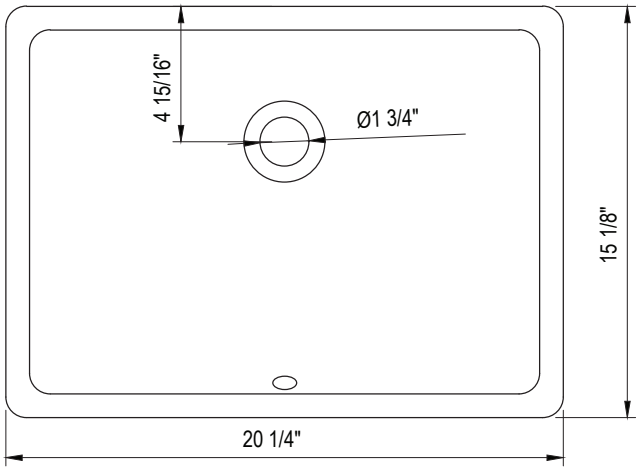
4 15/16"
Ø1 3/4"
15 1/8"
20 1/4"

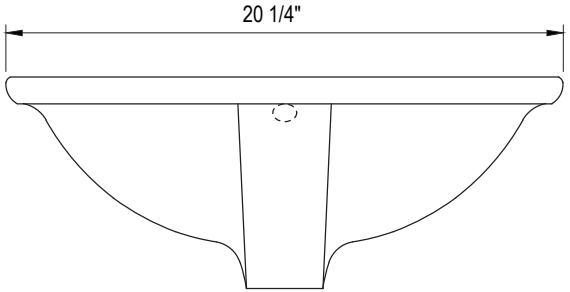
20 1/4"

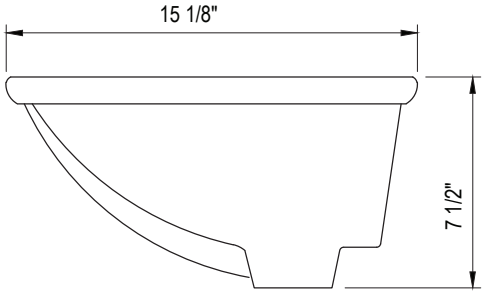
15 1/8"
7 1/2"

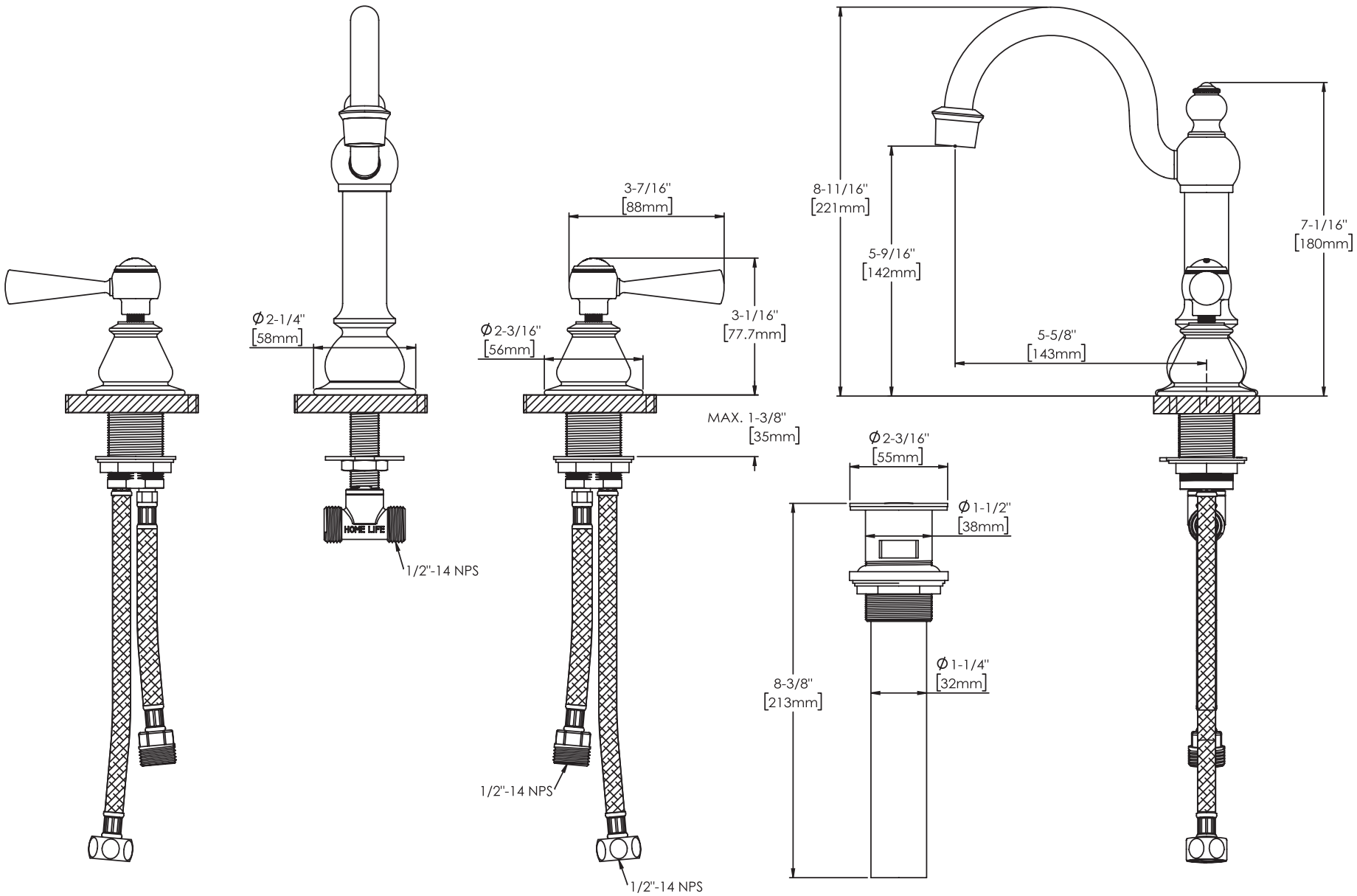
Ø2-1/4"
[58mm]
HOME LIFE
1/2"-14 NPS
3-7/16"
[88mm]
Ø2-3/16"
[56mm]
3-1/16"
[77.7mm]
MAX. 1-3/8"
[35mm]
1/2"-14 NPS
1/2"-14 NPS
8-11/16"
[221mm]
5-9/16"
[142mm]
5-5/8"
[143mm]
7-1/16"
[180mm]
Ø2-3/16"
[55mm]
Ø1-1/2"
[38mm]
Ø1-1/4"
[32mm]
8-3/8"
[213mm]