US/CA/UK/FR/ES/PT/DE/IT/RO

IN240900312V01

920-086V70_920-086V80_920-086V71

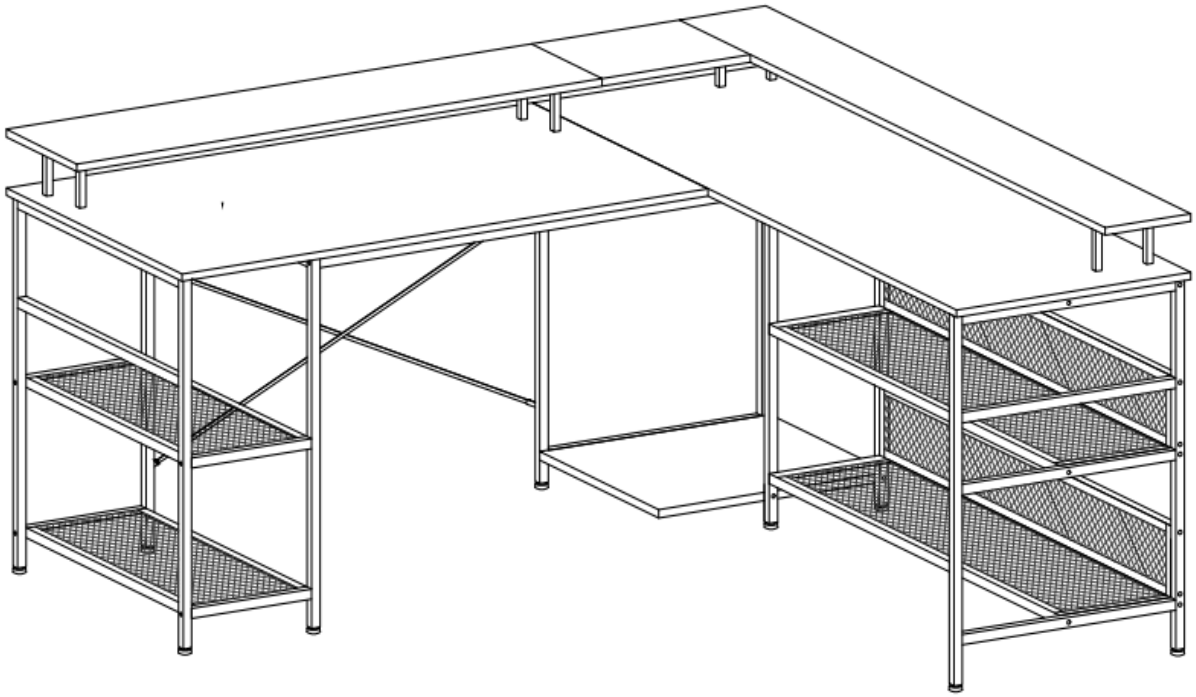



EN_ **IMPORTANT, RETAIN FOR FUTURE REFERENCE: READ CAREFULLY.**

FR_ **IMPORTANT:A LIRE ATTENTIVEMENT ET À CONSERVER POUR CONSULTATION ULTÉRIEURE.**

ES_ **IMPORTANTE, LEA Y GUARDE PARA FUTURAS REFERENCIAS.**

PT_ **IMPORTANTE: LEIA ATENTAMENTE E GUARDE PARA CONSULTA FUTURA.**

DE_ **WICHTIG! SORGFÄLTIG LESEN UND FÜR SPÄTER NACHSCHLAGEN AUFBEWAHREN.**

IT _ **IMPORTANTE! CONSERVARE IL PRESENTE MANUALE PER FUTURO RIFERIMENTO E LEGGERLO ATTENTAMENTE.**

RO_ **IMPORTANT: CITIȚI CU ATENȚIE ȘI PĂSTRAȚI PENTRU CONSULTARE VIITOARE.**

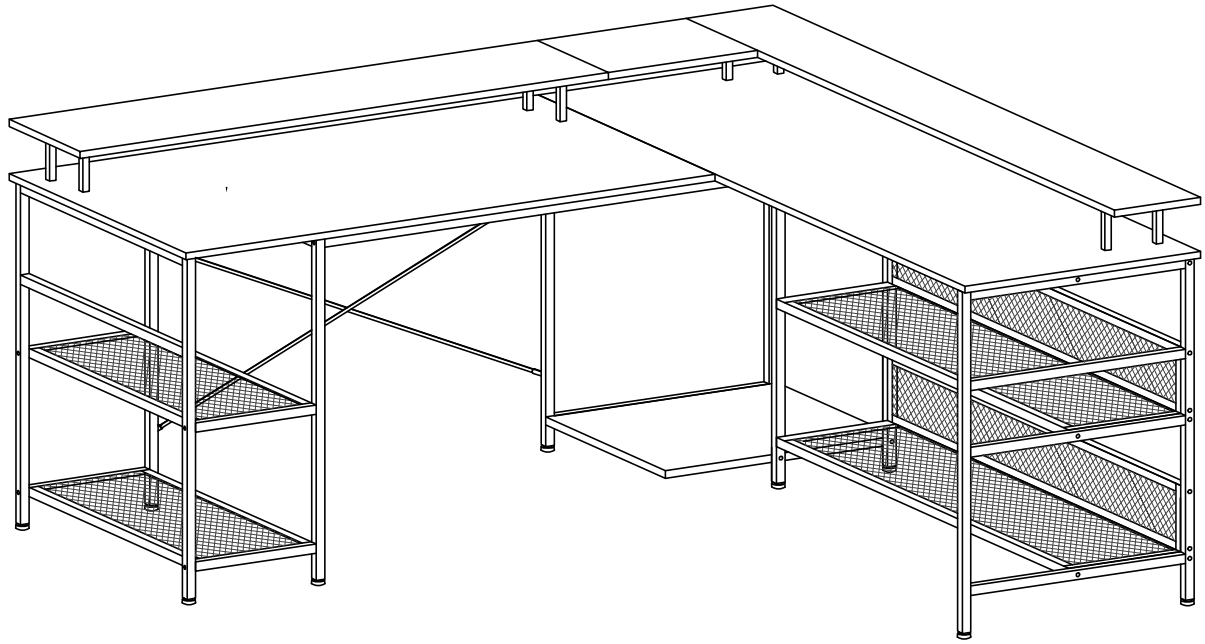

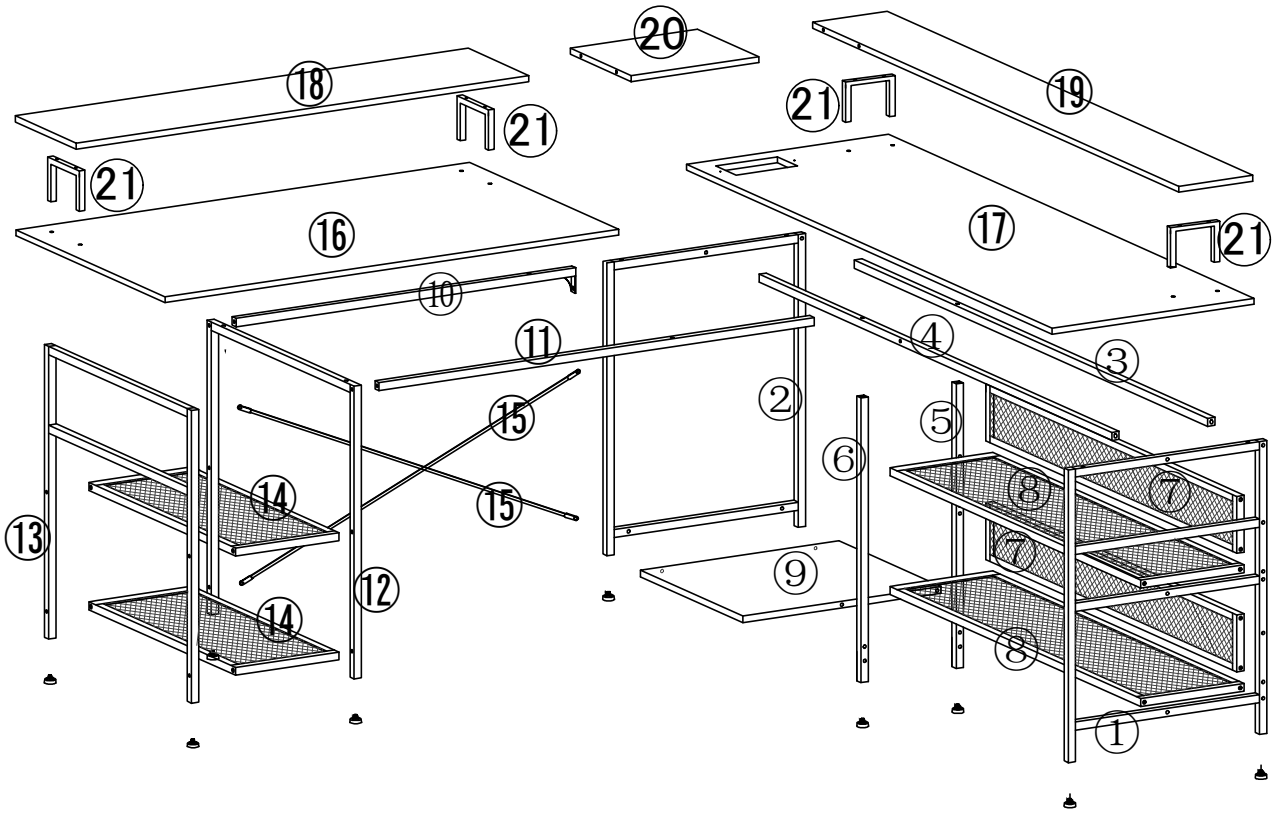
20
18
19
21
21
21
16
17
21
10
11
4
3
2
5
6
15
15
8
7
14
13
7
9
12
14
8
1

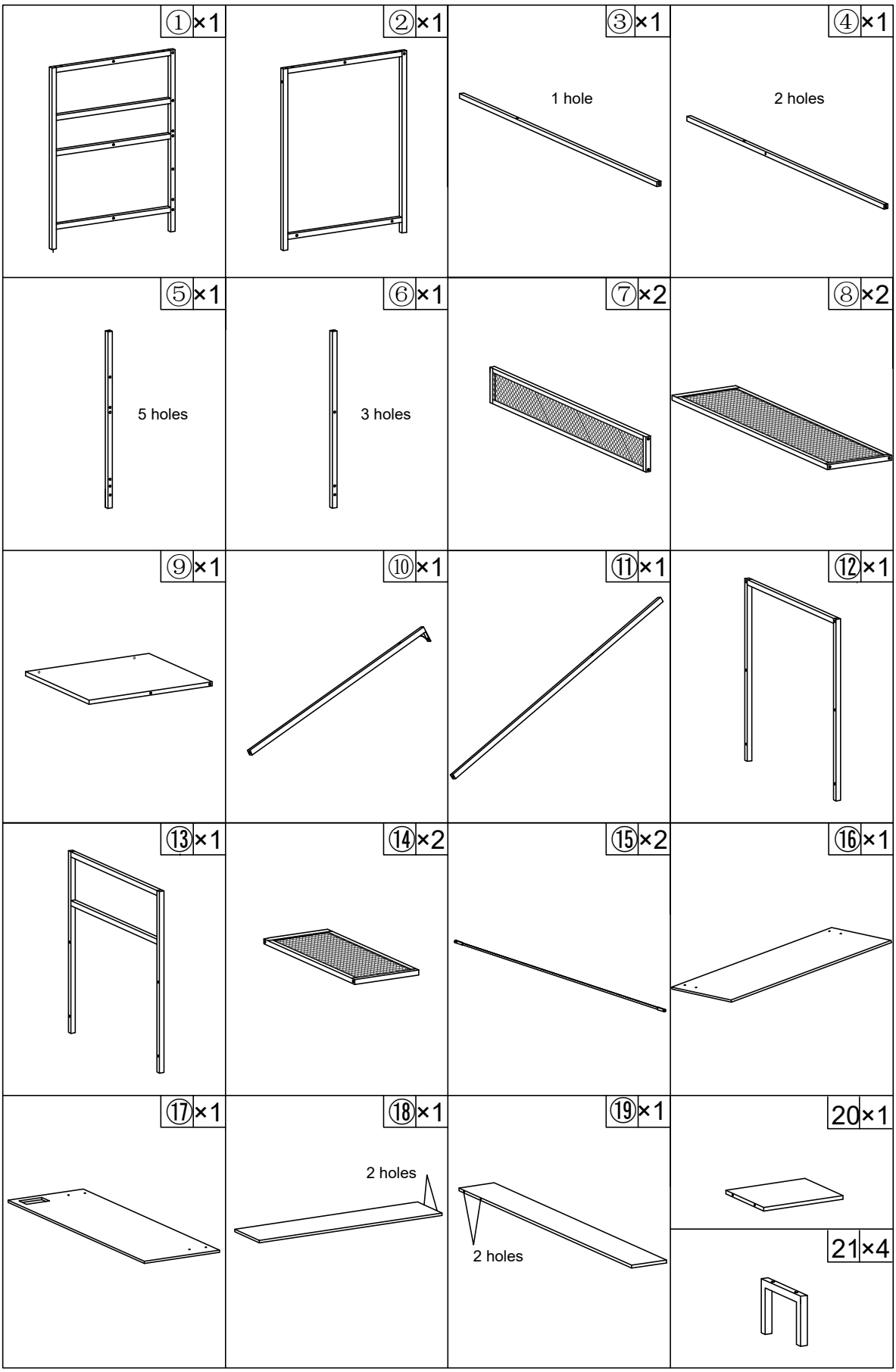
①×1
②×1
③×1
1 hole
④×1
2 holes
⑤×1
5 holes
⑥×1
3 holes
⑦×2
⑧×2
⑨×1
⑩×1
⑪×1
⑫×1
⑬×1
⑭×2
⑮×2
⑯×1
⑰×1
⑱×1
2 holes
⑲×1
2 holes
20×1
21×4

A×34 M6*35 +1(spare) 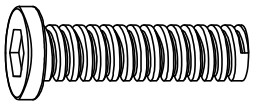	B×18 M6*30 +1(spare) 	C ×8 M6*25 
D ×4 M6*10 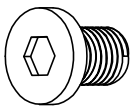	E ×4 M5*40 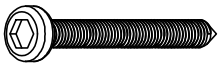	F ×1 M6 
G ×2 M3.5*14 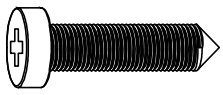	H ×4 M8*40 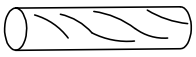	J×10 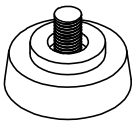
K ×1 US 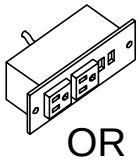 OR 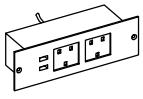	L ×2 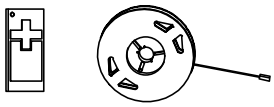 LED Light Strip	

01

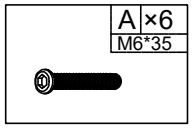

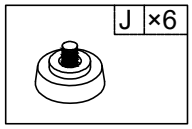

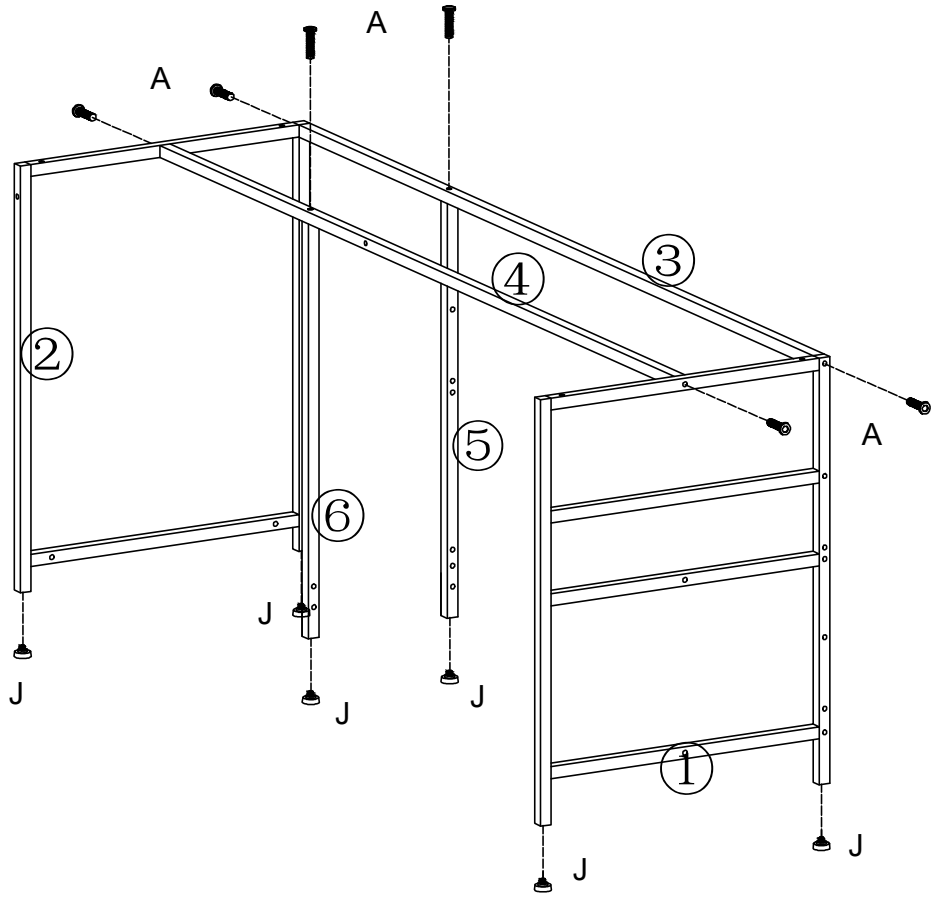

02

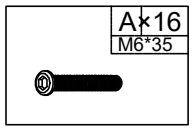

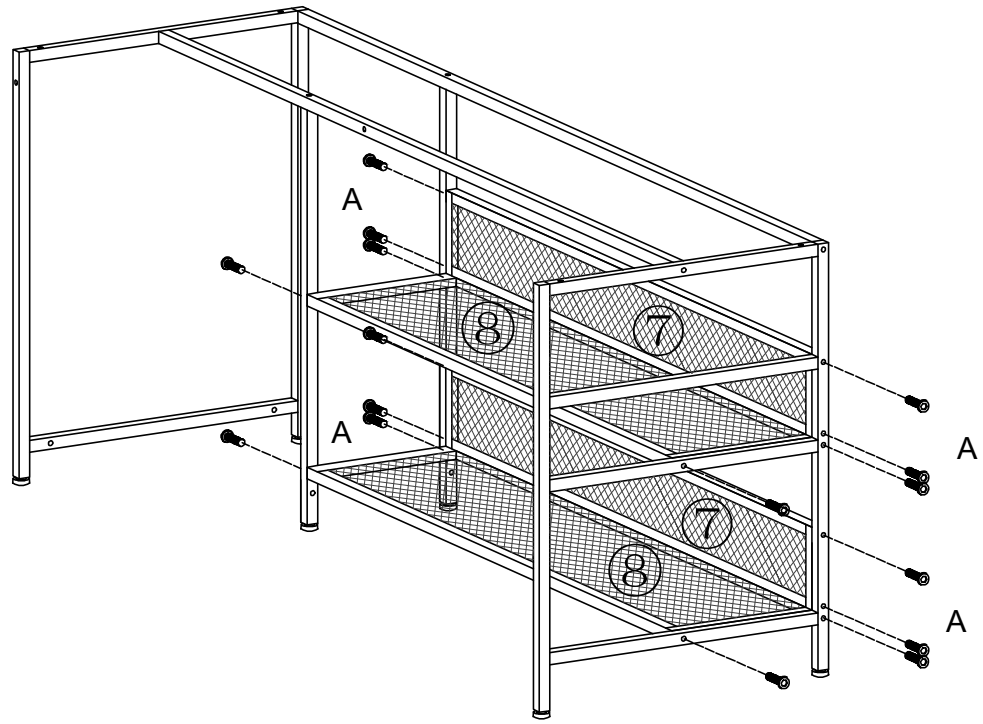

03

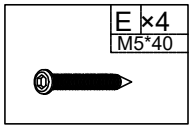

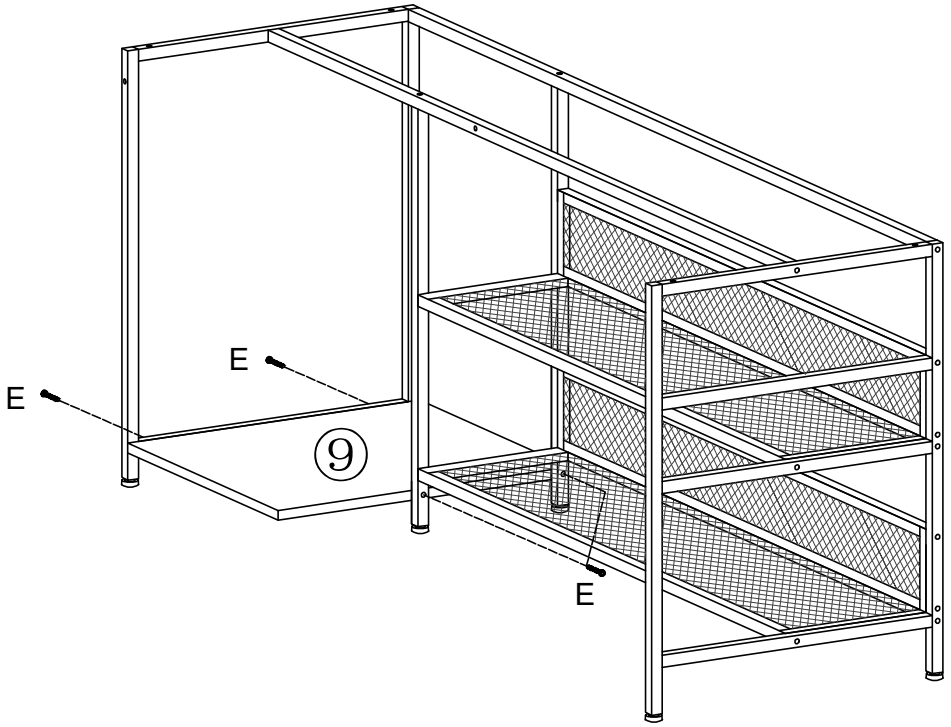

04

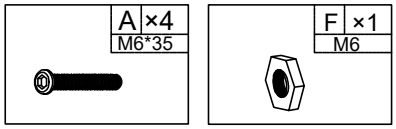

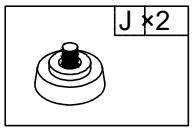

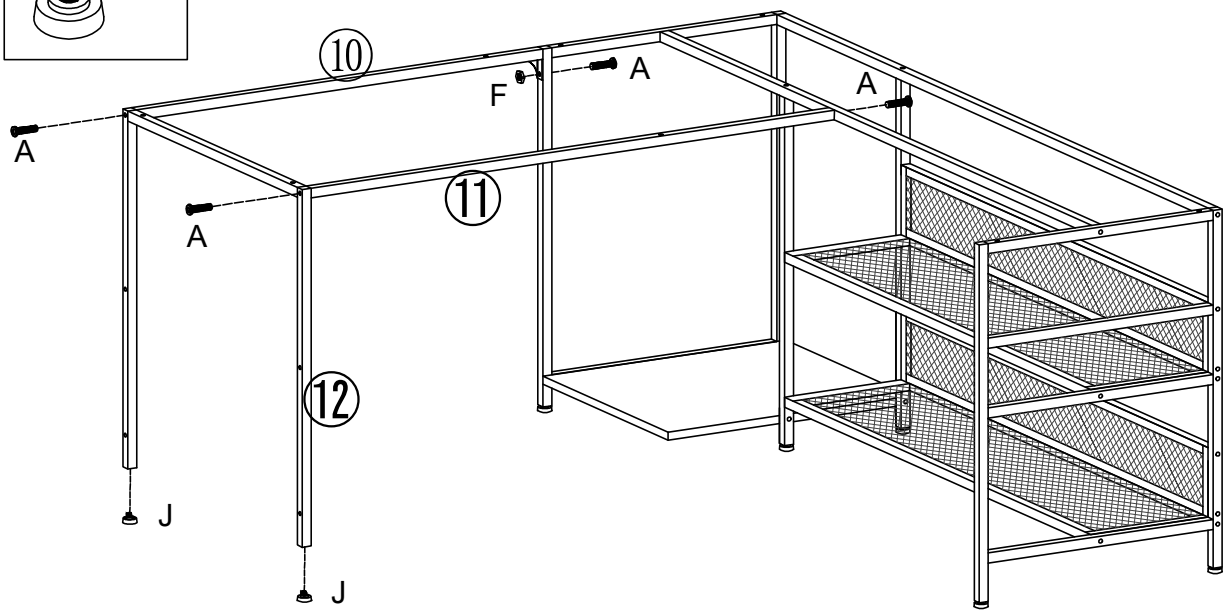

05

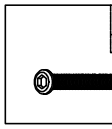

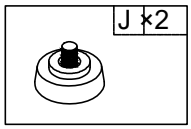

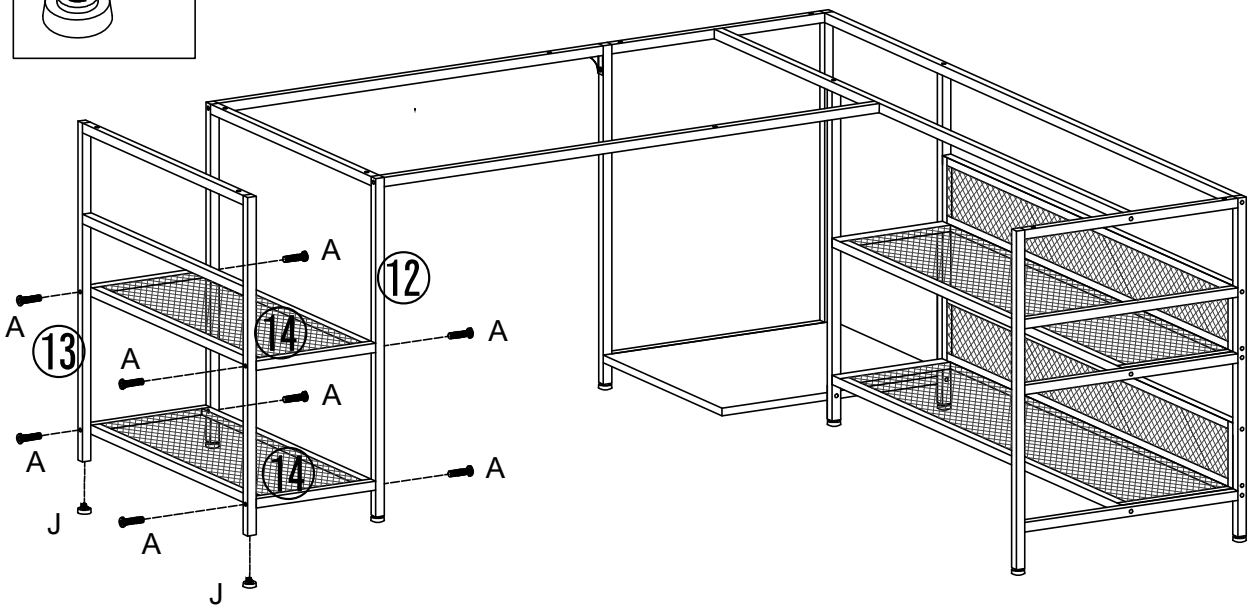

06

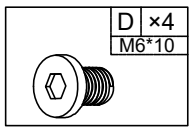

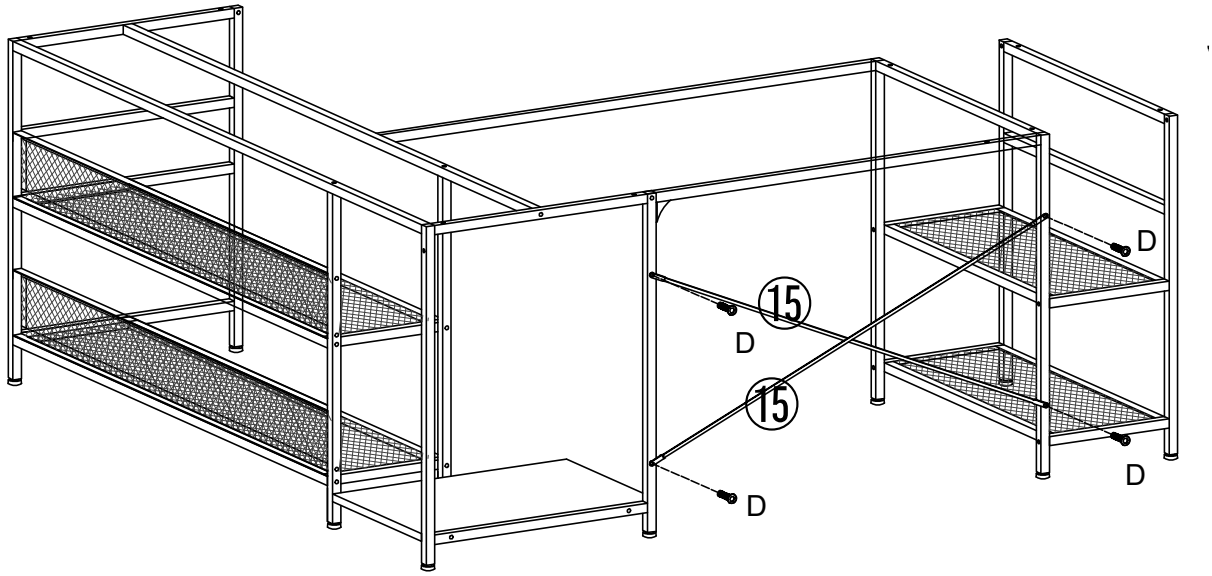

07

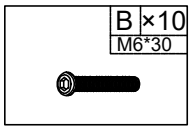

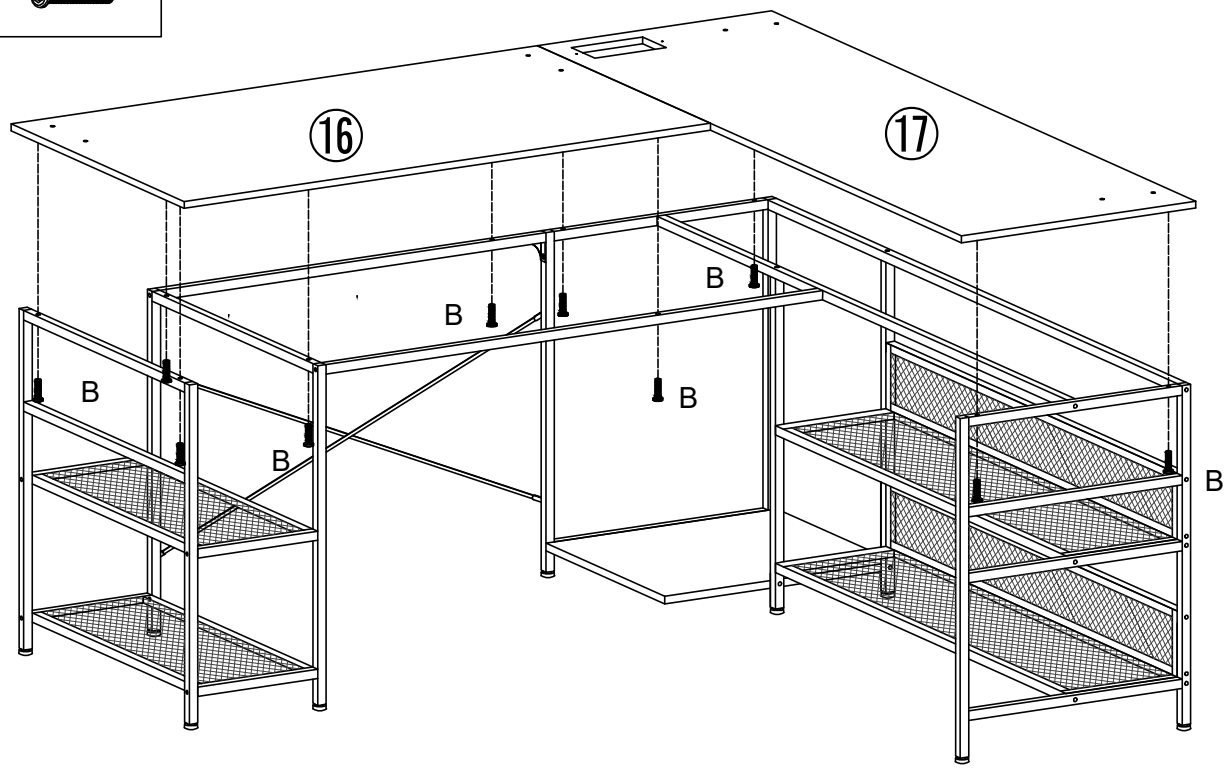

08

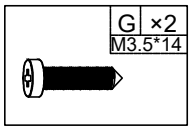

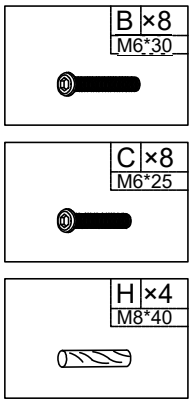
B ×8
M6*30
C ×8
M6*25
H ×4
M8*40

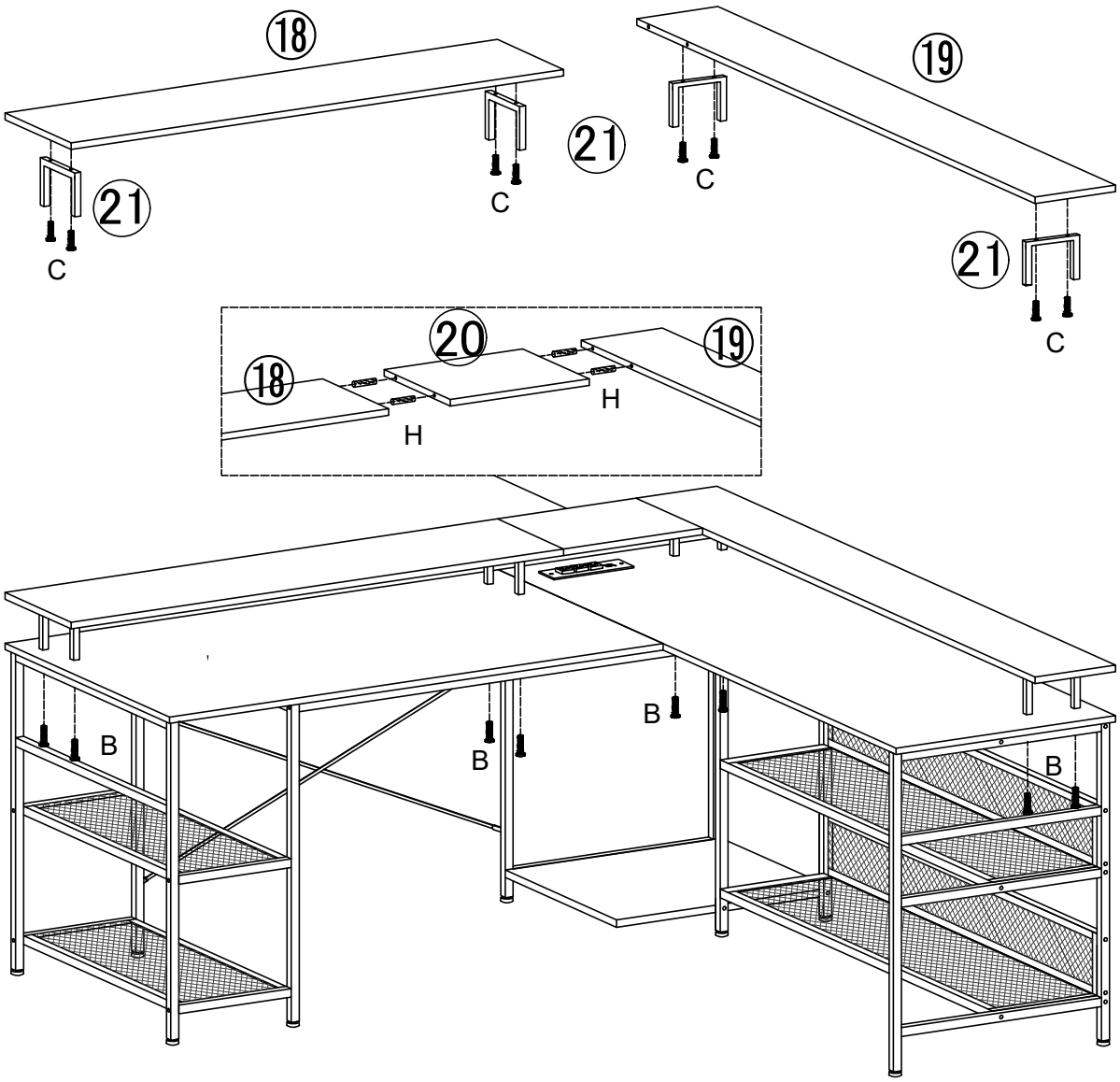
18
21
C
C
21
19
C
21
C
20
18
19
H
H
B
B
B
B

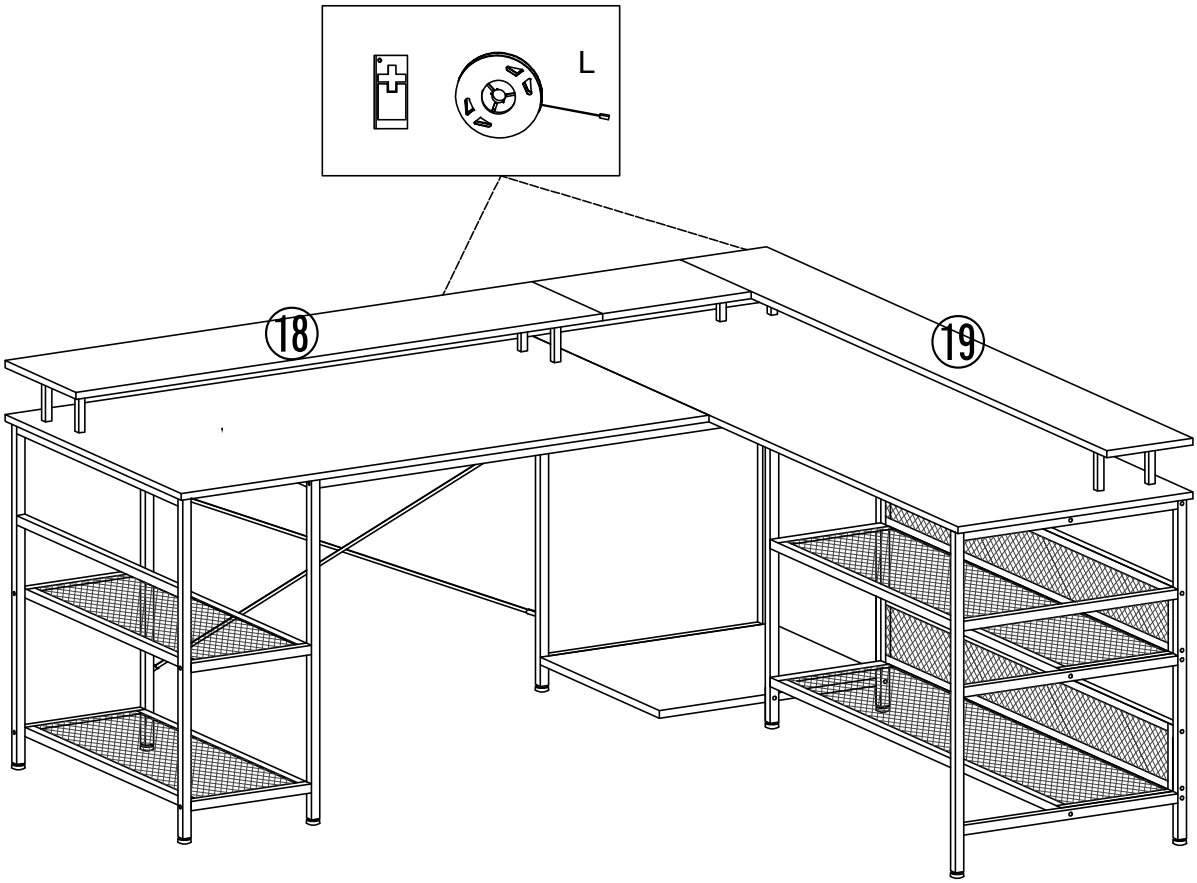

EN_LED Light Strip can be Post it under Part 18、19 follow your needs.

FR_Les bandes lumineuses à LED peuvent être affichées sous la partie 18、19 en fonction de vos besoins.

ES_Tira de luz LED puede ser Publicar bajo la Parte 18、19 seguir sus necesidades.

PT_A faixa de luz LED pode ser colocada na Parte 18、19 de acordo com as suas necessidades.

DE_LED Light Strip kann es unter Teil 18、19 folgen Sie Ihren Bedürfnissen.

IT_La striscia luminosa a LED può essere postata sotto la parte 18、19 per seguire le vostre esigenze.

RO_Banda de lumini LED poate fi montată conform părților 18 și 19, în funcție de necesități.

WARNING Risk of fire and electric shock **EN**



- **INDOOR USE ONLY**

• This product contains a light source of energy efficiency class <F>.
• The appliance must only be supplied at safety extra low voltage corresponding to the marking on the appliance.
• To reduce the risk of strangulation the flexible wiring connected to this luminaire shall be effectively fixed to the wall if the wiring is within arm's reach.
• This appliance can be used by children aged from 8 years and above and persons with reduced physical, sensory or mental capabilities or lack of experience and knowledge if they have been given supervision or instruction concerning use of the appliance in a safe way and understand the hazards involved. Children shall not play with the appliance. Cleaning and user maintenance shall not be made by children without supervision.

SPECIFICATION

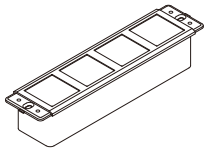

POWER INPUT: 220-240V~50Hz
MAX LOAD: 2400W
USB-A: 5V/2A (10W Max)
Type-C: 5V/3A 9V/2A 12V/1.5A (18W Max)

If the supply cord is damaged, it must be replaced by the manufacturer, its service agent or similarly qualified persons in order to avoid a hazard.

AVERTISSEMENT Risque d'incendie et d'électrocution **FR**



- **À USAGE INTÉRIEUR EXCLUSIVEMENT**

• Ce produit contient une source lumineuse de classe d'efficacité énergétique <F>.
• L'appareil doit être alimenté uniquement sous la très basse tension de sécurité correspondant au marquage de l'appareil.
• Si le câble d'alimentation est endommagé, il doit être remplacé par le fabricant, son service après vente ou des personnes de qualification similaire afin d'éviter un danger.
• Pour réduire le risque d'étranglement, le câblage souple raccordé à ce luminaire doit être fixé efficacement au mur si le câblage se situe dans le volume d'accessibilité au toucher.
• Cet appareil peut être utilisé par des enfants âgés d'au moins 8 ans et par des personnes ayant des capacités physiques, sensorielles ou mentales réduites ou dénuées d'expérience ou de connaissance, s'ils (si elles) sont correctement surveillé(e)s ou si des instructions relatives à l'utilisation de l'appareil en toute sécurité leur ont été données et si les risques encourus ont été appréhendés. Les enfants ne doivent pas jouer avec l'appareil. Le nettoyage et l'entretien par l'usager ne doivent pas être effectués par des enfants sans surveillance

SPÉCIFICATIONS

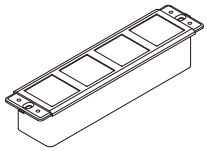

ALIMENTATION : 220-240V~50Hz
CHARGE MAXIMALE : 2400W
USB-A: 5V/2A (10W Max)
Type-C: 5V/3A 9V/2A 12V/1.5A (18W Max)

Si le câble d'alimentation est endommagé, il doit être remplacé par le fabricant, son service après vente ou des personnes de qualification similaire afin d'éviter un danger.

WARNUNG Brand und Stromschlaggefahr **DE**



NUR ZUR VERWENDUNG IN INNENRÄUMEN

• Dieses Produkt enthält eine Lichtquelle der Energieeffizienzklasse <F>.
• Das Gerät ist nur mit SELV entsprechend der Kennzeichnung auf dem Gerät zu versorgen.
• Wenn die Netzanschlussleitung dieses Gerätes beschädigt wird, muss sie durch den Hersteller oder seinen Kundendienst oder eine ähnlich qualifizierte Person ersetzt werden, um Gefährdungen zu vermeiden.
• Um die Gefahr einer Strangulierung zu verringern, müssen die an dieser Leuchte angeschlossenen flexiblen Kabel wirksam an der Wand befestigt werden, wenn sich die Kabel in Reichweite der Arme befinden.
• Dieses Gerät kann von Kindern ab 8 Jahren und darüber sowie von Personen mit verringerten physischen, sensorischen oder mentalen Fähigkeiten oder Mangel an Erfahrung und Wissen benutzt werden, wenn sie beaufsichtigt oder bezüglich des sicheren Gebrauchs des Gerätes unterwiesen wurden und die daraus
• resultierenden Gefahren verstehen. Kinder dürfen nicht mit dem Gerät spielen. Reinigung und Benutzer-Wartung dürfen nicht von Kindern ohne Beaufsichtigung durchgeführt werden

---

SPEZIFIKATIONEN

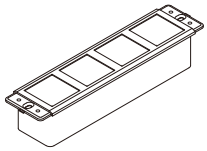

STROMVERSORGUNG: 220-240V~50Hz
MAX. BELASTUNG: 2400W
USB-A: 5V/2A (10W Max)
Type-C: 5V/3A 9V/2A 12V/1.5A (18W Max)

Si el cable de alimentación está dañado, debe ser reemplazado por el fabricante, su agente de servicio o personas igualmente calificadas para evitar un peligro.

ADVERTENCIA Riesgo de incendio y descarga eléctrica **ES**



USO SOLO EN INTERIORES

• Este producto contiene una fuente de luz de clase de eficiencia energética <F>.
• El aparato solo debe alimentarse con una tensión de seguridad extra baja, conforme a la indicación marcada en el mismo.
• Si el cable de alimentación está dañado, debe ser reemplazado por el fabricante, su agente de servicio o personas igualmente calificadas para evitar un peligro.
• Para reducir el riesgo de estrangulamiento, el cableado flexible conectado a esta luminaria debe fijarse eficazmente a la pared si el cableado está al alcance de la mano.
• Este aparato puede ser utilizado por niños a partir de 8 años y por personas con capacidades físicas, sensoriales o mentales reducidas o con falta de experiencia y conocimientos, siempre que hayan recibido supervisión o instrucciones sobre el uso seguro del aparato y comprendan los riesgos que conlleva. Los niños no deben jugar con el aparato. La limpieza y el mantenimiento por parte del usuario no deben ser realizados por niños sin supervisión

---

Especificaciones

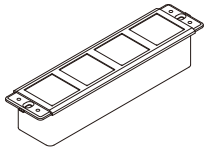

ENTRADA DE ALIMENTACIÓN: 220-240V~50Hz
CARGA MÁXIMA: 2400W
USB-A: 5V/2A (10W Max)
Type-C: 5V/3A 9V/2A 12V/1.5A (18W Max)

Se o cabo de alimentação estiver danificado, ele deve ser substituído pelo fabricante, seu agente de serviço ou pessoas igualmente qualificadas para evitar um perigo.

ADVERTÊNCIA Risco de incêndio e choque elétrico **PT**



• **USO APENAS EM INTERIORES.**

• Este produto contém uma fonte luminosa de classe de eficiência energética <F>.
• O aparelho só deve ser alimentado com tensão de segurança extra baixa, conforme indicado na marcação do próprio aparelho.
• Se o cabo de alimentação estiver danificado, ele deve ser substituído pelo fabricante, seu agente de serviço ou pessoas igualmente qualificadas para evitar um perigo.
• Para reduzir o risco de estrangulamento, a cablagem flexível ligada a esta luminária deve ser fixada de forma eficaz à parede, se a cablagem estiver ao alcance da mão.
• Este aparelho pode ser utilizado por crianças com idade igual ou superior a 8 anos e por pessoas com capacidades físicas, sensoriais ou mentais reduzidas ou com falta de experiência e conhecimento, desde que tenham recebido supervisão ou instruções sobre a utilização segura do aparelho e compreendam os riscos envolvidos. As crianças não devem brincar com o aparelho. A limpeza e a manutenção pelo utilizador não devem ser feitas por crianças sem supervisão

---

Especificações

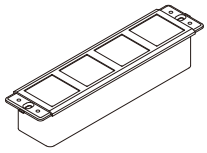

ENTRADA DE ALIMENTAÇÃO: 220-240V~50Hz
CARGA MÁXIMA: 2400W
USB-A: 5V/2A (10W Max)
Type-C: 5V/3A 9V/2A 12V/1.5A (18W Max)

Wenn die Netzanschlussleitung dieses Gerätes beschädigt wird, muss sie durch den Hersteller oder seinen Kundendienst oder eine ähnlich qualifizierte Person ersetzt werden, um Gefährdungen zu vermeiden.

AVVERTENZE Rischio di incendio e scossa elettrica **IT**



• **SOLO PER USO INTERNO**

• Questo prodotto contiene una sorgente luminosa di classe di efficienza energetica <F>.
• L'apparecchio deve essere alimentato soltanto con tensione di sicurezza extra bassa, conforme alla marcatura riportata sull'apparecchio stesso.
• Se il cavo di alimentazione è danneggiato, deve essere sostituito dal produttore, dal suo agente di servizio o da persone altrettanto qualificate per evitare pericoli.
• Per ridurre il rischio di strangolamento, il cavo flessibile collegato a questo apparecchio deve essere fissato saldamente alla parete se si trova a portata di mano.
• Questo apparecchio può essere utilizzato da bambini di età superiore agli 8 anni e da persone con capacità fisiche, sensoriali o mentali ridotte o con mancanza di esperienza e conoscenza, purché siano stati istruiti o sorvegliati sull'uso sicuro dell'apparecchio e comprendano i pericoli che esso comporta. I bambini non devono giocare con l'apparecchio. La pulizia e la manutenzione da parte dell'utente non devono essere effettuate da bambini senza supervisione

---

Specifiche

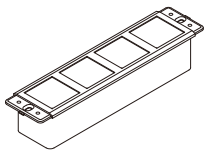

ALIMENTAZIONE: 220-240V~50Hz
CARICO MASSIMO: 2400W
USB-A: 5V/2A (10W Max)
Type-C: 5V/3A 9V/2A 12V/1.5A (18W Max)

Se il cavo di alimentazione è danneggiato, deve essere sostituito dal produttore, dal suo agente di servizio o da persone altrettanto qualificate per evitare pericoli.

AVERTISMENT: Risc de incendiu și de electrocutare RO



• DOAR PENTRU UTILIZARE ÎN INTERIOR

• Acest produs conține o sursă de lumină din clasa de eficiență energetică <F>.
• Aparatul trebuie alimentat exclusiv cu tensiune de siguranță foarte joasă, conform marcajului de pe aparat.
• Pentru a reduce riscul de strangulare, cablul flexibil conectat la acest corp de iluminat trebuie fixat corespunzător de perete, în cazul în care acesta se află la îndemâna mâinii.
• Acest aparat poate fi utilizat de copii cu vârsta de cel puțin 8 ani și de persoane cu capacități fizice, senzoriale sau mentale reduse sau cu lipsă de experiență și cunoștințe, cu condiția să fi primit supraveghere sau instrucțiuni privind utilizarea aparatului în condiții de siguranță și să înțeleagă pericolele implicate. Copiii nu trebuie să se joace cu aparatul. Curățarea și întreținerea de către utilizator nu trebuie efectuate de copii fără supraveghere.

SPECIFICAȚII

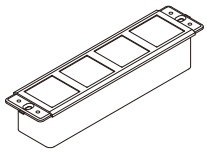

ALIMENTARE: 220-240V~50Hz
SARCINĂ MAXIMĂ: 2400W
USB-A: 5V/2A (10W Max)
Type-C: 5V/3A 9V/2A 12V/1.5A (18W Max)

În cazul în care cablul de alimentare este deteriorat, acesta trebuie înlocuit de către producător, de către un reprezentant al serviciului de service sau de către persoane cu calificare similară, pentru a evita orice pericol.

EN

⚠ WARINING

- **INGESTION HAZARD:** This product contains a button cell or coin battery.
- **DEATH** or serious injury can occur if ingested.
- A swallowed button cell or coin battery can cause **Internal Chemical Burns** in as little as **2** hours.
- **KEEP** new and used batteries **OUT OF REACH Of CHILDREN**
- **Seek immediate medical attention** if a battery is suspected to be swallowed or inserted inside any part of the body.



Battery

1)Battery type:CR2025

2)Nominal Voltage: 3V

Instructions and manuals

a) Remove and immediately recycle or dispose of used batteries according to local regulations and keep away from children. Do NOT dispose of batteries in household trash or incinerate.

b) Even used batteries may cause severe injury or death.

c) Call a local poison control center for treatment information.

d) Non-rechargeable batteries are not to be recharged.

e) Do not force discharge, recharge, disassemble, heat above (manufacturer's specified temperature rating) or incinerate. Doing so may result in injury due to venting, leakage or explosion resulting in chemical burns.

f) Ensure the batteries are installed correctly according to polarity (+ and -).

g) Do not mix old and new batteries, different brands or types of batteries, such as alkaline, carbon-zinc, or rechargeable batteries.

h) Remove and immediately recycle or dispose of batteries from equipment not used for an extended period of time according to local regulations.

I) Always completely secure the battery compartment. If the battery compartment does not close securely, stop using the product, remove the batteries, and keep them away from children.

FR

⚠ AVERTISSEMENT

- **RISQUE D'INGESTION :** Ce produit contient une pile bouton ou une pile de type pièce de monnaie.
- **LA MORT** ou des blessures graves peuvent survenir en cas d'ingestion.
- Une pile bouton ou une pile de type pièce de monnaie avalée peut provoquer des **Brûlures Chimiques Internes** en aussi peu que **2** heures.
- **GARDEZ** les piles neuves et usagées **HORS DE PORTÉE DES ENFANTS.**
- **Consultez immédiatement un médecin** si une pile est suspectée d'avoir été avalée ou insérée dans une partie quelconque du corps.



Batterie

1) Type de batterie :CR2025*1

2) Tension nominale: 3V

Instructions et manuels

a) Retirez et recyclez immédiatement ou jetez les piles usagées conformément aux réglementations locales et gardez-les hors de portée des enfants. NE jetez pas les piles dans les ordures ménagères et ne les incinérez pas.

b) Même usagées, les piles peuvent causer des blessures graves ou la mort.

c) Appelez un centre antipoison local pour obtenir des informations sur le traitement.

d) Les piles non rechargeables ne doivent pas être rechargées.

e) Ne forcez pas la décharge, ne rechargez pas, ne démontez pas, ne chauffez pas au-dessus de la température spécifiée par le fabricant et ne les incinérez pas. Cela peut entraîner des blessures en raison de l'évent, des fuites ou de l'explosion et provoquera des brûlures chimiques.

f) Assurez-vous que les piles sont installées correctement selon la polarité (+ et -).

g) Ne mélangez pas les vieilles et les nouvelles piles, les marques différentes ou les types de piles, telles que les piles alcalines, carbone-zinc ou rechargeable.

h) Retirez et recyclez immédiatement ou jetez les piles des équipements non utilisés pendant une période prolongée conformément aux réglementations locales.

i) Assurez-vous toujours que le compartiment des piles est complètement sécurisé. Si le compartiment des piles ne ferme pas correctement, cessez d'utiliser le produit, retirez les piles et gardez-les hors de portée des enfants.

DE

⚠ WARNUNG

- **GEFAHR BEI VERSCHLUCKEN:** Dieses Produkt enthält eine Knopfzell- oder Münzbatterie.
- **Tod** oder schwere Verletzungen können bei Verschlucken auftreten.
- Eine verschluckte Knopfzell- oder Münzbatterie kann in weniger als **2** Stunden **interne chemische Verbrennungen** verursachen.
- **Halten** Sie neue und gebrauchte Batterien außerhalb **der Reichweite von Kindern.**
- **Suchen Sie sofort medizinische Hilfe auf**, wenn eine Batterie verschluckt oder in einen Körperteil eingeführt wird.



Batterie

1) Batterietyp: CR2025*1

2) Nennspannung: 3V

Anleitungen und Handbücher

a) Entfernen Sie die verwendeten Batterien und recyceln oder entsorgen Sie sie sofort gemäß den örtlichen Vorschriften und halten Sie sie von Kindern fern. Werfen Sie Batterien NICHT in den Hausmüll und verbrennen Sie sie nicht.

b) Selbst gebrauchte Batterien können schwere Verletzungen oder den Tod verursachen.

c) Rufen Sie ein örtliches Giftinformationszentrum an, um Behandlungstipps zu erhalten.

d) Nicht wiederaufladbare Batterien dürfen nicht aufgeladen werden.

e) Erzwingen Sie keine Entladung, Wiederaufladung, Demontage, Erhitzung über (vom Hersteller angegebene Temperaturgrenze) oder Verbrennung. Dies kann zu Verletzungen durch Ausgasung, Auslaufen oder Explosion führen und chemische Verbrennungen verursachen.

f) Stellen Sie sicher, dass die Batterien korrekt gemäß der Polarität (+ und -) installiert sind.

g) Mischen Sie keine alten und neuen Batterien, verschiedene Marken oder Batterietypen wie Alkali-, Kohle-Zink- oder wiederaufladbare Batterien.

h) Entfernen und recyceln oder entsorgen Sie Batterien von Geräten, die über einen längeren Zeitraum nicht benutzt werden, sofort gemäß den örtlichen Vorschriften.

I) Stellen Sie immer sicher, dass das Batteriefach vollständig gesichert ist. Wenn das Batteriefach nicht richtig schließt, hören Sie auf, das Produkt zu verwenden, entfernen Sie die Batterien und halten Sie sie von Kindern fern.

⚠ ADVERTENCIAS

- **PELIGRO DE INGESTIÓN**: Este producto contiene una pila de botón o una batería de moneda.
- La **MUERTE** o lesiones graves pueden ocurrir si se ingiere.
- Una pila de botón o batería de moneda ingerida puede causar **quemaduras químicas internas** en tan solo **2** horas.
- **MANTENGA** las baterías nuevas y usadas **FUERA DEL ALCANCE DE LOS NIÑOS.**
- **Busque atención médica inmediata** si se sospecha que una batería ha sido ingerida o insertada en alguna parte del cuerpo.



Batería

1) Tipo de batería: CR2025*1

2) Voltaje nominal: 3V

Instrucciones y manuales

a) Retire y recicle inmediatamente o deseche las baterías usadas de acuerdo con las regulaciones locales y manténgalas fuera del alcance de los niños. NO deseche las baterías en la basura doméstica ni las incinere.

b) Incluso las baterías usadas pueden causar lesiones graves o la muerte.

c) Llame a un centro local de control de envenenamientos para obtener información sobre el tratamiento.

d) Las baterías no recargables no deben recargarse.

e) No fuerce la descarga, recargue, desmonte, caliente por encima (de la temperatura especificada por el fabricante) ni incinere. Hacerlo puede provocar lesiones debido a la ventilación, fugas o explosión, lo que resulta en quemaduras químicas.

f) Asegúrese de que las baterías estén instaladas correctamente según la polaridad (+ y -).

g) No mezcle baterías viejas y nuevas, diferentes marcas o tipos de baterías, como alcalinas, carbono-cinc o recargables.

h) Retire y recicle inmediatamente o deseche las baterías de los equipos que no se utilicen durante un período prolongado de acuerdo con las regulaciones locales.

I) Asegúrese siempre de que el compartimento de las baterías esté completamente asegurado. Si el compartimento de las baterías no cierra de forma segura, deje de usar el producto, retire las baterías y manténgalas fuera del alcance de los niños.

PT

⚠ ADVERTÊNCIA

- **PERIGO DE INGESTÃO:** Este produto contém uma pilha de botão ou uma bateria de moeda.
- A **MORTE** ou lesões graves podem ocorrer se ingeridas.
- Uma pilha de botão ou bateria de moeda ingerida pode causar **queimaduras químicas internas** em apenas **2** horas.
- **MANTENHA** as baterias novas e usadas **FORA DO ALCANCE DE CRIANÇAS.**
- **Procure imediatamente atenção médica** se uma bateria for suspeita de ter sido engolida ou inserida em qualquer parte do corpo.



Bateria

1) Tipo de Bateria: CR2025

2) Voltagem Nominal: 3V

Instruções e manuais

a) Remova e recicle imediatamente ou descarte as baterias usadas de acordo com as regulamentações locais e mantenha-as fora do alcance das crianças. NÃO descarte as baterias no lixo doméstico ou as incinere.

b) Mesmo baterias usadas podem causar lesões graves ou morte.

c) Ligue para um centro de controle de intoxicações local para obter informações sobre o tratamento.

d) Baterias não recarregáveis não devem ser recarregadas.

e) Não force a descarga, recarregue, desmonte, aqueça acima (da temperatura especificada pelo fabricante) ou incinere. Fazer isso pode resultar em lesões devido a ventilação, vazamento ou explosão, resultando em queimaduras químicas.

f) Assegure-se de que as baterias estão instaladas corretamente de acordo com a polaridade (+ e -).

g) Não misture baterias velhas e novas, marcas diferentes ou tipos de baterias, como alcalinas, carbono-zinco ou recarregáveis.

h) Remova e recicle imediatamente ou descarte as baterias de equipamentos que não sejam usados por um período prolongado de acordo com as regulamentações locais.

I) Sempre assegure completamente o compartimento das baterias. Se o compartimento das baterias não fechar de maneira segura, pare de usar o produto, remova as baterias e mantenha-as fora do alcance das crianças.

⚠ AVVERTENZE

- **PERICOLO DI INGESTIONE:** Questo prodotto contiene una pila a bottone o una batteria a moneta.
- La **MORTE** o gravi lesioni possono verificarsi se ingerite.
- Una pila a bottone o una batteria a moneta inghiottita può causare **ustioni chimiche interne** in soli **2** ore.
- **TENERE** le batterie nuove e usate **FUORI DALLA PORTATA DEI BAMBINI.**
- **Cercare immediatamente assistenza medica** se si sospetta che una batteria sia stata ingerita o inserita in qualsiasi parte del corpo.



Batteria

1) Tipo di batteria: CR2025

2) Voltaggio nominale: 3V

Istruzioni e manuali

a) Rimuovere e riciclare immediatamente o smaltire le batterie usate secondo le normative locali e tenerle lontane dai bambini. NON gettare le batterie nei rifiuti domestici né incenerirle.

b) Anche le batterie usate possono causare gravi lesioni o la morte.

c) Chiamare un centro antiveleni locale per informazioni sul trattamento.

d) Le batterie non ricaricabili non devono essere ricaricate.

e) Non forzare lo scaricamento, la ricarica, lo smontaggio, il riscaldamento oltre (la temperatura specificata dal produttore) o l'incenerimento. Farlo potrebbe causare lesioni dovute a sfoghi, perdite o esplosioni, risultando in ustioni chimiche.

f) Assicurarsi che le batterie siano installate correttamente secondo la polarità (+ e -).

g) Non mescolare batterie vecchie e nuove, marche diverse o tipi di batterie, come alcaline, zinco-carbone o ricaricabili.

h) Rimuovere e riciclare immediatamente o smaltire le batterie da apparecchiature non utilizzate per un periodo di tempo prolungato secondo le normative locali.

I) Assicurarsi sempre che il compartimento delle batterie sia completamente chiuso. Se il compartimento delle batterie non si chiude in modo sicuro, smettere di usare il prodotto, rimuovere le batterie e tenerle lontane dai bambini.

PL

⚠ OSTRZEŻENIE

- **ZAGROŻENIE POŁKNIĘCIEM:** Ten produkt zawiera baterię guzikową lub baterię pastylkową.
- Połknięcie baterii może spowodować ŚMIERĆ lub poważne obrażenia.
- Połknięta bateria guzikowa lub bateria pastylkowa może spowodować wewnętrzne oparzenia chemiczne już w ciągu 2 godzin.
- **NOWE I UŻYWANE BATERIE NALEŻY PRZECHOWYWAĆ W MIEJSCU NIEDOSTĘPNYM DLA DZIECI.**
- W przypadku podejrzenia połknięcia baterii lub jej wprowadzenia do jakiejkolwiek części ciała należy natychmiast zgłosić się do lekarza.



Bateria

1) Typ baterii: Cr2025

2) Napięcie nominalne: 3 V

Instrukcje I podręczniki

a) Zużyte baterie należy wyjąć i natychmiast poddać recyklingowi lub utylizacji zgodnie z lokalnymi przepisami oraz przechowywać w miejscu niedostępnym dla dzieci. NIE WOLNO wyrzucać baterii do domowych pojemników na śmieci ani spalać.

b) Nawet zużyte baterie mogą spowodować poważne obrażenia lub śmierć.

c) Aby uzyskać informacje dotyczące leczenia, należy skontaktować się z lokalnym centrum kontroli zatruć.

d) Baterii jednorazowych nie wolno ładować.

e) Nie należy wymuszać rozładowania, ładować, rozmontowywać, podgrzewać powyżej (temperatury określonej przez producenta) ani spalać. Może to spowodować obrażenia w wyniku wydzielania się gazów, wycieku lub eksplozji, prowadząc do oparzeń chemicznych.

f) Upewnij się, że baterie są zainstalowane prawidłowo, zgodnie z biegunowością (+ I -).

g) Nie należy mieszać starych i nowych baterii, baterii różnych marek lub typów, takich jak baterie alkaliczne, cynkowo-węglowe lub akumulatory.

h) Należy wyjąć i natychmiast poddać recyklingowi lub utylizacji baterie z urządzeń, które nie są używane przez dłuższy czas, zgodnie z lokalnymi przepisami.

I) Zawsze należy całkowicie zabezpieczyć komorę baterii. Jeśli komora baterii nie zamyka się prawidłowo, należy zaprzestać użytkowania produktu, wyjąć baterie i przechowywać je z dala od dzieci.

RO

⚠ AVERTISMENT

- **PERICOL DE INGESTIE:** Acest produs conține o baterie tip pastilă sau monedă.
- Ingestia poate provoca MOARTEA sau leziuni grave.
- O baterie tip pastilă sau monedă înghițită poate provoca arsuri chimice interne în doar 2 ore.
- **PĂSTRAȚI bateriile noi și uzate ÎN AFARA RAZEI DE ACȚIUNE A COPIILOR.**
- Solicitați imediat asistență medicală dacă bănuiți că o baterie a fost înghițită sau introdusă în orice parte a corpului.



Baterie

1) Tip baterie: Cr2025

2) Tensiune nominală: 3V

Instrucțiuni și manuale

a) Scoateți și reciclați sau aruncați imediat bateriile uzate în conformitate cu reglementările locale și țineți-le departe de copii. NU aruncați bateriile la gunoiul menajer și nu le incinerați.

b) Chiar și bateriile uzate pot provoca leziuni grave sau moartea.

c) Apelați un centru local de control al otrăvirilor pentru informații privind tratamentul.

d) Bateriile nereîncărcabile nu trebuie reîncărcate.

e) Nu forțați descărcarea, reîncărcarea, dezasamblarea, încălzirea peste temperatura specificată de producător sau incinerarea. Acest lucru poate duce la vătămări corporale din cauza ventilării, scurgerilor sau exploziilor care pot provoca arsuri chimice.

f) Asigurați-vă că bateriile sunt instalate corect, în conformitate cu polaritatea (+ și -).

g) Nu amestecați baterii vechi și noi, mărci sau tipuri diferite de baterii, cum ar fi baterii alcaline, carbon-zinc sau reîncărcabile.

h) Scoateți și reciclați sau aruncați imediat bateriile din echipamentele care nu sunt utilizate pentru o perioadă lungă de timp, în conformitate cu reglementările locale.

I) Asigurați întotdeauna compartimentul bateriilor. Dacă compartimentul bateriilor nu se închide corect, nu mai utilizați produsul, scoateți bateriile și țineți-le departe de copii.

US

If you have any questions, please contact our customer care center, Our contact details are below:

001-877-644-9366

customerservice@aosom.com

Imported by Aosom LLC
7777 Center Ave. Suite 430
Huntington Beach, CA 92647-9998 USA
MADE IN CHINA

CA

If you have any questions, please contact our customer care center, Our contact details are below:

416-792-6088

customerservice@aosom.ca

Imported by Aosom Canada Inc.
7270 Woodbine Avenue, Unit 307, Markham,
Ontario Canada L3R 4B9
MADE IN CHINA

Si vous avez la moindre question, veuillez contacter notre centre d'assistance à la clientèle,Nos coordonnées sont les suivantes:

416-792-6088

customerservice@aosom.ca

Importé par Aosom Canada Inc.
7270 Woodbine Avenue, unité 307,
Markham, Ontario Canada L3R 4B9
FABRIQUÉ EN CHINE

UK

If you have any questions, please contact our customer care center, Our contact details are below:

0044-800-240-4004

enquiries@mhstar.co.uk

IMPORTER ADDRESS:
MH STAR UK Ltd
1 Northampton Cross Logistics Park
Northampton Cross Road
Northampton
NN4 9FH
MADE IN CHINA

ES

Si tiene alguna pregunta, comuníquese con nuestro Centro de Atención al Cliente,Nuestros datos de contacto son los siguientes:

0034-931294512

atencioncliente@aosom.es

IMPORTADOR/Fabricante/REP:
SPANISH AOSOM, S.L.
C/ROC GROS,Nº15.08550, ELS HOSTALETS DE BALENYÀ, SPAIN.
B66295775
HECHO EN CHINA

Se tiver alguma dúvida, por favor contacte o nosso Centro de Atendimento ao Cliente,Os nossos dados de contacto são os seguintes:

0034-931294512

info@aosom.pt.

IMPORTADOR/Fabricante/REP:
SPANISH AOSOM, S.L
C.ROC GROS N.15, 08550. ELS HOSTALETS DE BALENYÀ
FEITO NA CHINA

IT

In caso di dubbio, si prega di contattare il nostro centro assistenza clienti,I nostri dettagli di contatto sono di seguito:

0039-0249471447

clienti@aosom.it

IMPORTATO DA/Produttore/REP:
AOSOM Italy srl
Centro Direzionale Milanofiori
Strada 1 Palazzo F1
20057 Assago (MI)
P.I.: 08567220960
FATTO IN CINA

DE

Wenn Sie Fragen haben, wenden Sie sich bitte an unser Kundendienstzentrum,Unsere Kontaktdaten stehen unten:

0049-0(40)-87408465

service@aosom.de

ADRESSE DES IMPORTEURE/Hersteller/REP:
MH Handel GmbH
Wendenstraße 309
D-20537 Hamburg
Germany
IN CHINA HERGESTELLT

FR

Si vous avez la moindre question, veuillez contacter notre centre d'assistance à la clientèle,Nos coordonnées sont les suivantes:

0033-1-84166106

aosom@mhfrance.fr

Importé par/Fabricant/REP:
MH FRANCE
2 Rue Maurice Hartmann
92130 Issy Les Moulineaux
France
FABRIQUÉ EN CHINE





US

If you have any questions, please contact our customer care center, Our contact details are below:

001-877-644-9366

customerservice@aosom.com

Imported by Aosom LLC
7777 Center Ave. Suite 430
Huntington Beach, CA 92647-9998 USA
MADE IN CHINA

CA

If you have any questions, please contact our customer care center, Our contact details are below:

416-792-6088

customerservice@aosom.ca

Imported by Aosom Canada Inc.
7270 Woodbine Avenue, Unit 307, Markham,
Ontario Canada L3R 4B9
MADE IN CHINA

Si vous avez la moindre question, veuillez contacter notre centre d'assistance à la clientèle,Nos coordonnées sont les suivantes:

416-792-6088

customerservice@aosom.ca

Importé par Aosom Canada Inc.
7270 Woodbine Avenue, unité 307,
Markham, Ontario Canada L3R 4B9
FABRIQUÉ EN CHINE

UK

If you have any questions, please contact our customer care center, Our contact details are below:

0044-800-240-4004

enquiries@mhstar.co.uk

IMPORTER ADDRESS:
MH STAR UK Ltd
1 Northampton Cross Logistics Park
Northampton Cross Road
Northampton
NN4 9FH
MADE IN CHINA

ES

Si tiene alguna pregunta, comuníquese con nuestro Centro de Atención al Cliente,Nuestros datos de contacto son los siguientes:

0034-931294512

atencioncliente@aosom.es

IMPORTADOR/Fabricante/REP:
SPANISH AOSOM, S.L.
C/ROC GROS,Nº15.08550, ELS HOSTALETS DE BALENYÀ, SPAIN.
B66295775
HECHO EN CHINA

Se tiver alguma dúvida, por favor contacte o nosso Centro de Atendimento ao Cliente,Os nossos dados de contacto são os seguintes:

0034-931294512

info@aosom.pt.

IMPORTADOR/Fabricante/REP:
SPANISH AOSOM, S.L
C.ROC GROS N.15, 08550. ELS HOSTALETS DE BALENYÀ
FEITO NA CHINA

IT

In caso di dubbio, si prega di contattare il nostro centro assistenza clienti,I nostri dettagli di contatto sono di seguito:

0039-0249471447

clienti@aosom.it

IMPORTATO DA/Produttore/REP:
AOSOM Italy srl
Centro Direzionale Milanofiori
Strada 1 Palazzo F1
20057 Assago (MI)
P.I.: 08567220960
FATTO IN CINA

DE

Wenn Sie Fragen haben, wenden Sie sich bitte an unser Kundendienstzentrum,Unsere Kontaktdaten stehen unten:

0049-0(40)-87408465

service@aosom.de

ADRESSE DES IMPORTEURE/Hersteller/REP:
MH Handel GmbH
Wendenstraße 309
D-20537 Hamburg
Germany
IN CHINA HERGESTELLT

FR

Si vous avez la moindre question, veuillez contacter notre centre d'assistance à la clientèle,Nos coordonnées sont les suivantes:

0033-1-84166106

aosom@mhfrance.fr

Importé par/Fabricant/REP:
MH FRANCE
2 Rue Maurice Hartmann
92130 Issy Les Moulineaux
France
FABRIQUÉ EN CHINE



