ASSEMBLY INSTRUCTION
(INSTRUCTION DE MONTAGE)

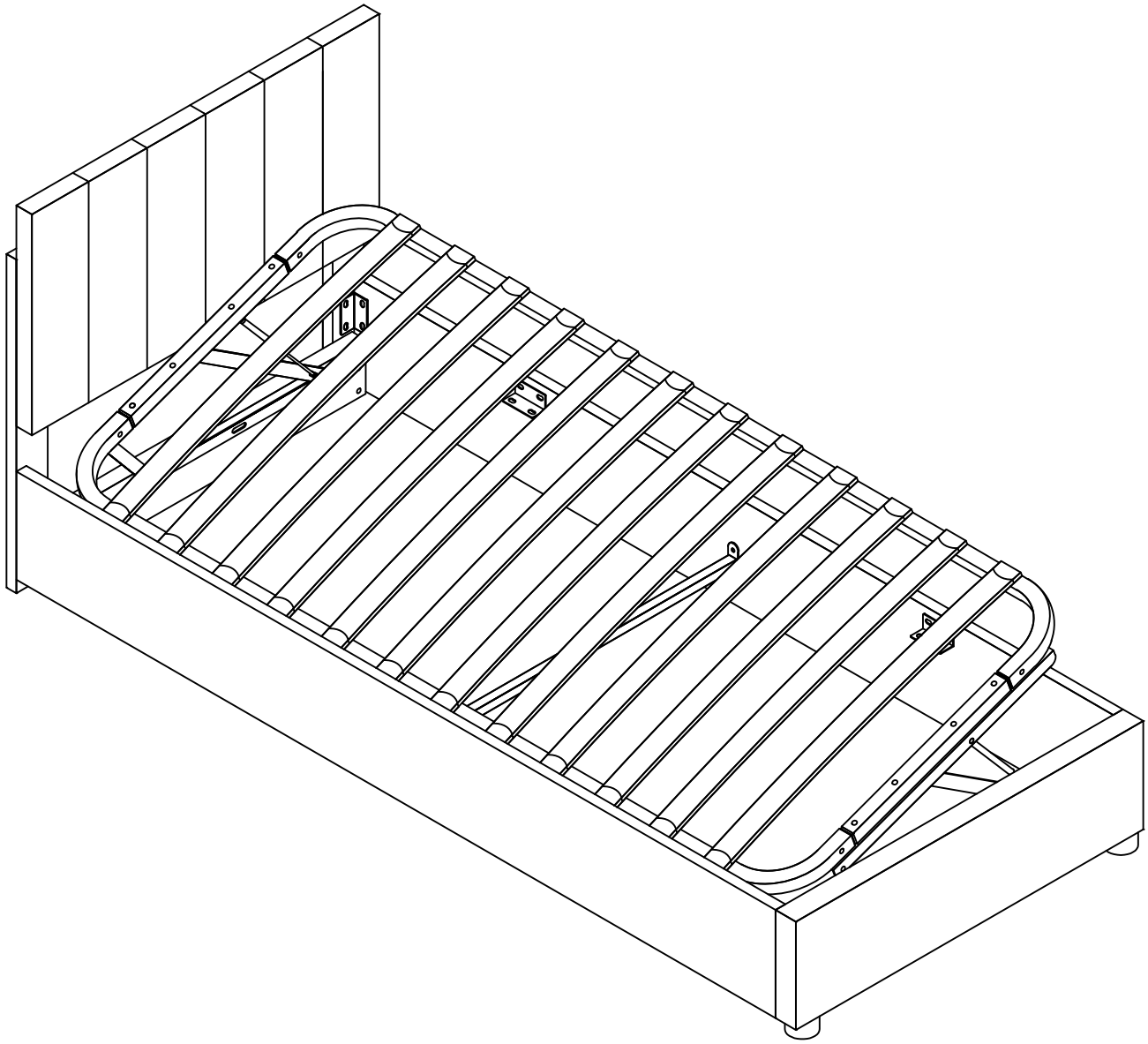

Detail View
Vue Détaillée

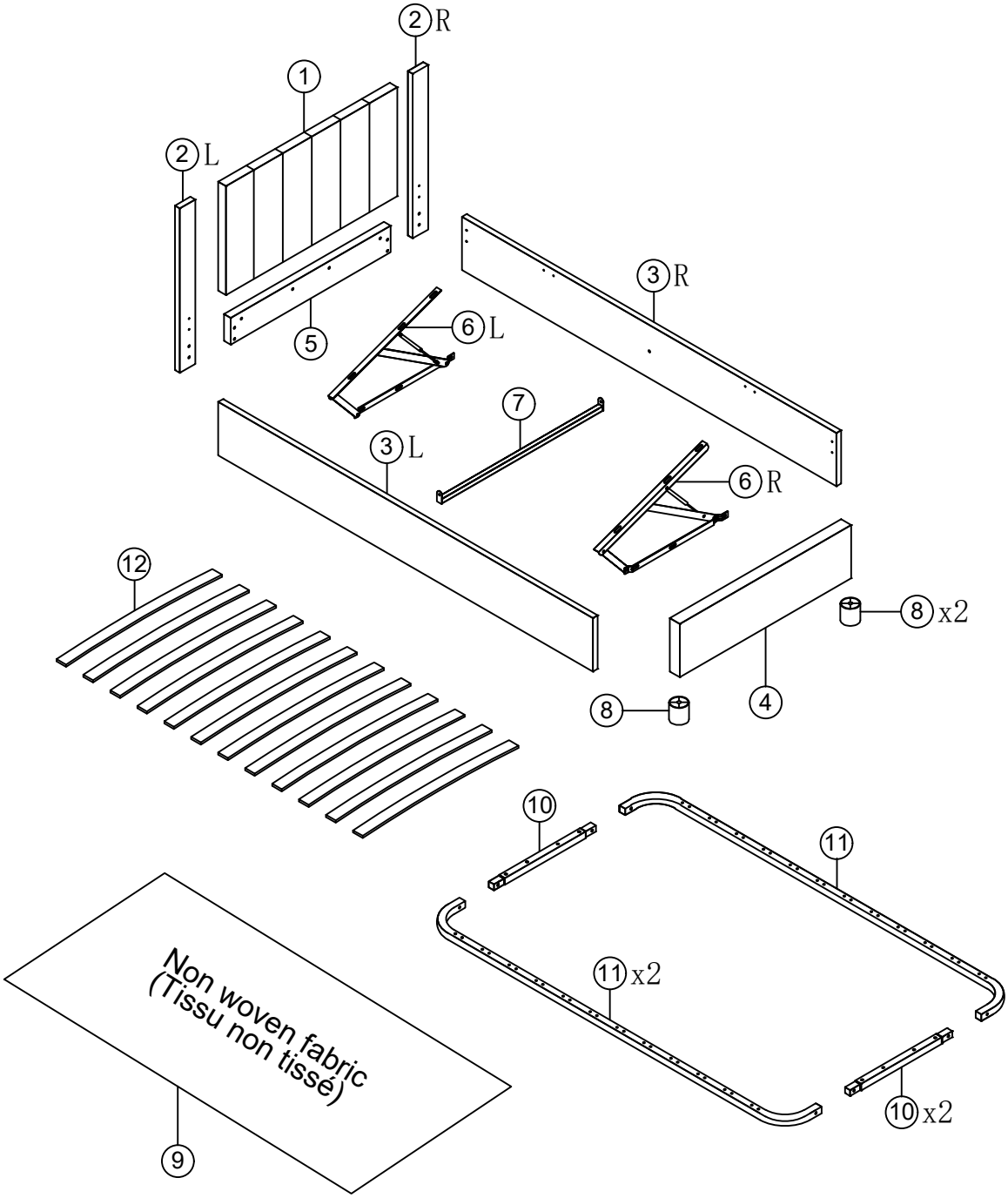

Part List (Box1)
Liste des pièces

1 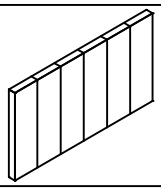	2L	2R
Top headboard-1PC (Tête de lit supérieure)	Head board legs-1PC (Pieds de tête de lit)	Head board legs-1PC (Pieds de tête de lit)
4 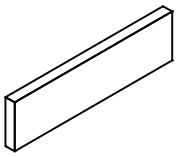	6L 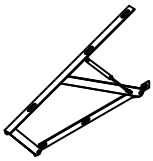	6R 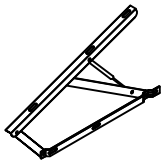
Foot board-1PC (Marchepied)	Gas lift-1PC (Vérin à gaz)	Gas lift-1PC (Vérin à gaz)
8 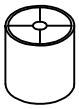	9 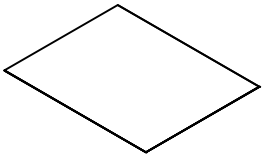	12 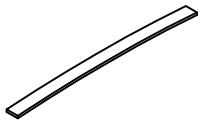
Bed legs-2pcs (Pieds de lit)	Non woven fabric-1pc (Tissu non tissé)	Slat-12pcs (Lamelle)

Part List (Box1)
Liste des pièces

3L 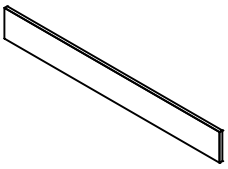	3R 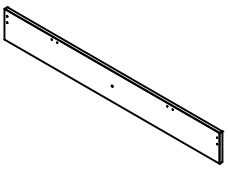	5 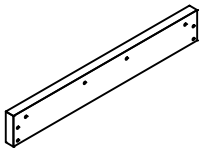
Side rail-1PC (Rail latéral)	Side rail-1PC (Rail latéral)	Base headboard-1PC (Tête de lit de base)
7 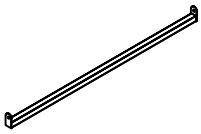	10 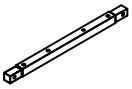	11 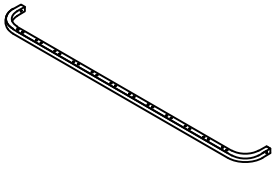
Cross bar-1PC (Barre transversale)	Metal frame cross bar-2PCS (Barre transversale à cadre métallique)	Metal frame side bar-2pcs (Barre latérale à cadre métallique)
M 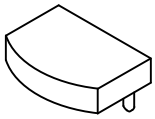		
End slats cap-24PCS (Capuchon de lattes d'extrémité)		

Hardware list (Box1)
Liste du matériel

A	B	C
	M8x18mm	M8x45mm
Allen Key-1PC (Clé Allen)	Bolts-32PCS (Boulons)	Bolts-12PCS (Boulons)
D	E	F
M8x50mm	M4x50mm	
Bolts-4PCS (Boulons)	Nails-2PCS (Clous)	Nuts-4PCS (Noix)
G	H	I
		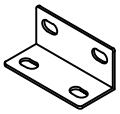
Nuts-8PCS (Noix)	Spanner-1PC (Clé à molette)	"7" Connector-8PCS (Connecteur "7")
J	K	L
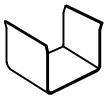		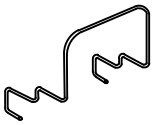
Connecting iron-1PC (Raccordement du fe)	Pull tape-1PC (Tirer sur le ruban)	Stopperr-1PC (Bouchon)

Attention: Do not tighten the screws before completing the entire installation. If you have any difficulty with the installation process, please feel free to contact us.
(Attention : Ne serrez pas les vis avant d'avoir terminé l'installation complète. Si vous rencontrez des difficultés lors du processus d'installation, n'hésitez pas à nous contacter.)

Step 1:
(Étape 1:)

Fix the Top headboard ① to the Head board legs ② with Bolts C by using Allen key A. You can chose the hole a and c ,or b and d or c and e.
(Fixez la tête de lit supérieure ① aux pieds de la tête de lit ② avec les boulons C en utilisant la clé Allen A. Vous pouvez choisir les trous a et c, ou b et d ou c et e.)

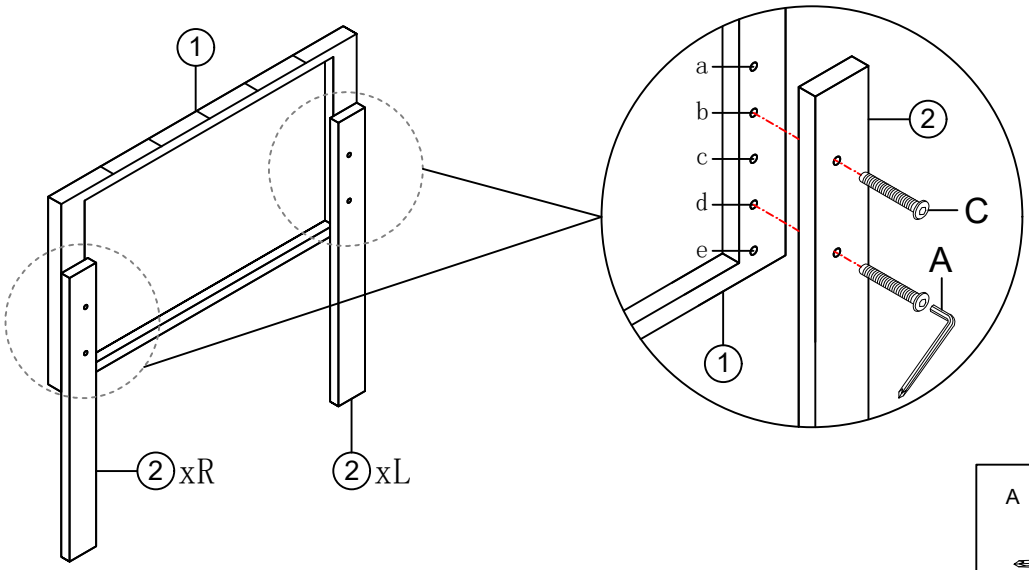

A Allen Key	C Bolts x 4
	M8x45mm

Step 2:
(Étape 2:)

Fix the Base headboard ⑤ to the Head board legs ② with Bolts D by using Allen key A.
(Fixez la tête de lit de base ⑤ aux pieds de la tête de lit ② avec les boulons D en utilisant la clé Allen A.)

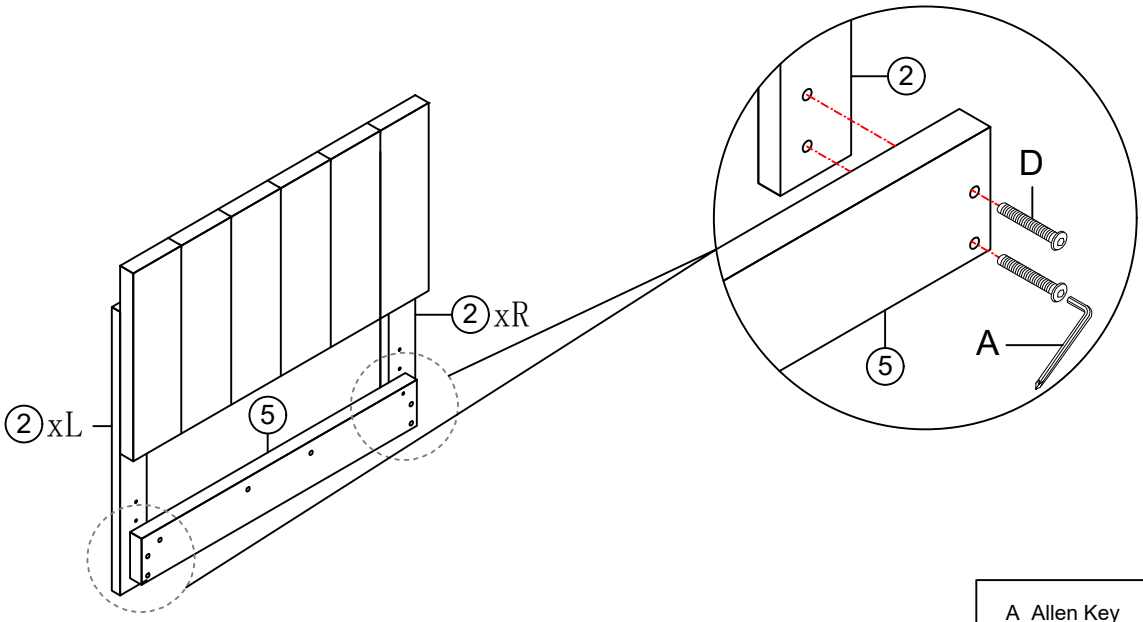

A Allen Key	D Bolts x 4
	M8x50mm

Step 3:
(Étape 3:)

Fix the Side rail ③ to the Head board legs ② with Bolts B and "7" Connector I by using Allen key A.

(Fixez le rail latéral ③ aux pieds de la tête de lit ② avec les boulons B et le connecteur "7" I en utilisant la clé Allen A.)

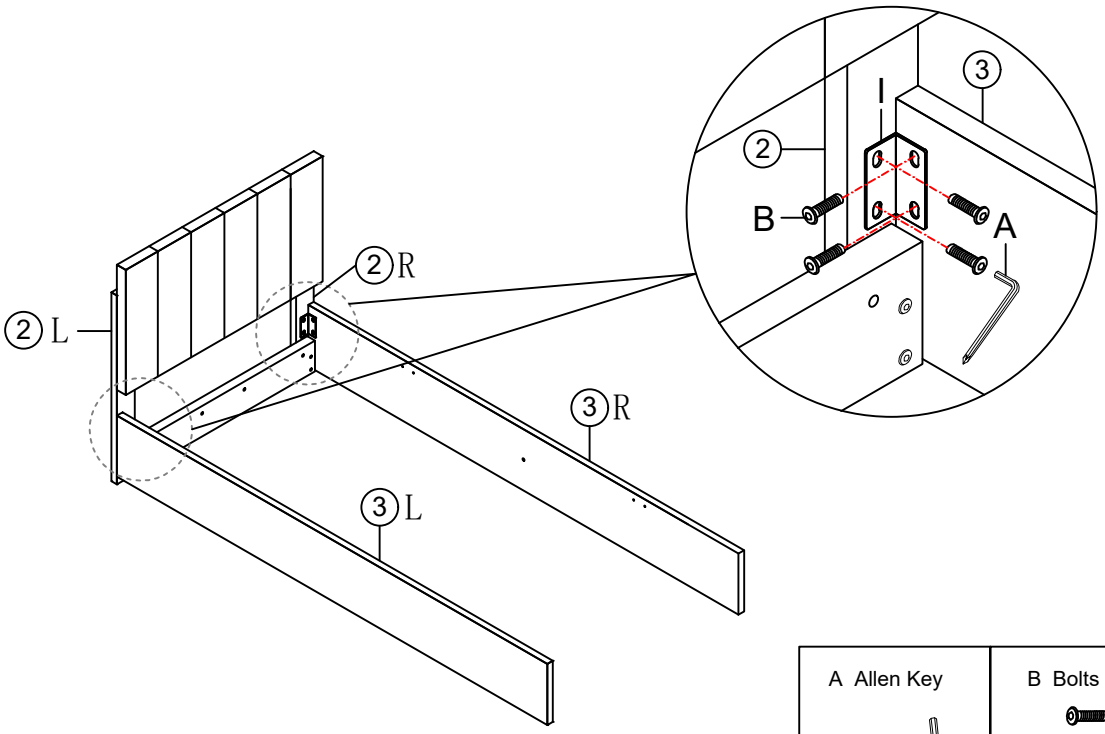

A Allen Key	B Bolts x 8	I "7" Connector x 2
	M8x18mm	

Step 4:
(Étape 4:)

Fix the Foot board ④ to the Side rail ③ with Bolts B and "7" Connector I by using Allen key A.

(Fixez le pied de lit ④ au rail latéral ③ avec les boulons B et le connecteur "7" I en utilisant la clé Allen A.)

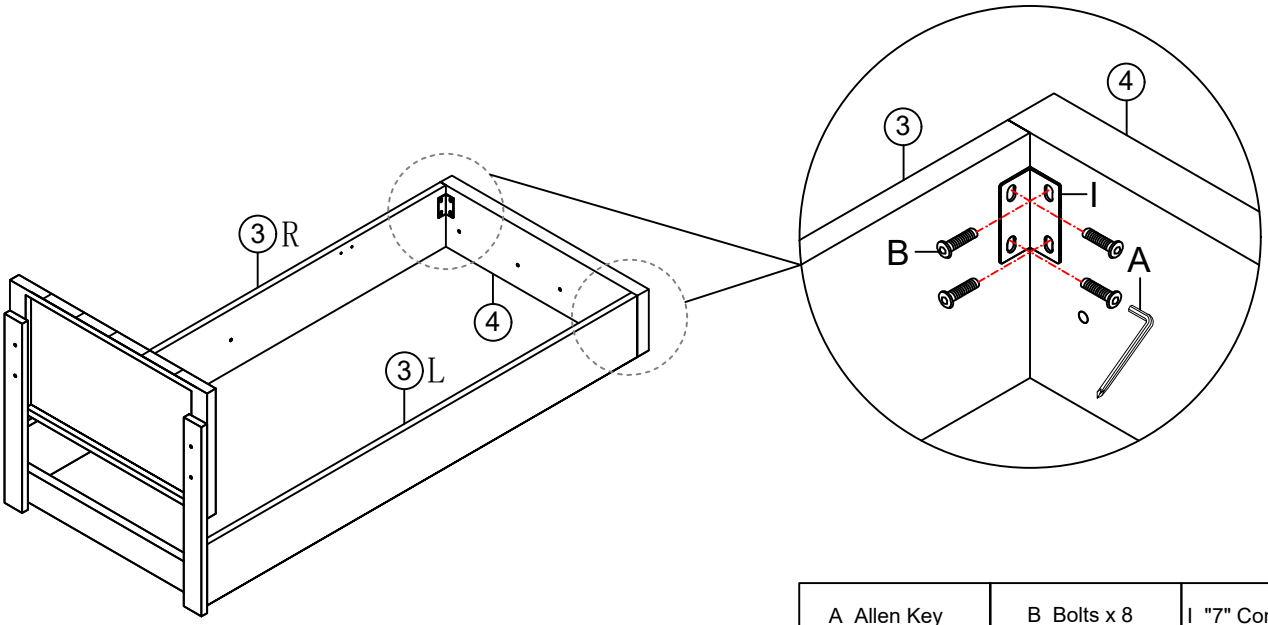

A Allen Key	B Bolts x 8	I "7" Connector x 2
	M8x18mm	

Step 5:
(Étape 5:)

Fix the "7" Connector I to the Side rail ③ with Bolts B by using Allen key A.

(Fixez le connecteur "7" I au rail latéral ③ avec les boulons B en utilisant la clé Allen A.)

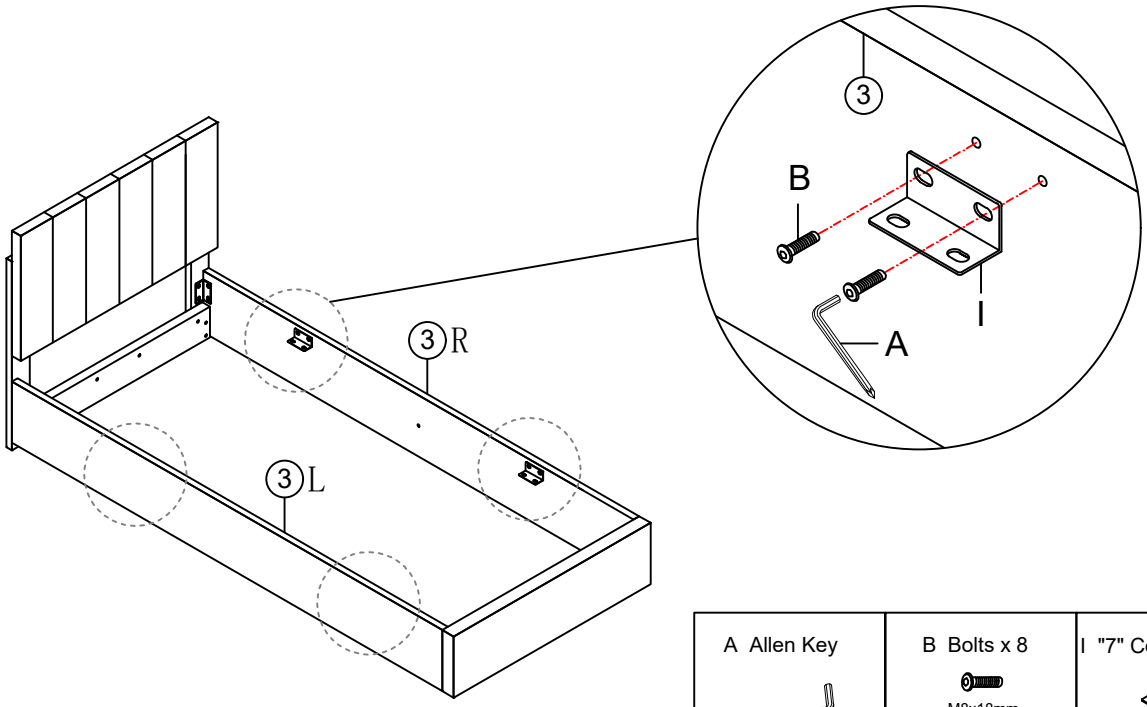

A Allen Key	B Bolts x 8	I "7" Connector x 4
	M8x18mm	

Step 6:
(Étape 6:)

Stick the Non woven fabric ⑨ to the bottom of the bed .

(Collez le tissu non tissé ⑨ au bas du lit.)

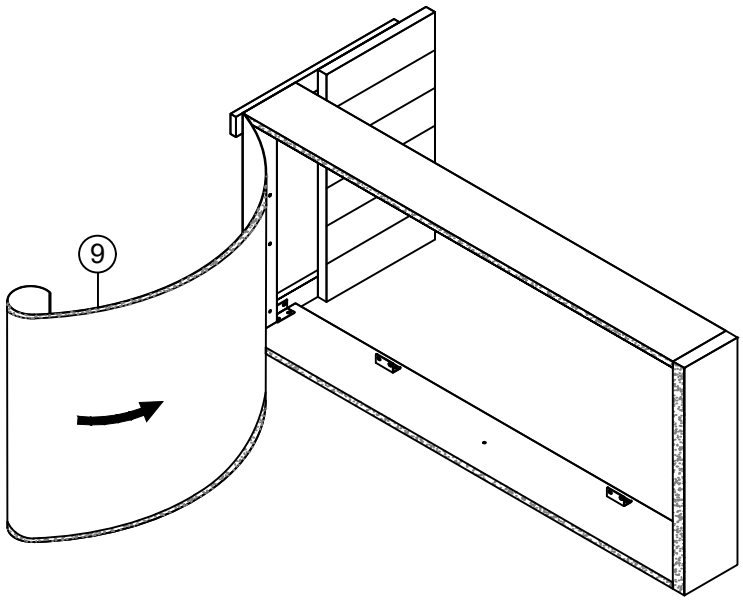

Step 7:
(Étape 7:)

Fix the Bed legs ⑧ to the Foot board ④ with Nails E by using Allen key A or electric drill.

(Fixez les pieds du lit ⑧ au pied de lit ④ avec des clous E en utilisant une clé Allen A ou une perceuse électrique.)

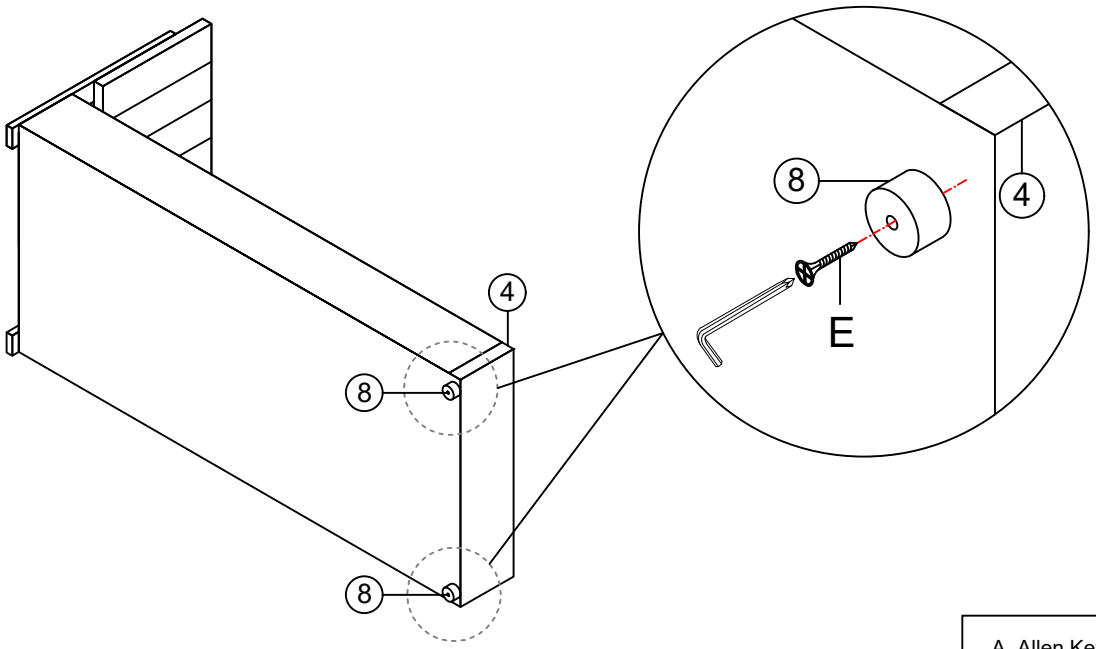

A Allen Key	E Nails x 2
	M4x50mm

Step 8:
(Étape 8:)

Fix the Gas lift ⑥ to the Foot board ④ and Base headboard ⑤ with Bolts B and Nuts F by using Allen key A and Spanner H.

(Fixez le vérin à gaz ⑥ au pied de lit ④ et à la base de la tête de lit ⑤ avec les boulons B et les écrous F en utilisant la clé Allen A et la clé H.)

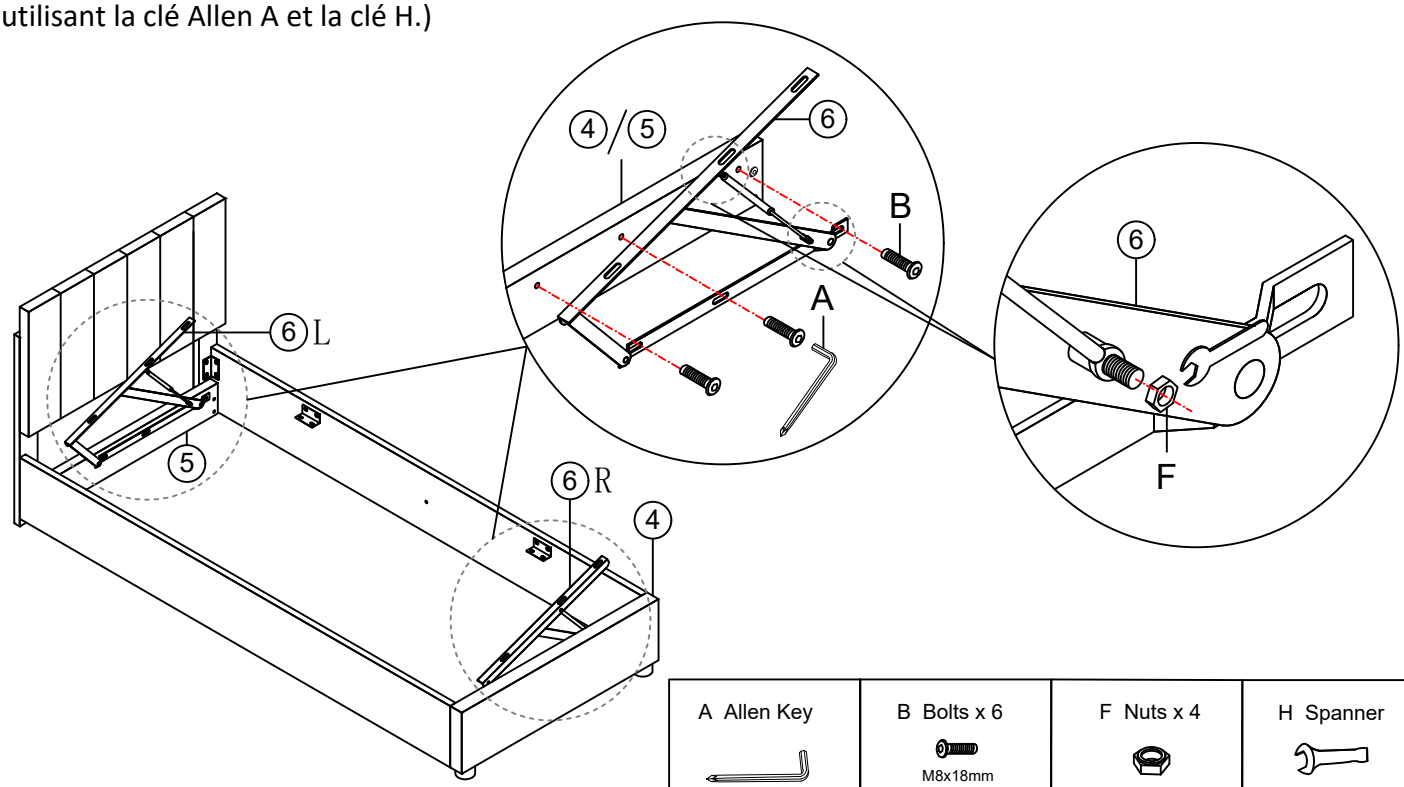

A Allen Key	B Bolts x 6	F Nuts x 4	H Spanner
	M8x18mm		

Step 9:
(Étape 9:)

Fix the Cross bar ⑦ to the Side rail ③ with Bolts B by using Allen key A.

(Fixez la barre transversale ⑦ au rail latéral ③ avec les boulons B en utilisant la clé Allen A.)

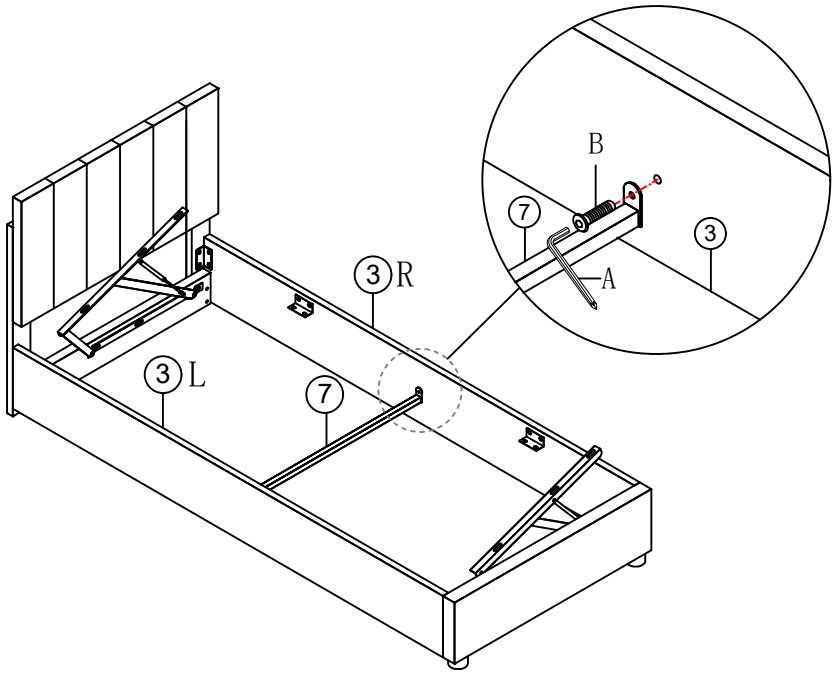

A Allen Key	B Bolts x 2
	M8x18mm

Step 10:
(Étape 10:)

Assemble the slats frame with Bolts C and Nuts G by using Allen Key A and Spanner H .

(Assemblez le cadre à lattes avec les boulons C et les écrous G en utilisant la clé Allen A et la clé H.)

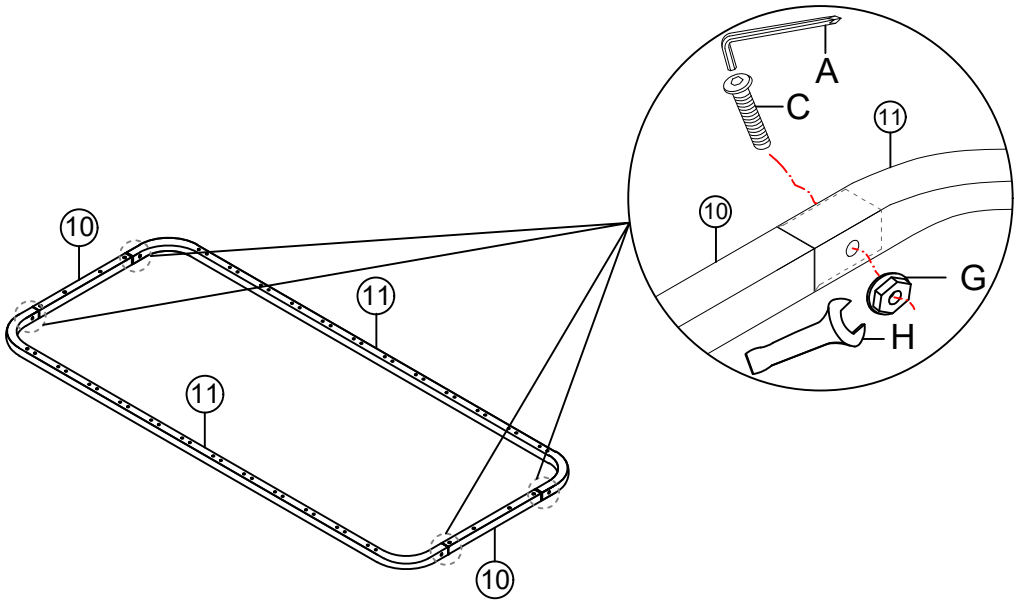

A Allen Key	C Bolts x 4	G Nuts x 4	H Spanner
	M8x45mm		

Step 11:
(Étape 11:)

Assemble the slats into the assembled slats frame with End slats cap M.
(Assemblez les lattes dans le cadre à lattes assemblé avec le capuchon de lattes d'extrémité M.)

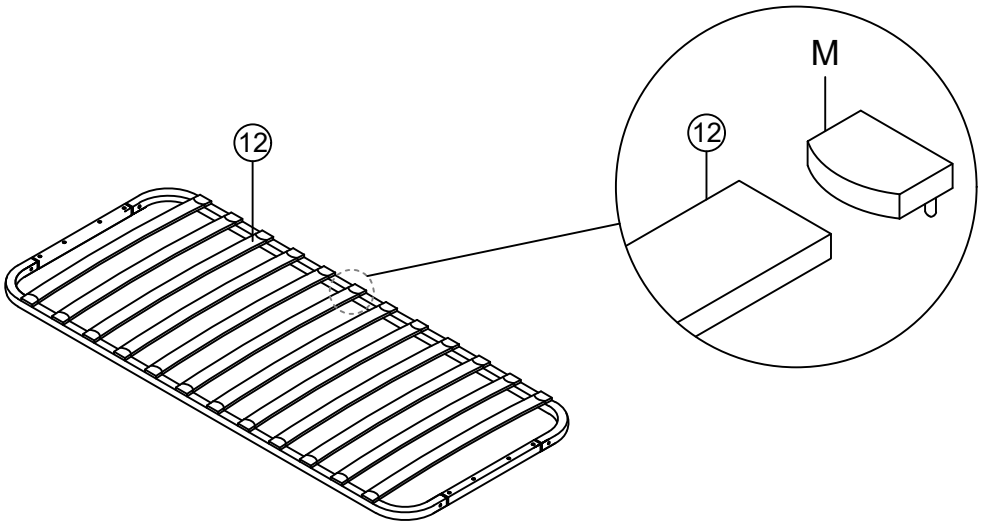

M End slats cap x 24

Step 12:
(Étape 12:)

Fix the Gas lift ⑥ to the Metal frame cross bar ⑩ with Bolts C and Nuts G by using Allen key A and Spanner H .
(Fixez le vérin à gaz ⑥ à la barre transversale du cadre métallique ⑩ avec les boulons C et les écrous G en utilisant la clé Allen A et la clé H.)

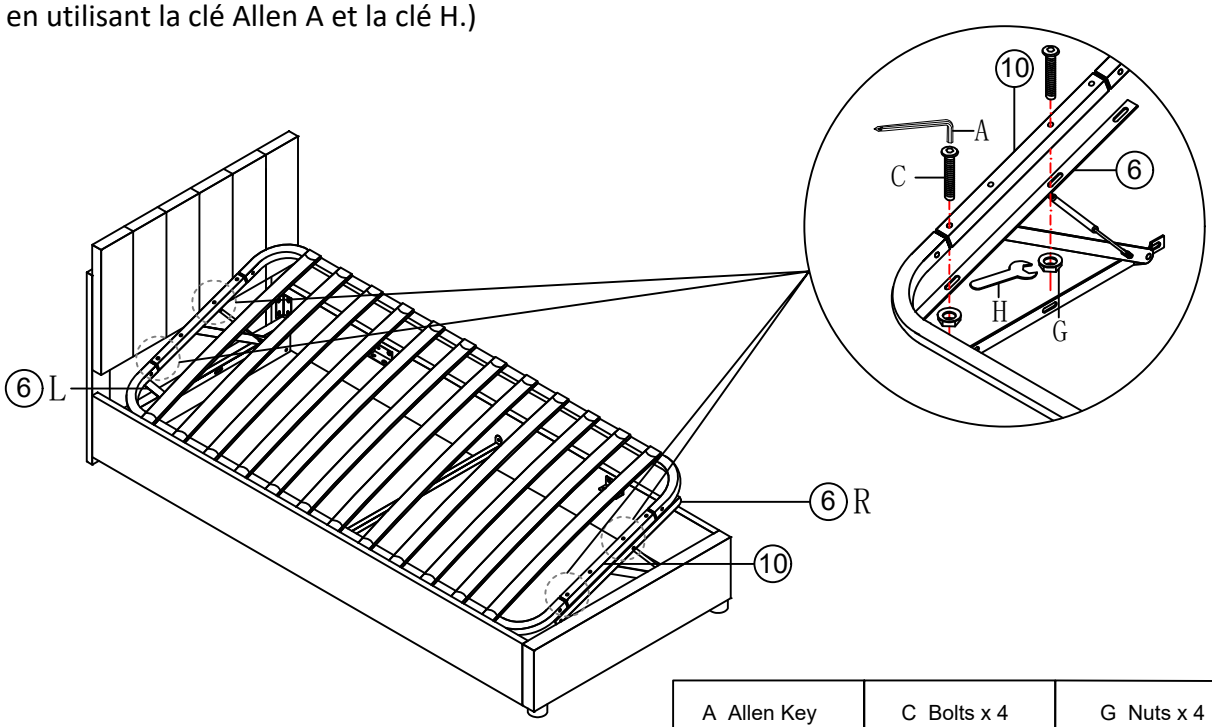

A Allen Key	C Bolts x 4	G Nuts x 4	H Spanner
	M8x45mm		

Step 13:
(Étape 13:)

Put the stopper L in the side middle of the slat frame and put the pull tape K in another side middle of the slat frame.Every thing is finished now,please tighten all the hardware and enjoy your bed.
(Placez le bouchon L au milieu du côté du cadre à lattes et placez la bande de traction K sur l'autre côté au milieu du cadre à lattes. Tout est terminé maintenant, veuillez serrer tout le matériel et profitez de votre lit.)

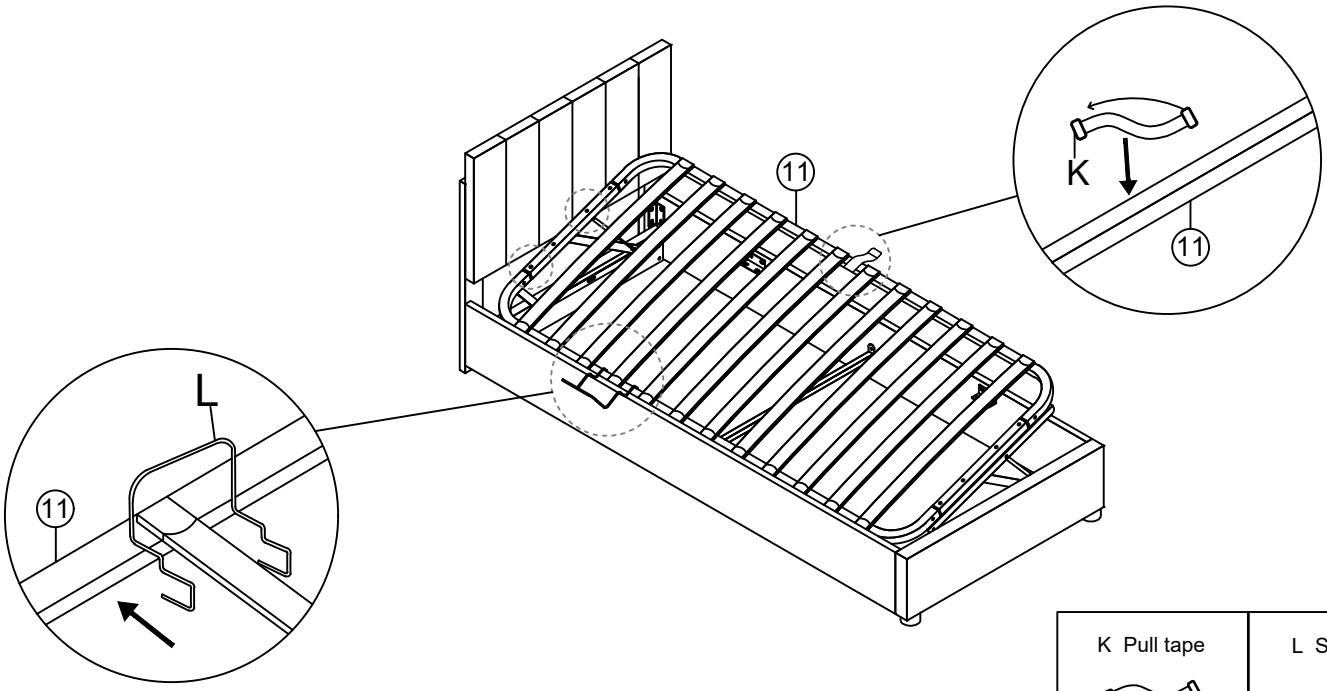

K Pull tape	L Stopperr

Step 14:
(Étape 14:)

If you bought two sets beds and you want to put it together,please fix it with connecting iron J.
(Si vous avez acheté deux ensembles de lits et que vous souhaitez les assembler, veuillez les fixer avec le fer de connexion J.)

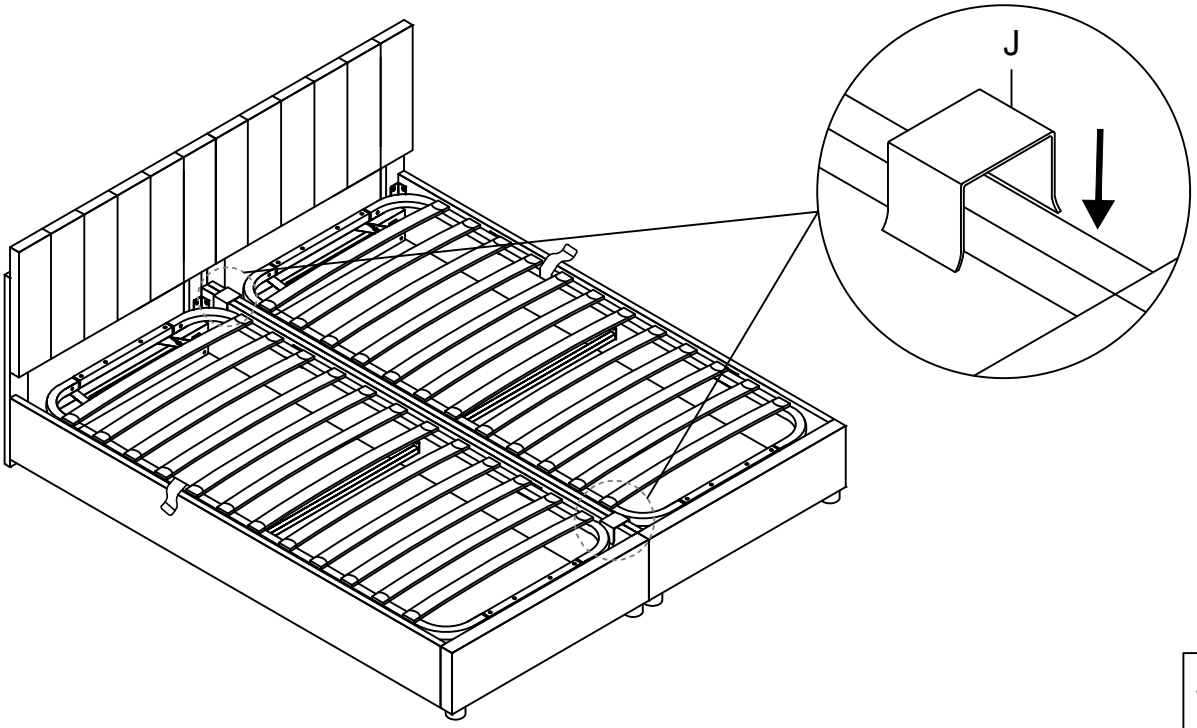

J Connecting iron
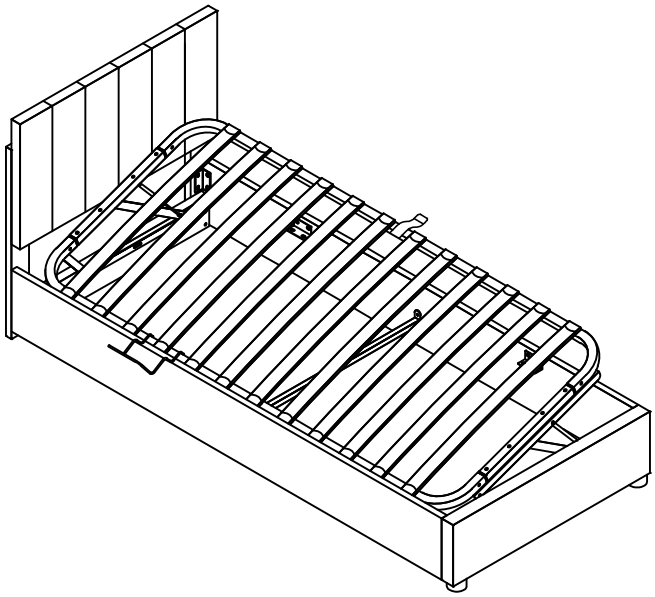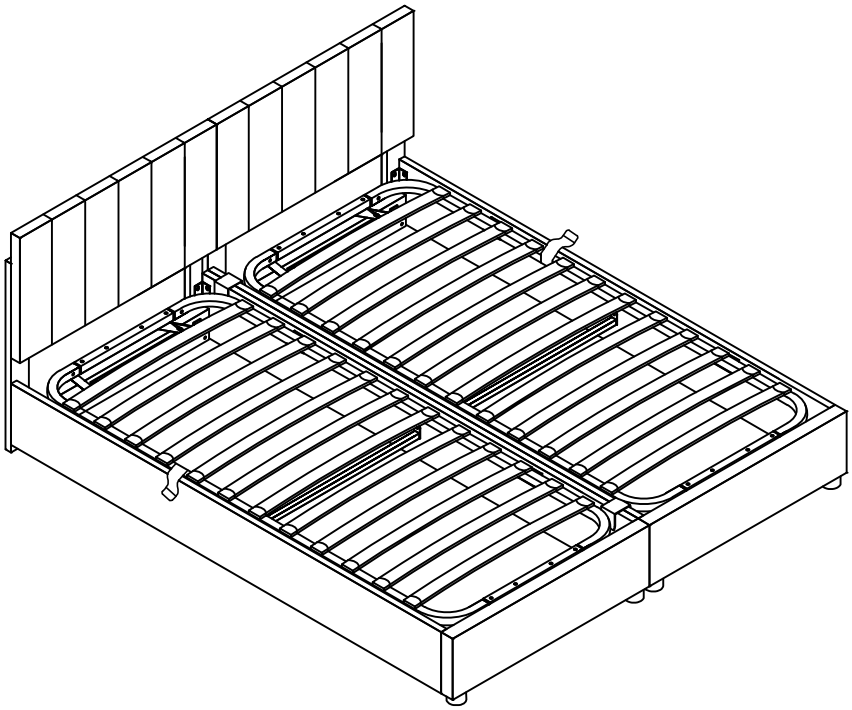
Step 15:
(Étape 15:)