VEVOR

Upgrade · The Home Creator Way

Folding Grill Table

MODEL : ZDKJ002

VEVOR | Upgrade
The Home Creator Way

MODEL：ZDKJ002



Note:The product picture is for reference,
the actual details shall prevail

This is the original instruction, please read all manual instructions carefully before operating. VEVOR reserves a clear interpretation of our user manual. The appearance of the product shall be subject to the product you received. Please forgive us that we won't inform you again if there are any technology or software updates on our products.

IMPORTANT SAFETY INSTRUCTIONS

READ AND SAVE THESE WARNINGS FOR FUTURE REFERENCE. FAILURE TO FOLLOW INSTRUCTIONS MAY RESULT IN PERSONAL INJURY OR PRODUCT DAMAGE.

Danger

1. Do not use this product or any available optional equipment without firstcompletely reading and understanding these instructions.
2. Keep plastic bags away from children to prevent suffocation.
3. Always keep animals and children away from
4. Please do not store the product in a damp place
5. Please choose the appropriate product weight and size

General Warnings

- This folding barbecue table is designed for outdoor use only.
Do not use it in enclosed spaces such as garages, tents, or homes,
as this may cause carbon monoxide poisoning due to poor ventilation.
- Before using, ensure that all parts are properly assembled according to the instructions. Do not use the barbecue table if any parts are loose or damaged. - Keep the barbecue table away from children and pets.
It is not a toy,and children should not be allowed to play with or near it.

Fire - related Warnings

- Do not store or use gasoline, alcohol, or other flammable liquids or vapors in the vicinity of the barbecue table.
- When lighting the barbecue,
use only the recommended ignition methods and fuels.
Do not use flammable liquids to ignite the fire,
as this may cause a fire or explosion.
- Do not use the barbecue table within 61 cm (24 inches) of combustible materials,including curtains, trees, or wooden fences.

Heat - related Warnings

- The surface of the barbecue table will become hot during use.
Do not touch the hot parts directly to avoid burns.
Use heat - resistant gloves when handling hot grills or other components.
- Avoid direct and prolonged contact between the tabletop and open flames or extremely hot grills, as this may damage the tabletop material.
Structural Safety Warnings
- Do not exceed the maximum load capacity of the barbecue table indicated on the nameplate. Overloading may cause the table to tip over or the

Structure to be damaged.

- When folding or unfolding the table, be careful not to pinch your fingers. Ensure that all locking mechanisms are properly engaged after unfolding to prevent accidental folding during use.
- If the barbecue table is equipped with wheels, make sure the wheels are locked when in use to prevent the table from moving accidentally.

Maintenance and Storage Warnings

- Regularly clean the barbecue table according to the maintenance instructions to remove grease and food residues, which can reduce the risk of fire.
- Store the barbecue table in a dry and ventilated place when not in use. If storing it outdoors for a long time, cover it with a protective cover to prevent corrosion and damage from the elements.
- Do not modify the barbecue table without permission.
Any unauthorized modification may affect its safety performance and void the warranty.

COMPLIANCE & LIABILITY NOTICE

This product is manufactured in compliance with applicable safety standards and regulations for the European Union, United Kingdom, United States and Canada. Do not modify the product in any way, as this may void compliance and create safety hazards.

SAVE THESE INSTRUCTIONS

ASSEMBLY PRECAUTIONS

For additional information regarding the parts listed in the following pages,refer to the Assembly Diagram of this manual. Unwrap and separate all parts on a clear work area

1. Assemble needs to follow these instructions. Incorrect assembly can be a hazard.
2. Wear safety goggles and heavy-duty work gloves during assembly.
3. Do not assemble when tired or when under the influence of alcohol,drugs or medication.
4. Load bearing capacity and other product parameters are applied to the properly and completely assembled product only.

USE PRECAUTIONS

1. This product is not a toy. Do not allow children to play with or approach this item.
2. Follow the intended uses only. Do not sit or stand on the cart.
3. Check carefully before each use. Do not use if parts get loosened or damaged.
4. Use on flat, level, and hard surfaces only.
5. Do not exceed the listed load bearing capacity. Tighten all the knobs securely before placing weights on. Be aware of the dynamic load bearing capacity! Sudden load changes may temporarily cause excessive load,resulting in product failure.

PACKAGE CONTENTS

NO.	Image	QYT	NO.	Image	QYT
1		1	6	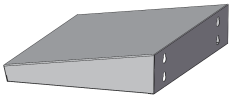	1
2	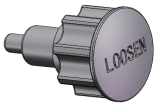	2	7	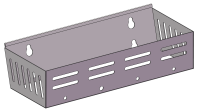	1
3	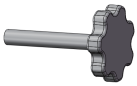	4	8	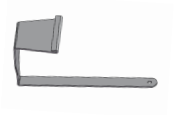	1
4		4	9		4
5	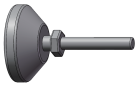	4	10		2

ASSEMBLY STEPS

Thanks for purchasing one of our products, please read the assembly steps carefully before installation

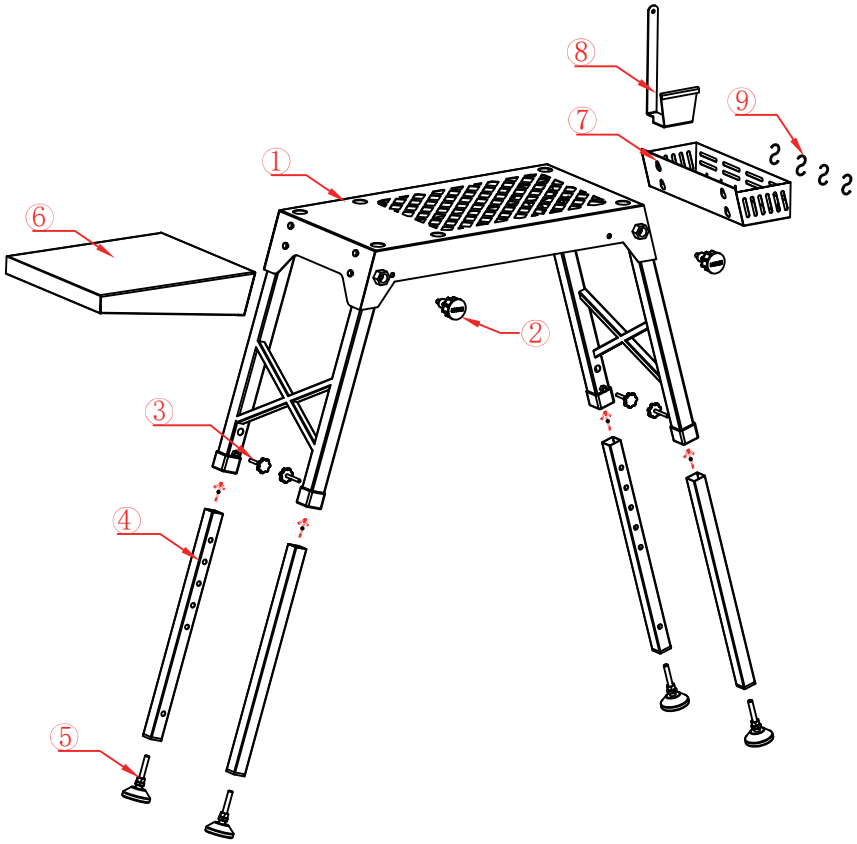

1

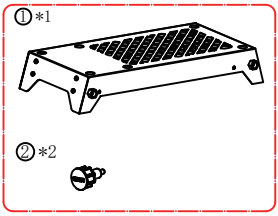

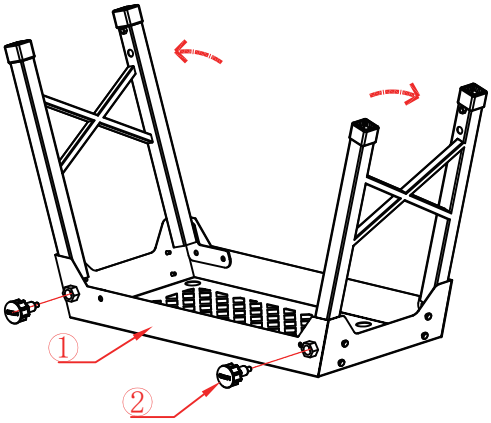

2

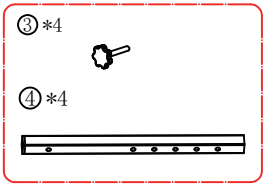

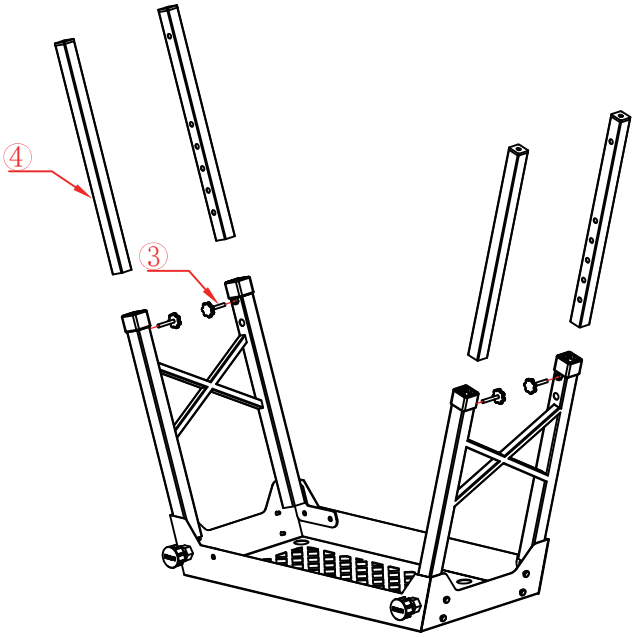

3

⑤*4

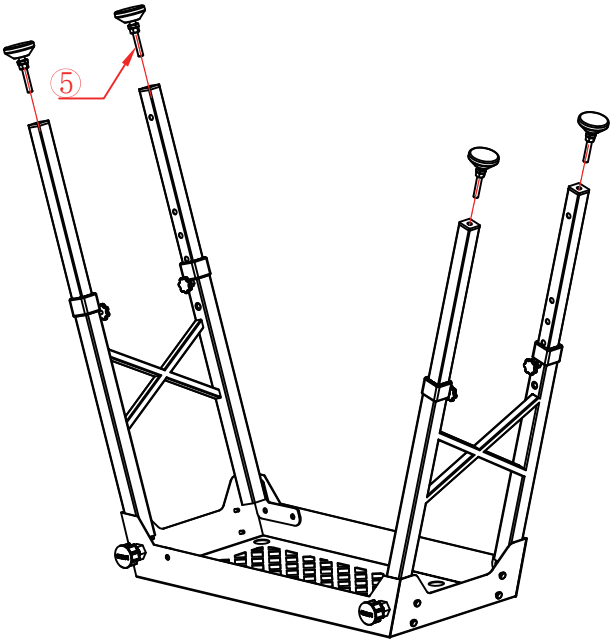

4

⑥*1

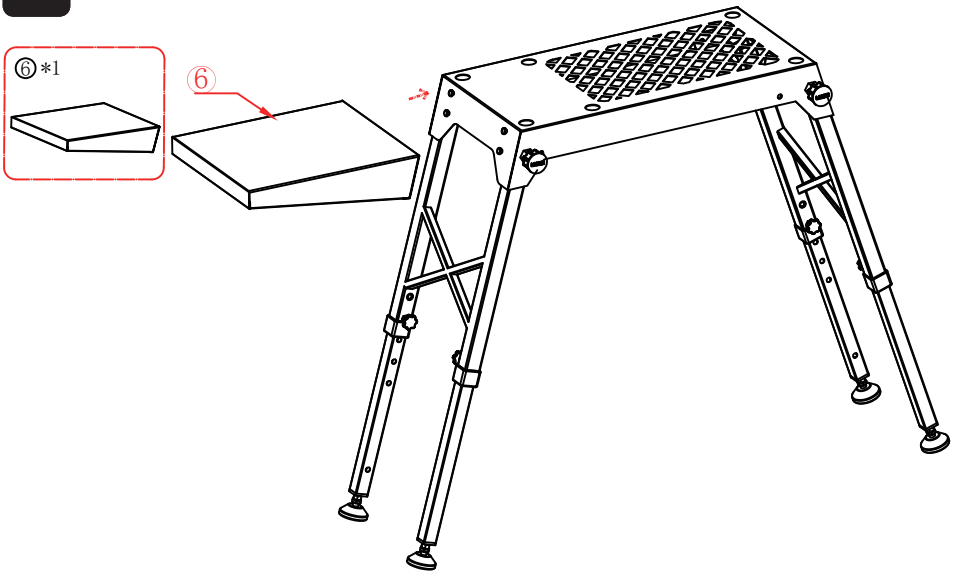

5

⑦ *1

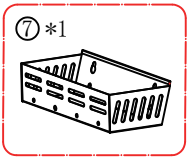

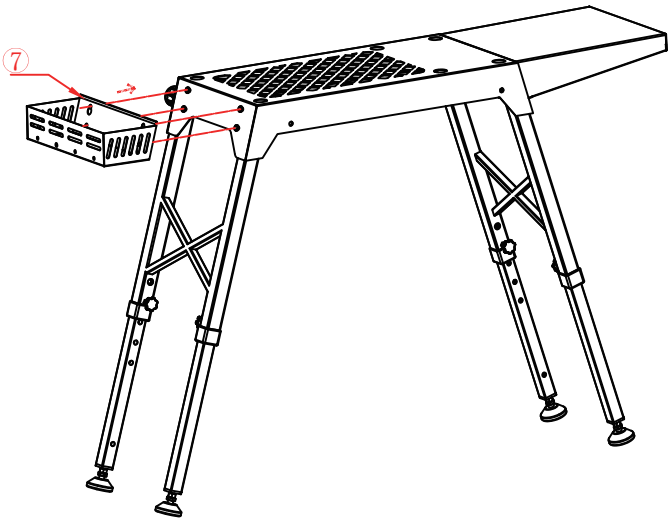

6

⑧ *1



⑨ *4

S

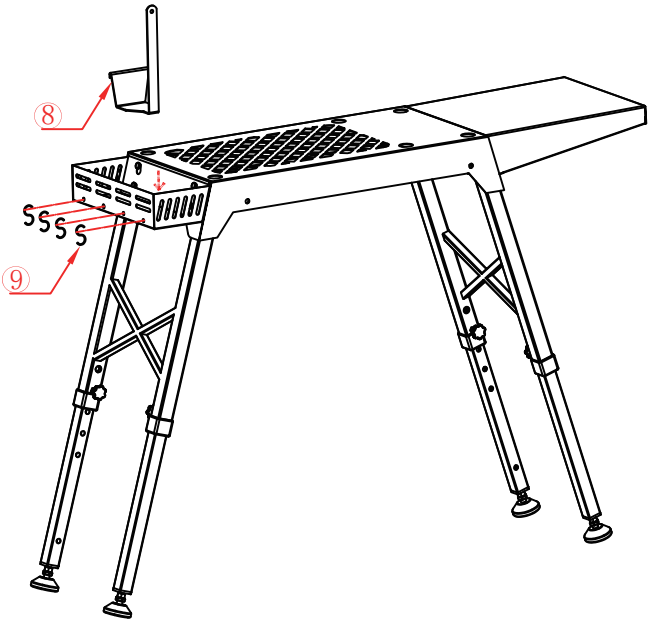

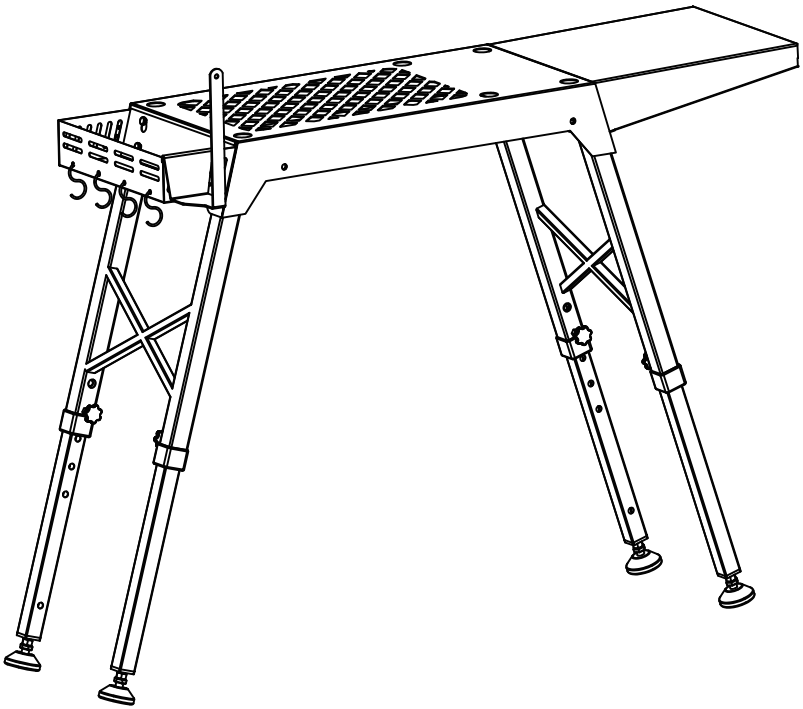

1

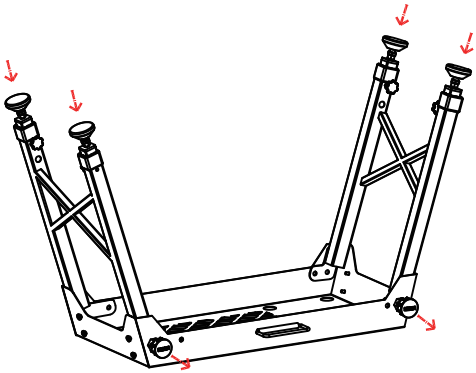

2

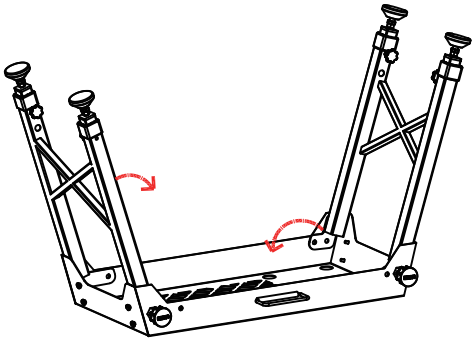

3

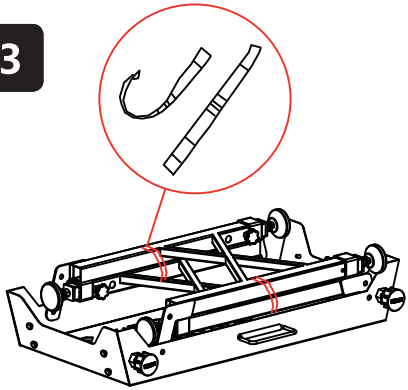



VEVOR

Upgrade · The Home Creator Way

Folding Grill Table

MODEL : ZDKJ002

VEVOR | Upgrade
The Home Creator Way

MODÈLE : ZDKJ002



Remarque : L'image du produit est fournie à titre indicatif, les détails réels prévalent.

Voici les instructions originales. Veuillez lire attentivement toutes les instructions du manuel avant utilisation. VEVOR se réserve le droit d'interpréter ce manuel à sa guise. L'apparence du produit que vous recevrez peut différer. Nous vous prions de nous excuser si nous ne vous informons pas des mises à jour techniques ou logicielles de nos produits.

CONSIGNES DE SÉCURITÉ IMPORTANTES

LISEZ ET CONSERVEZ CES AVERTISSEMENTS POUR L'AVENIR

RÉFÉRENCE. LE NON-RESPECT DES INSTRUCTIONS PEUT ENTRAÎNER DES DOMMAGES ET INTÉRÊTS.

ENTRAÎNER DES BLESSURES CORPORELLES OU DES DOMMAGES AU PRODUIT.

Danger

1. N'utilisez pas ce produit ni aucun équipement optionnel disponible sans avoir préalablement lu et compris intégralement ces instructions.
2. Gardez les sacs en plastique hors de portée des enfants pour éviter tout risque d'étouffement.
3. Gardez toujours les animaux et les enfants à l'écart de
4. Veuillez ne pas entreposer le produit dans un endroit humide.
5. Veuillez choisir le poids et la taille appropriés du produit.

Avertissements généraux

- Cette table de barbecue pliante est conçue exclusivement pour une utilisation en extérieur.

Ne pas utiliser dans des espaces clos tels que des garages, des tentes ou des maisons, car cela pourrait provoquer une intoxication au monoxyde de carbone en raison d'une mauvaise ventilation.

Avant utilisation, assurez-vous que toutes les pièces sont correctement assemblées conformément aux instructions. N'utilisez pas la table de barbecue si des pièces sont desserrées ou endommagées. Tenez la table de barbecue hors de portée des enfants et des animaux domestiques.

Ce n'est pas un jouet, et les enfants ne doivent pas être autorisés à jouer avec ou à proximité.

Avertissements relatifs aux incendies :

Ne pas entreposer ni utiliser d'essence, d'alcool ou d'autres liquides ou vapeurs inflammables à proximité de la table de barbecue.

- Lors de l'allumage du barbecue, utilisez uniquement les méthodes d'allumage et les combustibles recommandés.

N'utilisez pas de liquides inflammables pour allumer le feu, car cela pourrait provoquer un incendie ou une explosion.

- N'utilisez pas la table de barbecue à moins de 61 cm (24 pouces) de matériaux combustibles, y compris les rideaux, les arbres ou les clôtures en bois.

Avertissements liés à la chaleur

- La surface de la table de barbecue deviendra chaude pendant son utilisation.

Ne touchez pas directement les parties chaudes pour éviter les brûlures.

Utilisez des gants résistants à la chaleur lorsque vous manipulez des grils chauds ou d'autres composants.

- Évitez tout contact direct et prolongé entre le plateau de la table et les flammes nues ou les grils extrêmement chauds, car cela pourrait endommager le matériau du plateau.

Avertissements relatifs à la sécurité

structurelle : Ne dépassez pas la charge maximale admissible de la table de barbecue indiquée sur la plaque signalétique. Une surcharge peut entraîner le basculement de la table.

Structure à endommager.

- Lorsque vous pliez ou dépliez la table, veillez à ne pas vous pincer les doigts.

Après dépliage, assurez-vous que tous les mécanismes de verrouillage sont correctement enclenchés afin d'éviter tout pliage accidentel pendant l'utilisation.

- Si la table de barbecue est équipée de roulettes, assurez-vous de les bloquer pendant son utilisation afin d'éviter tout déplacement accidentel de la table.

Avertissements concernant l'entretien et le stockage - Nettoyez régulièrement la table de barbecue conformément aux instructions d'entretien afin d'éliminer les graisses et les résidus alimentaires, ce qui peut réduire le risque d'incendie.

- Rangez la table de barbecue dans un endroit sec et aéré lorsqu'elle n'est pas utilisée.

Si vous le stockez à l'extérieur pendant une longue période, recouvrez-le d'une housse de protection pour éviter la corrosion et les dommages causés par les intempéries.

- Ne modifiez pas la table de barbecue sans autorisation.

Toute modification non autorisée peut affecter sa sécurité et annuler la garantie.

AVIS DE CONFORMITÉ ET DE RESPONSABILITÉ

Ce produit est fabriqué conformément aux normes et réglementations de sécurité applicables dans l'Union européenne, au Royaume-Uni, aux États-Unis et au Canada. Toute modification du produit est interdite, car elle pourrait entraîner sa non-conformité et engendrer des risques pour la sécurité.

CONSERVEZ CES INSTRUCTIONS

PRÉCAUTIONS D'ASSEMBLAGE

Pour plus d'informations concernant les pièces mentionnées dans les pages suivantes, reportez-vous au schéma de montage de ce manuel. Déballez et séparez toutes les pièces sur une surface de travail dégagée. 1. L'assemblage doit être effectué en suivant ces instructions. Un assemblage incorrect peut être dangereux.

2. Portez des lunettes de sécurité et des gants de travail robustes pendant l'assemblage.

3. Ne pas assembler en cas de fatigue ou sous l'influence de l'alcool, de drogues ou de médicaments.

4. La capacité de charge et les autres paramètres du produit ne s'appliquent qu'au produit correctement et entièrement assemblé.

PRENDRE DES PRÉCAUTIONS

1. Ce produit n'est pas un jouet. Ne laissez pas les enfants jouer avec cet objet ou s'en approcher.

2. Respectez uniquement l'usage prévu. Ne vous asseyez pas et ne vous tenez pas debout sur le chariot.

3. Vérifiez soigneusement avant chaque utilisation. Ne pas utiliser si des pièces sont desserrées ou endommagées.

4. À utiliser uniquement sur des surfaces planes, de niveau et dures.

5. Ne pas dépasser la charge admissible indiquée. Serrer fermement tous les boutons avant d'ajouter des poids. Attention à la charge admissible dynamique ! Des variations brusques de charge peuvent entraîner une surcharge temporaire et provoquer une défaillance du produit.

CONTENU DE L'EMBALLAGE

NON.	Image	QYT	NON.	Image	QYT
1		1	6		1
2		2	7		1
3		4	8		1
4		4	9		4
5		4	10		2

ÉTAPES D'ASSEMBLAGE

Merci d'avoir acheté l'un de nos produits. Veuillez lire attentivement les étapes de montage avant l'installation. n

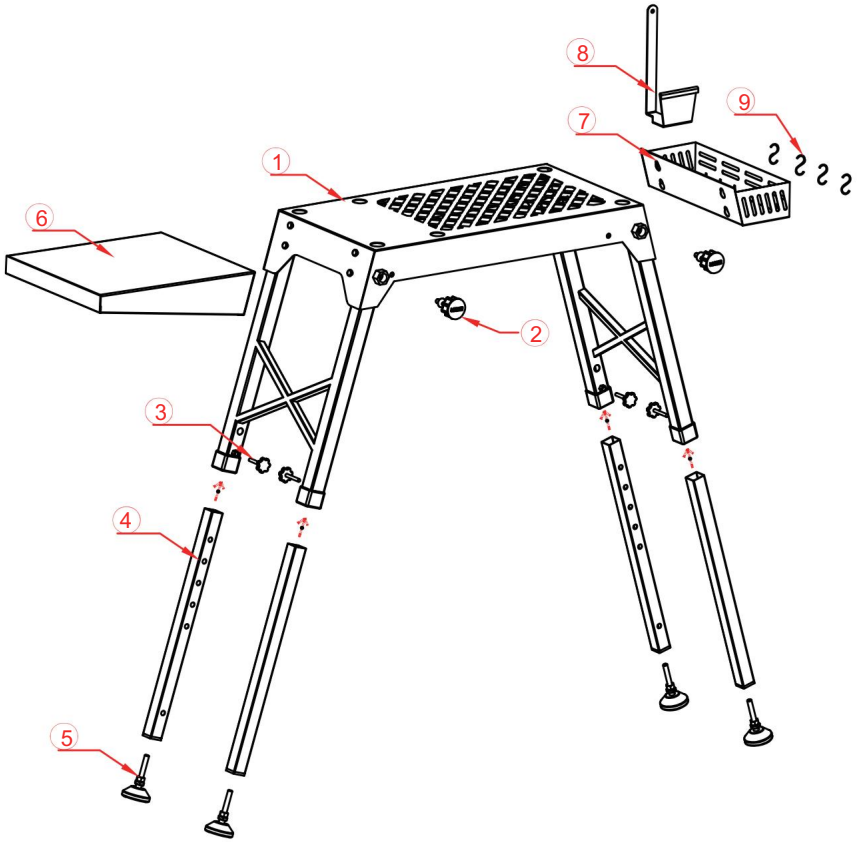

1

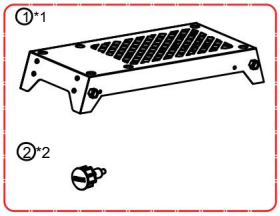

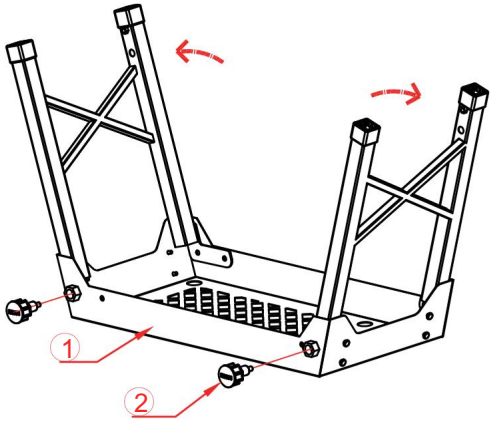

2

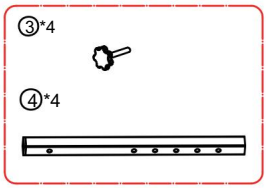

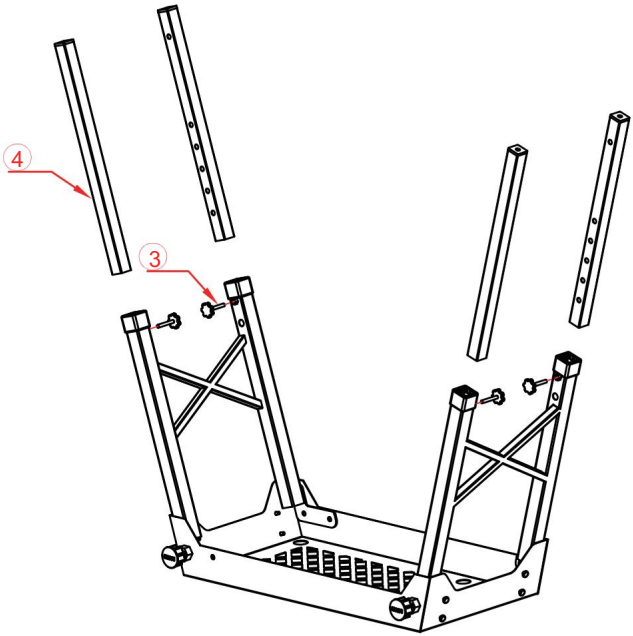

3

⑤*4

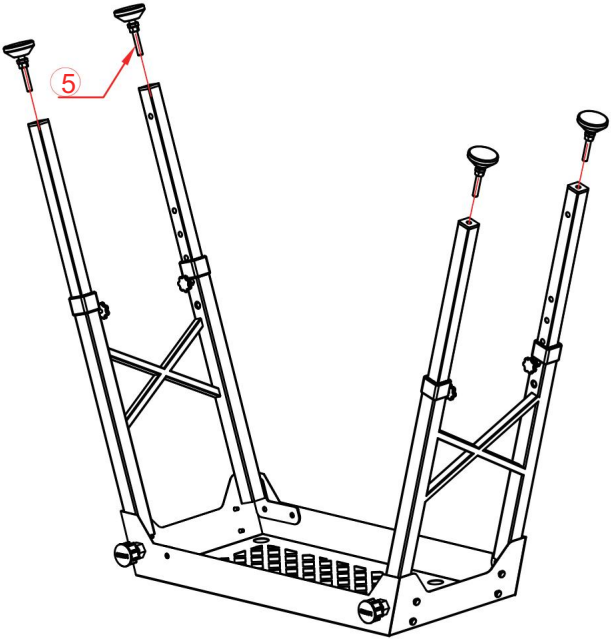

4

⑥*1

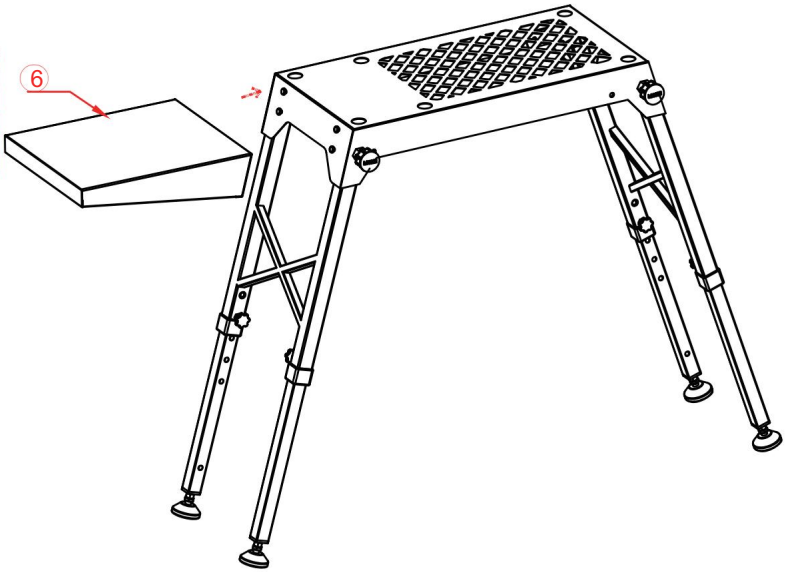

15

⑦*1

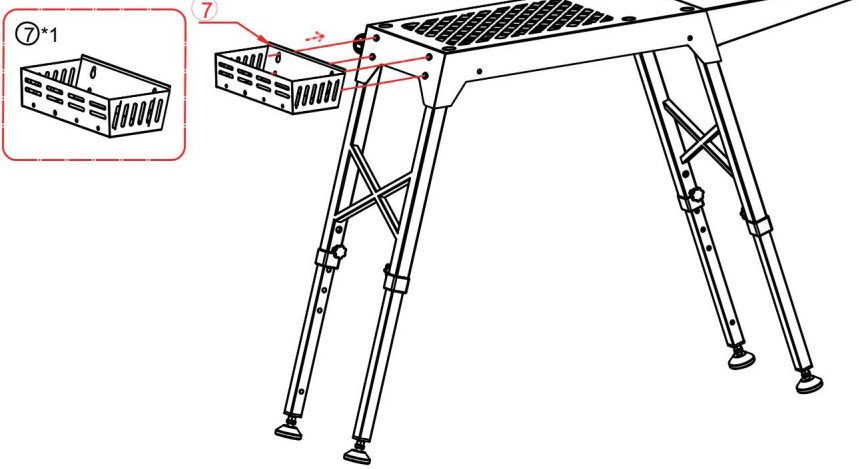

16

⑧*1

⑨*4

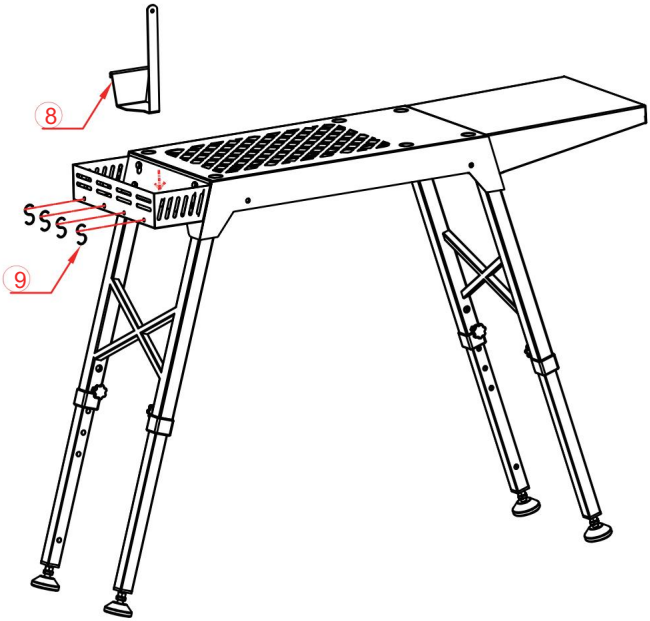

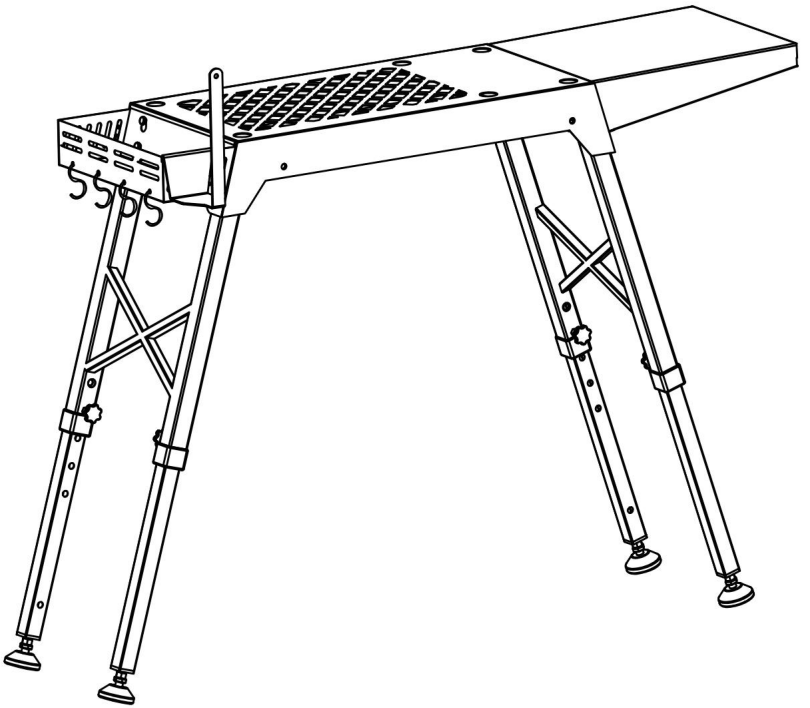

1

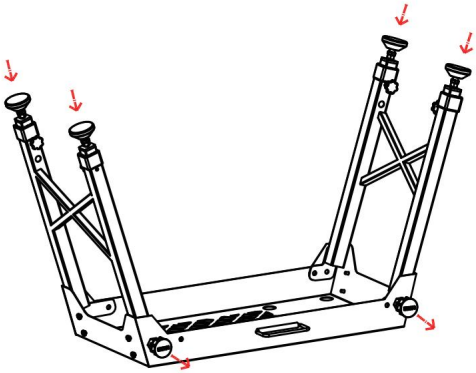

10

2

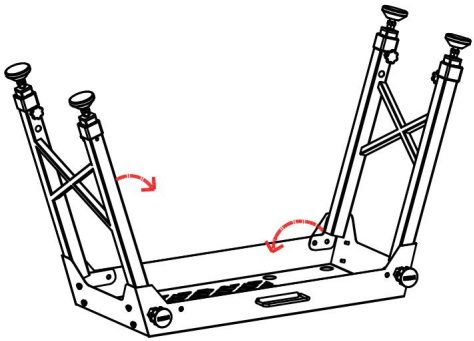

3

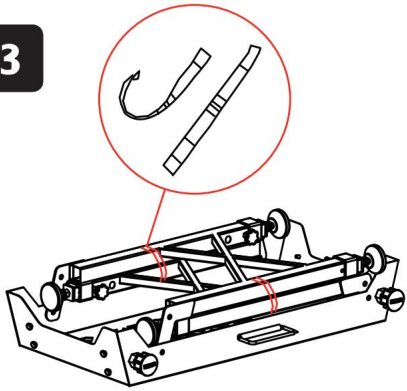

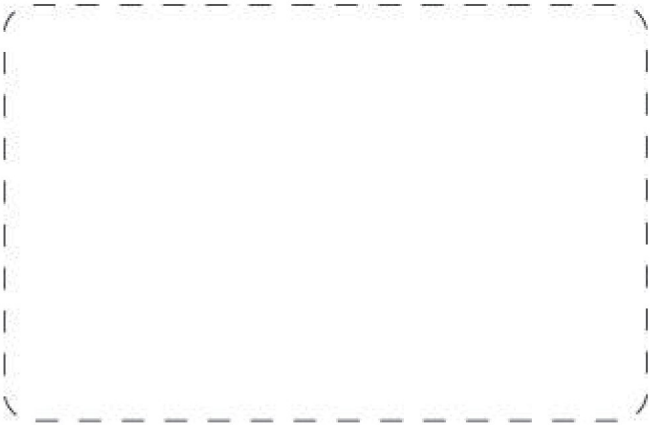

VEVOR

Upgrade · The Home Creator Way

Folding Grill Table

MODEL : ZDKJ002

VEVOR | Upgrade
The Home Creator Way

MODELL: ZDKJ002



Hinweis: Das Produktbild dient nur als Referenz,
die tatsächlichen Details sind maßgebend.

Dies ist die Originalanleitung. Bitte lesen Sie die gesamte Bedienungsanleitung vor der Inbetriebnahme sorgfältig durch. VEVOR behält sich die Auslegung der Bedienungsanleitung vor. Das Aussehen des Produkts kann von dem gelieferten Produkt abweichen. Wir bitten um Verständnis, dass wir Sie nicht erneut über etwaige Technologie- oder Software-Updates unserer Produkte informieren werden.

WICHTIGE SICHERHEITSHINWEISE

LESEN UND BEWAHREN SIE DIESE WARNUNGEN FÜR SPÄTER AUF

HINWEIS. DIE NICHTBEFOLGUNG DER ANWEISUNGEN KANN FOLGENDES FÜHREN.

FÜHRT ZU PERSONENSCHÄDEN ODER PRODUKTSCHÄDEN

Gefahr

1. Verwenden Sie dieses Produkt oder etwaige optionale Ausrüstungsgegenstände nicht, ohne diese Anweisungen vorher vollständig gelesen und verstanden zu haben.
2. Plastiktüten sollten von Kindern ferngehalten werden, um Erstickungsgefahr zu vermeiden.
3. Halten Sie Tiere und Kinder stets fern von
4. Bitte lagern Sie das Produkt nicht an einem feuchten Ort.
5. Bitte wählen Sie das passende Produktgewicht und die passende Größe.

Allgemeine Warnhinweise

Dieser klappbare Grilltisch ist nur für den Außenbereich geeignet.

Verwenden Sie es nicht in geschlossenen Räumen wie Garagen, Zelten oder Wohnungen, da dies aufgrund mangelnder Belüftung zu einer Kohlenmonoxidvergiftung führen kann.

Vor der Benutzung prüfen Sie bitte, ob alle Teile gemäß der Anleitung korrekt montiert sind. Benutzen Sie den Grilltisch nicht, wenn Teile lose oder beschädigt sind. Halten Sie den Grilltisch von Kindern und Haustieren fern.

Es handelt sich nicht um ein Spielzeug, und Kindern sollte nicht erlaubt sein, damit oder in der Nähe davon zu spielen.

Brandgefahr – Warnhinweise –

Lagern oder verwenden Sie kein Benzin, Alkohol oder andere brennbare Flüssigkeiten oder Dämpfe in der Nähe des Grilltisches.

- Verwenden Sie beim Anzünden des Grills

ausschließlich die empfohlenen Zündmethoden und Brennstoffe.

Verwenden Sie keine brennbaren Flüssigkeiten zum Anzünden des

Feuers, da dies zu einem Brand oder einer Explosion führen kann.

- Der Grilltisch darf nicht innerhalb von 61 cm (24 Zoll) von brennbaren Materialien wie Vorhängen, Bäumen oder Holzzäunen verwendet werden.

Hitzebedingte Warnungen

Die Oberfläche des Grilltisches wird sich während des Gebrauchs erhitzen.

Die heißen Teile nicht direkt berühren, um Verbrennungen zu vermeiden.

Beim Umgang mit heißen Grills oder anderen Bauteilen sollten hitzebeständige Handschuhe getragen werden.

- Vermeiden Sie direkten und längeren Kontakt der Tischplatte mit offenen Flammen oder extrem heißen Grills, da dies das Material der Tischplatte beschädigen kann.

Sicherheitshinweise – Die auf dem

Typenschild angegebene maximale Tragfähigkeit des Grilltisches darf nicht überschritten werden. Eine Überlastung kann zum Umkippen des Tisches führen.

Die Struktur wird beschädigt.

- Achten Sie beim Ein- und Ausklappen des Tisches darauf, sich nicht die Finger einzuklemmen.

Stellen Sie sicher, dass nach dem Aufklappen alle Verriegelungsmechanismen ordnungsgemäß eingerastet sind, um ein versehentliches Zusammenklappen während des Gebrauchs zu verhindern.

- Falls der Grilltisch mit Rollen ausgestattet ist, stellen Sie sicher, dass die Rollen während des Gebrauchs arretiert sind, um ein versehentliches Verschieben des Tisches zu verhindern.

Wartungs- und Lagerungshinweise - Reinigen Sie den Grilltisch regelmäßig gemäß den Wartungsanweisungen, um Fett- und Speisereste zu entfernen. Dadurch kann die Brandgefahr verringert werden.

- Bewahren Sie den Grilltisch bei Nichtgebrauch an einem trockenen und gut belüfteten Ort auf.

Wenn Sie es längere Zeit im Freien lagern, decken Sie es mit einer Schutzhülle ab, um Korrosion und Beschädigungen durch Witterungseinflüsse zu verhindern.

- Der Grilltisch darf nicht ohne Genehmigung verändert werden.

Jegliche unautorisierte Modifikation kann die Sicherheit beeinträchtigen und zum Erlöschen der Garantie führen.

HINWEIS ZU KONFORMITÄT UND HAFTUNG

Dieses Produkt wird gemäß den geltenden Sicherheitsstandards und -vorschriften der Europäischen Union, des Vereinigten Königreichs, der Vereinigten Staaten und Kanadas hergestellt. Jegliche Veränderungen am Produkt sind untersagt, da dies zum Verlust der Konformität und zu Sicherheitsrisiken führen kann.

BEWAHREN SIE DIESE ANWEISUNGEN AUF

VORSICHTSMASSNAHMEN BEI DER MONTAGE

Weitere Informationen zu den auf den folgenden Seiten aufgeführten Teilen finden Sie in der Montagezeichnung dieser Anleitung. Packen Sie alle Teile auf einer freien Arbeitsfläche aus und trennen Sie sie. 1. Die Montage muss gemäß dieser Anleitung erfolgen. Eine unsachgemäße
Montage kann gefährlich sein.

2. Tragen Sie während der Montage eine Schutzbrille und robuste Arbeitshandschuhe.

3. Die Montage sollte nicht erfolgen, wenn Sie müde sind oder unter dem Einfluss von Alkohol, Drogen oder Medikamenten stehen.

4. Die Tragfähigkeit und andere Produktparameter gelten nur für das ordnungsgemäß und vollständig montierte Produkt.

VORSICHTSMASSNAHMEN BEACHTEN

1. Dieses Produkt ist kein Spielzeug. Kinder dürfen nicht damit spielen oder sich diesem Artikel nähern.

2. Bitte nur für den vorgesehenen Zweck verwenden. Nicht auf dem Wagen sitzen oder stehen.

3. Vor jedem Gebrauch sorgfältig prüfen. Nicht verwenden, wenn Teile locker oder beschädigt sind.

4. Nur auf flachen, ebenen und harten Oberflächen verwenden.

5. Die angegebene Tragfähigkeit darf nicht überschritten werden. Alle Knöpfe vor dem Auflegen von Gewichten fest anziehen. Die dynamische Tragfähigkeit beachten! Plötzliche Laständerungen können vorübergehend zu Überlastung und damit zu Produktversagen führen.

Packungsinhalt

NEIN.	Bild	QYT	NEIN.	Bild	QYT
1		1	6		1
2		2	7		1
3		4	8		1
4		4	9		4
5		4	10		2

MONTAGEANLEITUNG

Vielen Dank für den Kauf eines unserer Produkte. Bitte lesen Sie die Montageanleitung vor der Installation sorgfältig durch.

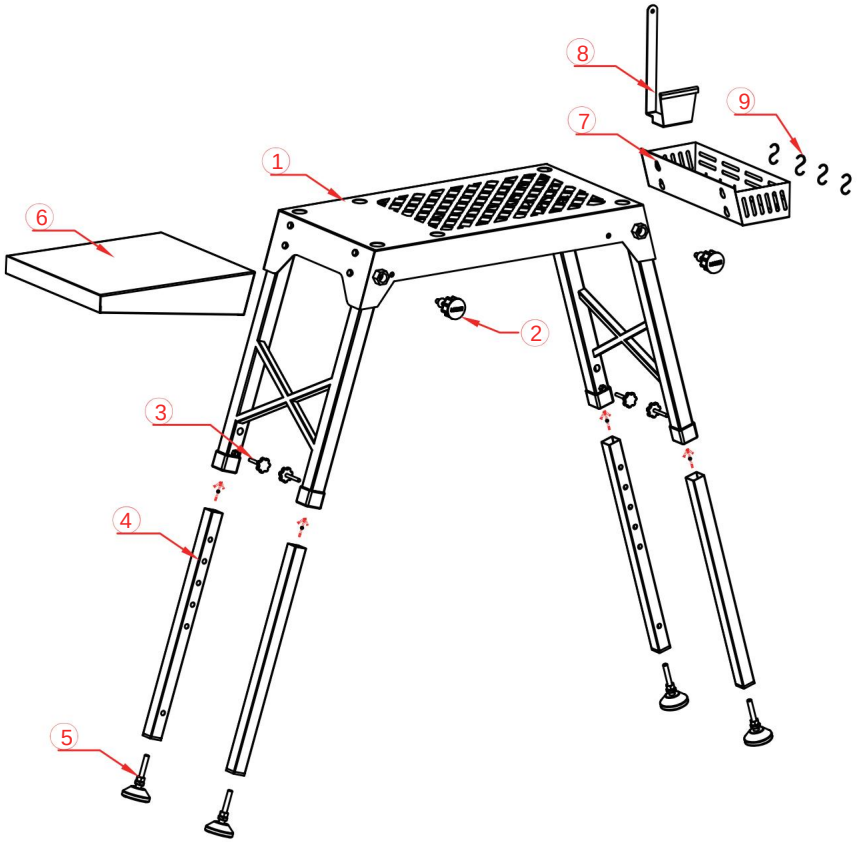

1

①*1

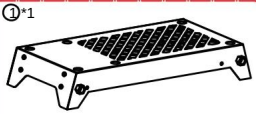

②* 2



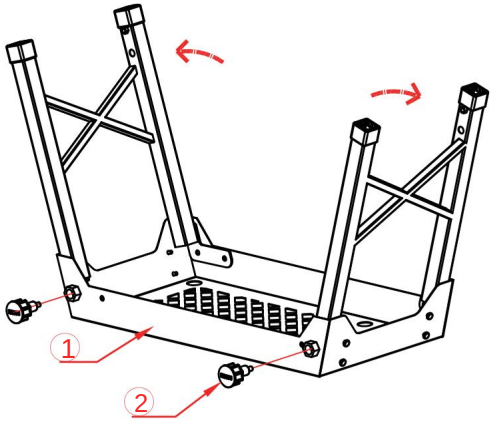

2

③* 4



④* 4

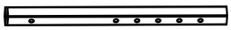

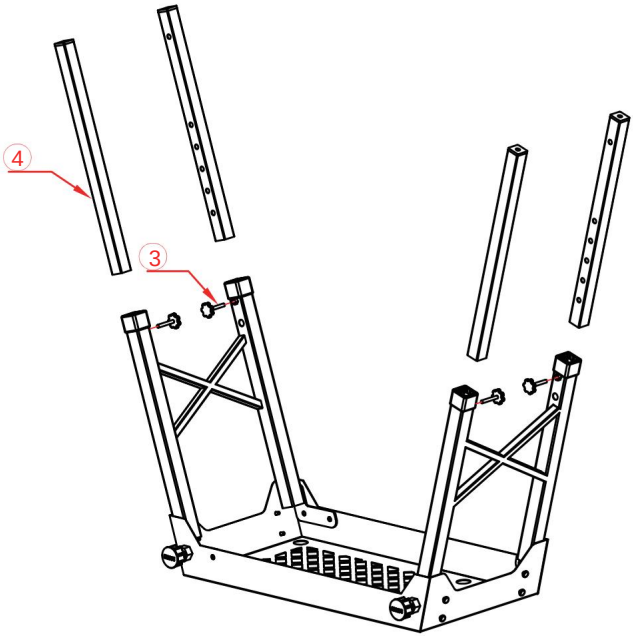

3

⑤* 4

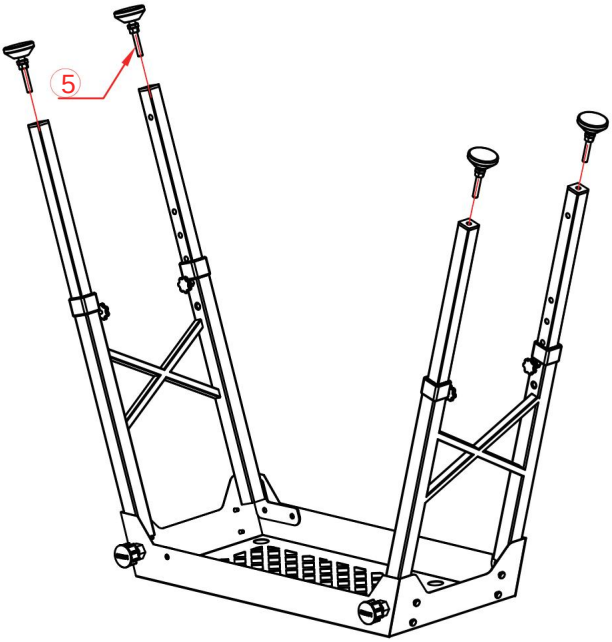

4

⑥*1

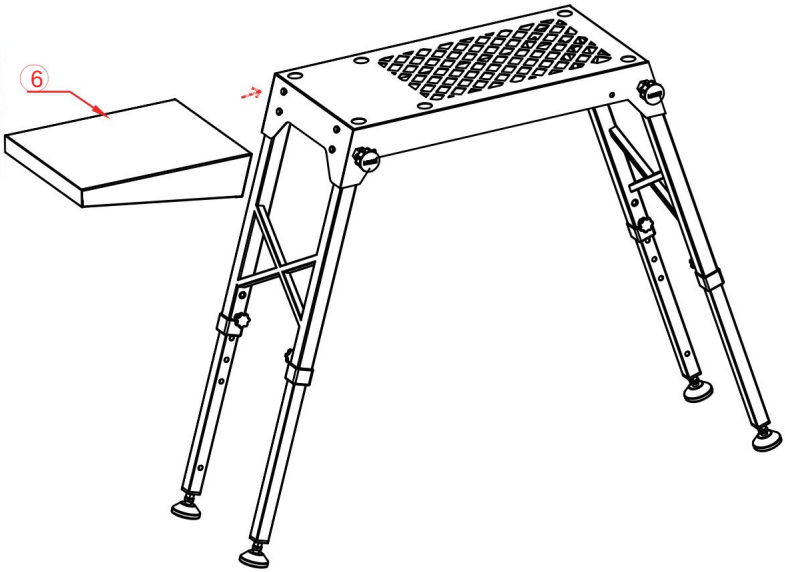

15

⑦*1

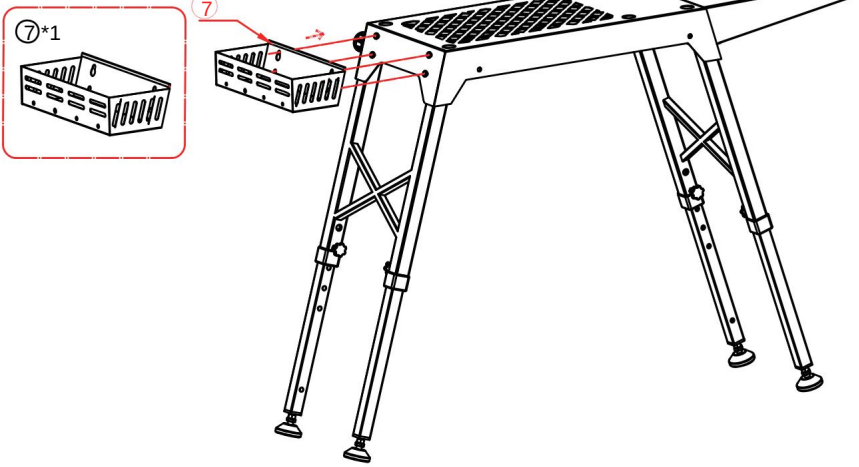

16

⑧*1

⑨*4

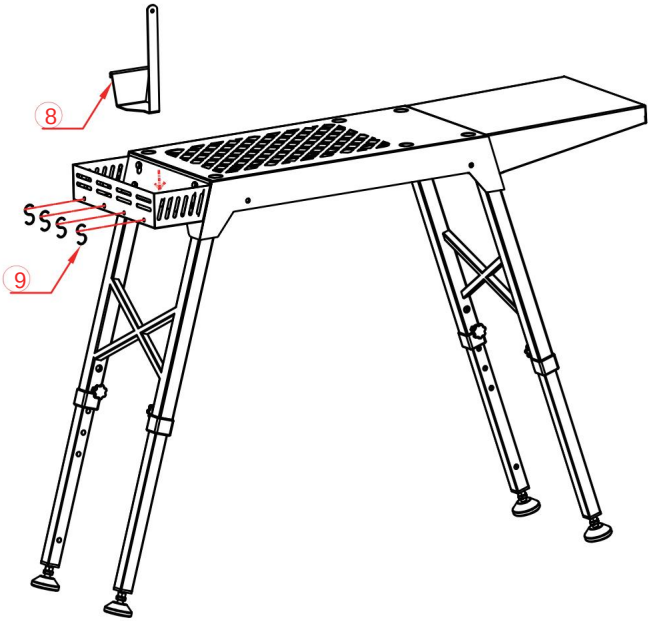

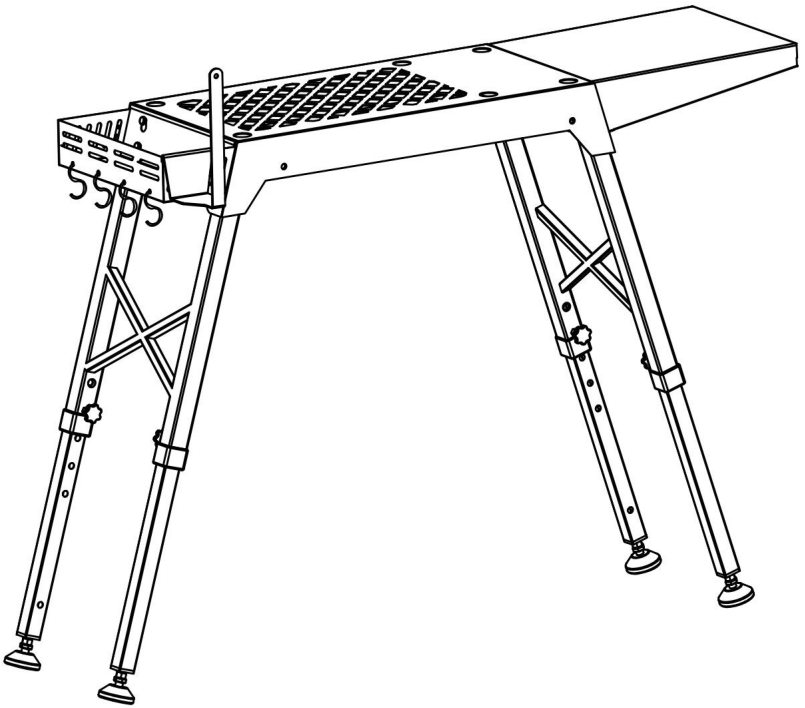

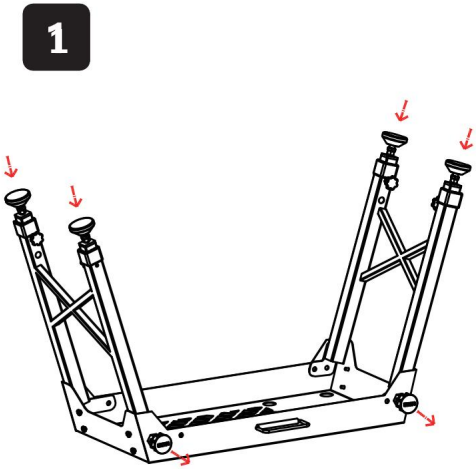

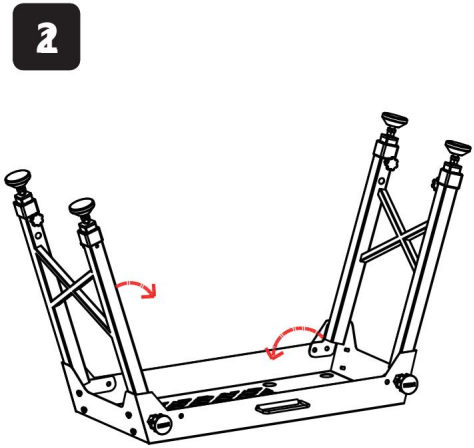

10

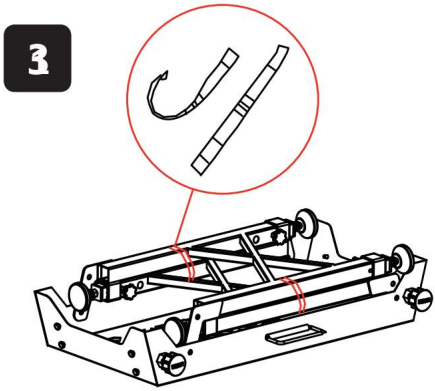

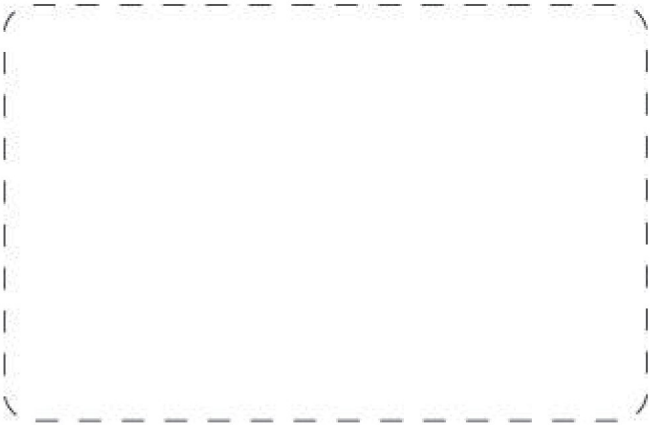

VEVOR

Upgrade · The Home Creator Way

Folding Grill Table

MODEL : ZDKJ002

VEVOR | Upgrade
The Home Creator Way

MODELLO: ZDKJ002



Nota: l'immagine del prodotto è a scopo illustrativo, i dettagli effettivi potrebbero variare.

Queste sono le istruzioni originali, si prega di leggere attentamente tutte le istruzioni del manuale prima dell'uso. VEVOR si riserva il diritto di interpretare a proprio piacimento il presente manuale d'uso. L'aspetto del prodotto potrebbe differire leggermente da quello del prodotto ricevuto. Ci scusiamo se non vi informeremo tempestivamente di eventuali aggiornamenti tecnologici o software dei nostri prodotti.

IMPORTANTI ISTRUZIONI DI SICUREZZA

LEGGERE E CONSERVARE QUESTI AVVERTIMENTI PER IL FUTURO RIFERIMENTO. LA MANCATA OSSERVANZA DELLE ISTRUZIONI PUÒ PROVOCARE LESIONI PERSONALI O DANNI AL PRODOTTO

Pericolo

1. Non utilizzare questo prodotto o qualsiasi accessorio opzionale disponibile senza prima aver letto e compreso appieno queste istruzioni.
2. Tenere i sacchetti di plastica lontano dalla portata dei bambini per evitare il rischio di soffocamento.
3. Tenere sempre gli animali e i bambini lontani da
4. Si prega di non conservare il prodotto in un luogo umido.
5. Si prega di scegliere il peso e le dimensioni del prodotto appropriati

Avvertenze generali

- Questo tavolo da barbecue pieghevole è progettato esclusivamente per uso esterno. Non utilizzare in spazi chiusi come garage, tende o abitazioni, poiché ciò potrebbe causare avvelenamento da monossido di carbonio a causa della scarsa ventilazione.
- Prima dell'uso, assicurarsi che tutte le parti siano assemblate correttamente secondo le istruzioni. Non utilizzare il tavolo barbecue se una qualsiasi parte è allentata o danneggiata. - Tenere il tavolo barbecue lontano dalla portata dei bambini e degli animali domestici. Non è un giocattolo e non si dovrebbe permettere ai bambini di giocarci o di avvicinarsi ad esso.

Avvertenze relative al rischio

incendio : non conservare né utilizzare benzina, alcol o altri liquidi o vapori infiammabili nelle vicinanze del tavolo del barbecue.

- Quando accendete il barbecue, utilizzate solo i metodi di accensione e i combustibili consigliati. Non utilizzare liquidi infiammabili per accendere il fuoco, poiché ciò potrebbe provocare un incendio o un'esplosione.
- Non utilizzare il tavolo per barbecue entro 61 cm (24 pollici) da materiali combustibili, inclusi tende, alberi o recinzioni di legno.

Avvisi relativi al calore

- La superficie del tavolo per barbecue si surriscalderà durante l'uso.
Non toccare direttamente le parti calde per evitare ustioni.
Quando si maneggiano griglie calde o altri componenti, utilizzare guanti resistenti al calore.
- Evitare il contatto diretto e prolungato tra il piano del tavolo e fiamme libere o griglie estremamente calde, poiché ciò potrebbe danneggiare il materiale del piano.
Avvertenze di sicurezza strutturale
- Non superare la capacità di carico massima del tavolo barbecue indicata sulla targhetta. Il sovraccarico può causare il ribaltamento del tavolo o

Struttura da danneggiare.

- Quando si piega o si apre il tavolo, fare attenzione a non schiacciarsi le dita.
Assicurarsi che tutti i meccanismi di bloccaggio siano correttamente innestati dopo l'apertura per evitare chiusure accidentali durante l'uso.
- Se il tavolo da barbecue è dotato di ruote, assicurarsi che siano bloccate durante l'uso per evitare che il tavolo si sposti accidentalmente.

Avvertenze per la manutenzione e la conservazione -
Pulire regolarmente il tavolo del barbecue secondo le istruzioni di manutenzione per rimuovere grasso e residui di cibo, che possono ridurre il rischio di incendio.

- Quando non in uso, riporre il tavolo per barbecue in un luogo asciutto e ventilato.
Se lo si conserva all'aperto per lungo tempo, è necessario coprirlo con un telo protettivo per evitare la corrosione e i danni causati dagli agenti atmosferici.
- Non modificare il tavolo del barbecue senza autorizzazione.
Qualsiasi modifica non autorizzata può compromettere le prestazioni di sicurezza e invalidare la garanzia.

AVVISO DI CONFORMITÀ E RESPONSABILITÀ

Questo prodotto è fabbricato in conformità con gli standard e le normative di sicurezza applicabili nell'Unione Europea, nel Regno Unito, negli Stati Uniti e in Canada. Non modificare il prodotto in alcun modo, poiché ciò potrebbe invalidarne la conformità e creare rischi per la sicurezza.

CONSERVARE QUESTE ISTRUZIONI

PRECAUZIONI PER IL MONTAGGIO

Per ulteriori informazioni sulle parti elencate nelle pagine seguenti, fare riferimento allo schema di montaggio di questo manuale. Disimballare e separare tutte le parti su una superficie di lavoro libera. 1. Il montaggio deve essere eseguito seguendo queste istruzioni. Un montaggio errato può essere pericoloso.

2. Durante l'assemblaggio, indossare occhiali di sicurezza e guanti da lavoro resistenti.

3. Non radunarsi quando si è stanchi o sotto l'effetto di alcol, droghe o farmaci.

4. La capacità di carico e gli altri parametri del prodotto si applicano solo al prodotto correttamente e completamente assemblato.

PRECAUZIONI D'USO

1. Questo prodotto non è un giocattolo. Non permettere ai bambini di giocare con questo oggetto o di avvicinarsi ad esso.

2. Attenersi esclusivamente agli usi previsti. Non sedersi né stare in piedi sul carrello.

3. Controllare attentamente prima di ogni utilizzo. Non utilizzare se le parti risultano allentate o danneggiate.

4. Utilizzare solo su superfici piane, livellate e dure.

5. Non superare la capacità di carico indicata. Stringere saldamente tutte le manopole prima di posizionare i pesi. Prestare attenzione alla capacità di carico dinamica! Variazioni improvvise del carico possono causare temporaneamente un sovraccarico, con conseguente guasto del prodotto.

CONTENUTO DELLA CONFEZIONE

NO .	Immagine	QYT		NO.	Immagine	QYT
1		1		6		1
2		2		7		1
3		4		8		1
4		4		9		4
5		4		10		2

FASI DI MONTAGGIO

Grazie per aver acquistato uno dei nostri prodotti, si prega di leggere attentamente le istruzioni di montaggio prima dell'installazione.

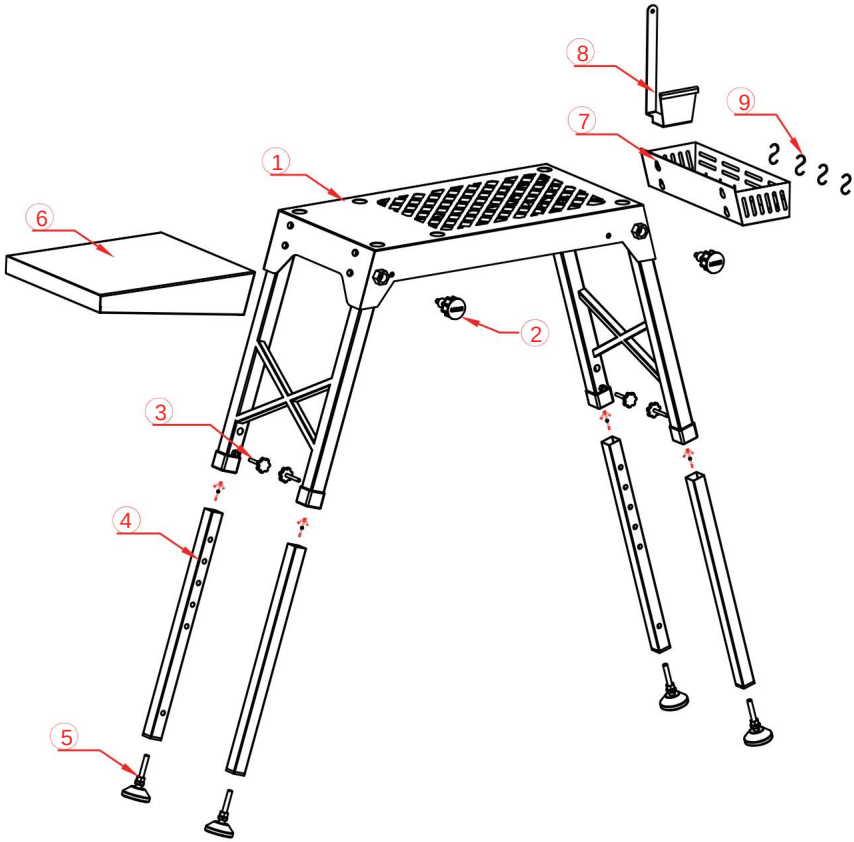

1

①*1

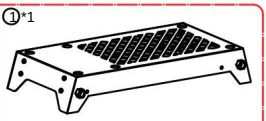

②*2



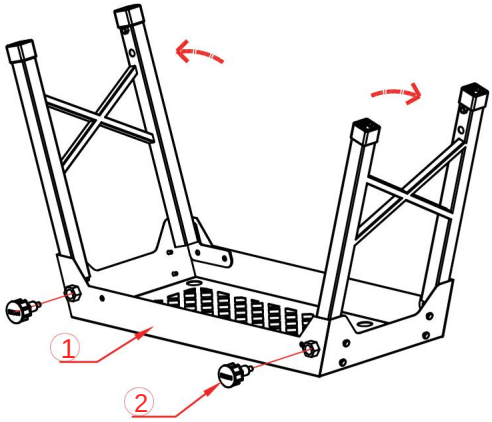

2

③*4



④*4

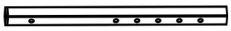

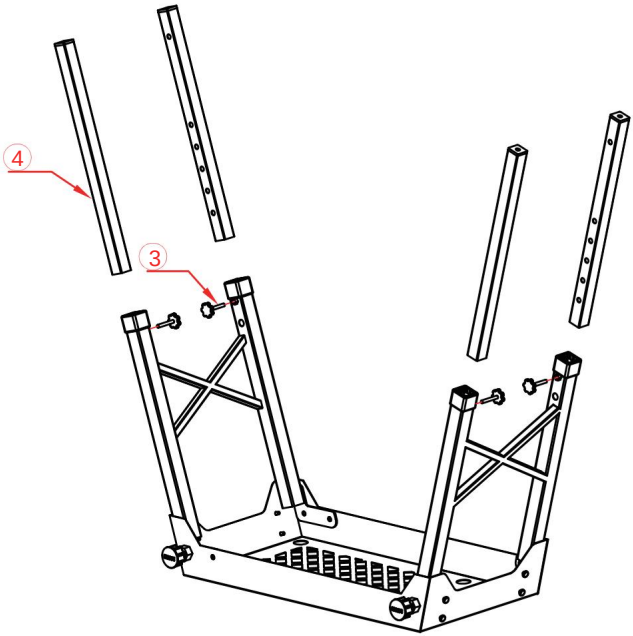

3

⑤*4

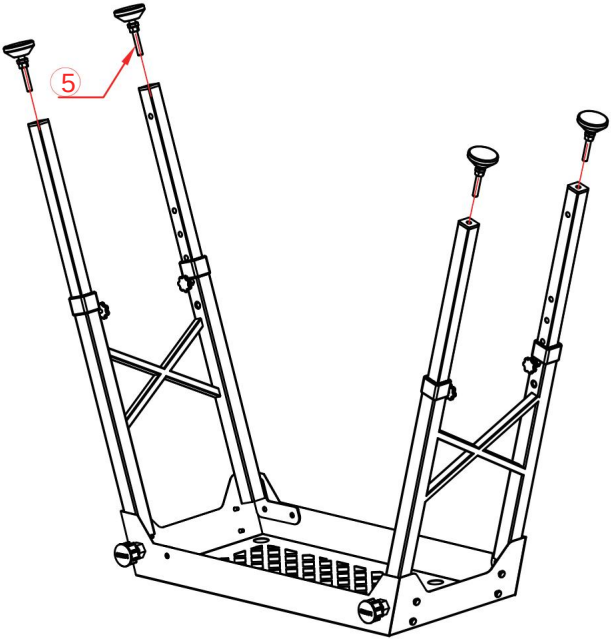

4

⑥*1

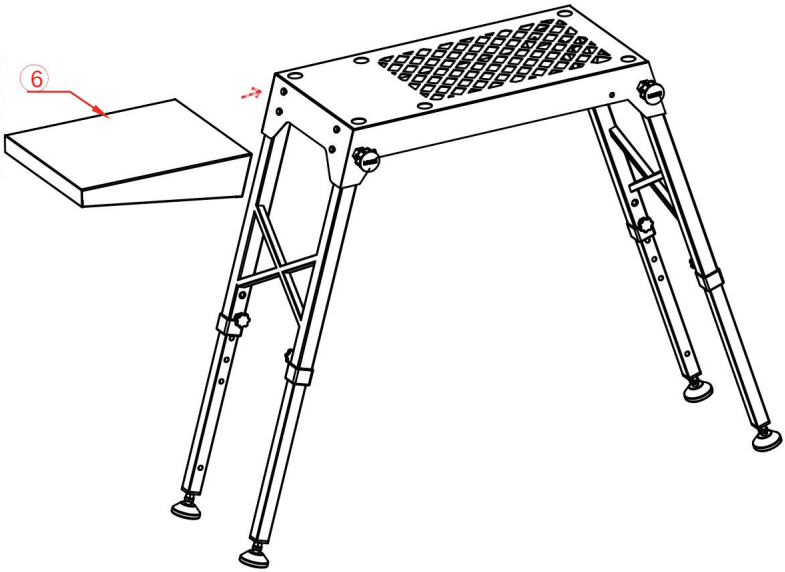

15

⑦*1

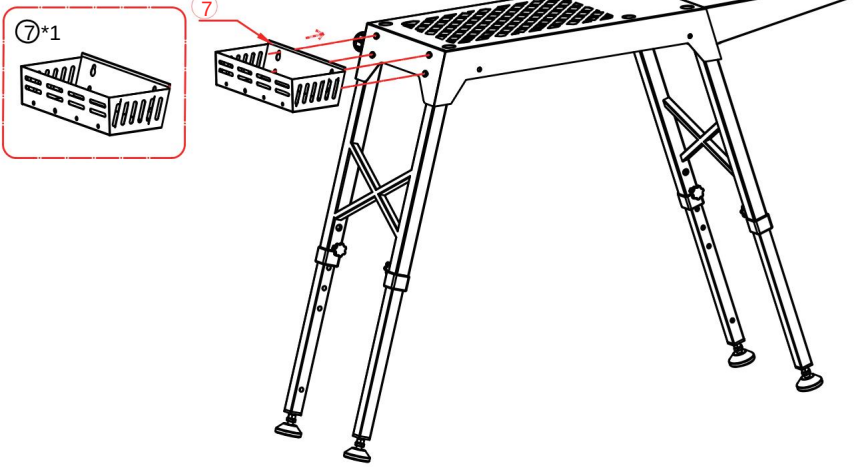

16

⑧*1

⑨*4

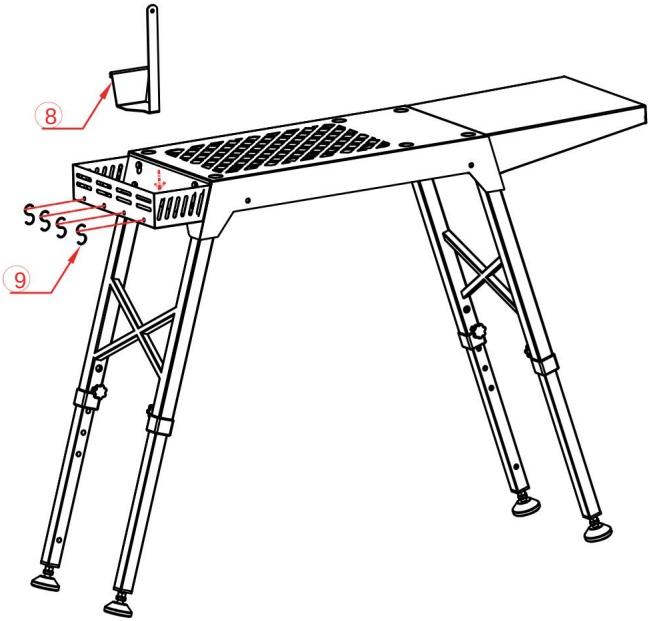

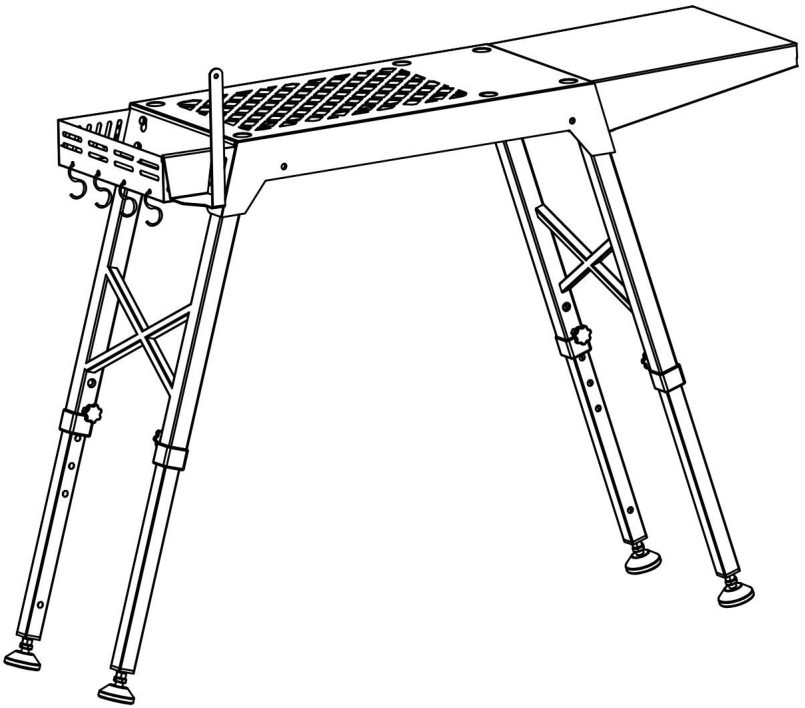

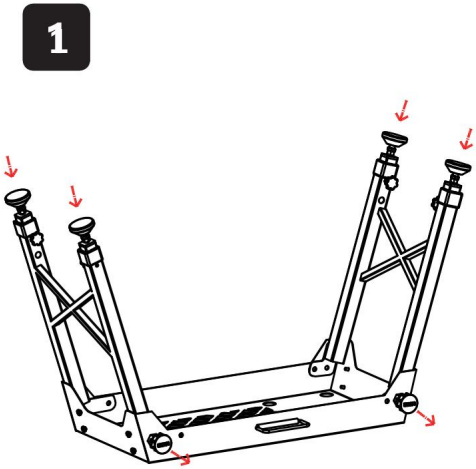

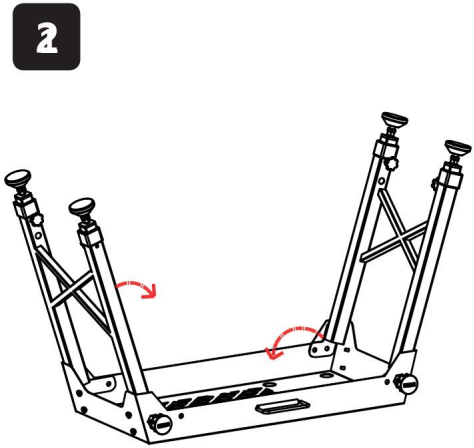

10

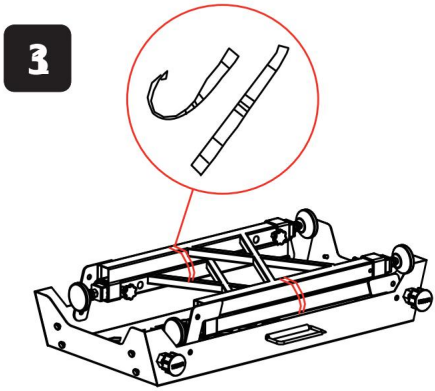

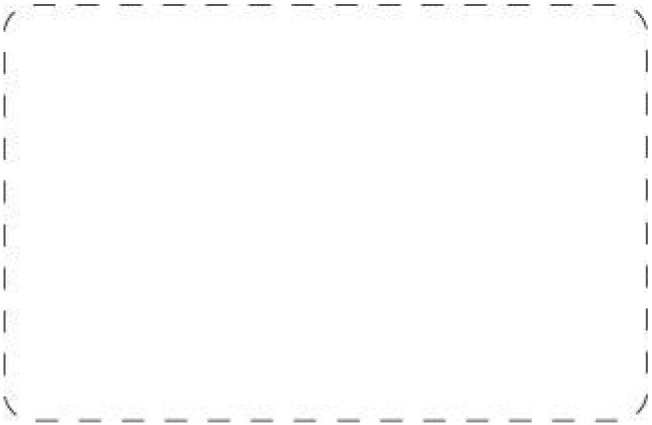

VEVOR

Upgrade · The Home Creator Way

Folding Grill Table

MODEL : ZDKJ002

VEVOR | Upgrade
The Home Creator Way

MODELO: ZDKJ002



Nota: La imagen del producto es solo de referencia; los detalles reales pueden variar.

Estas son las instrucciones originales. Lea atentamente todo el manual antes de usar el producto. VEVOR se reserva el derecho de interpretar el manual de usuario. El aspecto del producto puede variar con respecto al que reciba. Le pedimos disculpas si no le informamos nuevamente sobre actualizaciones de tecnología o software para nuestros productos.

INSTRUCCIONES DE SEGURIDAD IMPORTANTES

LEA Y GUARDE ESTAS ADVERTENCIAS PARA EL FUTURO

REFERENCIA. EL INCUMPLIMIENTO DE LAS INSTRUCCIONES PUEDE CONLLEVAR A CONSECUENCIAS

PROVOCAR LESIONES PERSONALES O DAÑOS AL PRODUCTO .

Peligro

1. No utilice este producto ni ningún equipo opcional disponible sin antes leer y comprender completamente estas instrucciones.
2. Mantenga las bolsas de plástico fuera del alcance de los niños para evitar la asfixia.
3. Mantenga siempre a los animales y a los niños alejados de
4. Por favor, no guarde el producto en un lugar húmedo.
5. Por favor, elija el peso y tamaño del producto adecuados.

Advertencias generales

- Esta mesa plegable para barbacoa está diseñada exclusivamente para uso en exteriores. No lo utilice en espacios cerrados como garajes, tiendas de campaña o viviendas, ya que esto puede provocar intoxicación por monóxido de carbono debido a la mala ventilación.
- Antes de usarla, asegúrese de que todas las piezas estén correctamente ensambladas según las instrucciones. No utilice la mesa de barbacoa si alguna pieza está suelta o dañada. - Mantenga la mesa de barbacoa fuera del alcance de niños y mascotas. No es un juguete, y no se debe permitir que los niños jueguen con él ni cerca de él.

Advertencias relacionadas con incendios : No almacene ni utilice gasolina, alcohol u otros líquidos o vapores inflamables en las proximidades de la mesa de barbacoa.

- Al encender la barbacoa, utilice únicamente los métodos de ignición y los combustibles recomendados. No utilice líquidos inflamables para encender el fuego, ya que esto podría provocar un incendio o una explosión.
- No utilice la mesa de barbacoa a menos de 61 cm (24 pulgadas) de materiales combustibles, como cortinas, árboles o vallas de madera.

Advertencias relacionadas con el calor

- La superficie de la mesa de barbacoa se calentará durante su uso.

No toque las partes calientes directamente para evitar quemaduras.

Utilice guantes resistentes al calor al manipular parrillas u otros componentes calientes.

- Evite el contacto directo y prolongado entre la superficie de la mesa y las llamas abiertas o las parrillas extremadamente calientes, ya que esto puede dañar el material de la mesa.

Advertencias de seguridad estructural:

No exceda la capacidad de carga máxima de la mesa de barbacoa indicada en la placa de características. La sobrecarga puede provocar que la mesa se vuelque o se dañe.

La estructura resultará dañada.

- Al plegar o desplegar la mesa, tenga cuidado de no pillarse los dedos.

Asegúrese de que todos los mecanismos de bloqueo estén correctamente acoplados después de desplegarlo para evitar que se pliegue accidentalmente durante su uso.

- Si la mesa de barbacoa está equipada con ruedas, asegúrese de que estén bloqueadas cuando la utilice para evitar que la mesa se mueva accidentalmente.

Advertencias sobre mantenimiento y almacenamiento : Limpie la mesa de barbacoa periódicamente siguiendo las instrucciones de mantenimiento para eliminar la grasa y los restos de comida, lo que puede reducir el riesgo de incendio.

- Guarde la mesa de barbacoa en un lugar seco y ventilado cuando no la utilice.

Si lo va a guardar al aire libre durante mucho tiempo, cúbralo con una funda protectora para evitar la corrosión y los daños causados por la intemperie.

- No modifique la mesa de barbacoa sin permiso.

Cualquier modificación no autorizada puede afectar a su rendimiento en materia de seguridad y anular la garantía.

AVISO DE CUMPLIMIENTO Y RESPONSABILIDAD

Este producto se fabrica de conformidad con las normas y reglamentos de seguridad aplicables en la Unión Europea, el Reino Unido, Estados Unidos y Canadá. No modifique el producto de ninguna manera, ya que esto podría invalidar la normativa y generar riesgos para la seguridad.

GUARDE ESTAS INSTRUCCIONES

PRECAUCIONES DE MONTAJE

Para obtener información adicional sobre las piezas que se enumeran en las páginas siguientes, consulte el diagrama de montaje de este manual. Desempaque y separe todas las piezas en un área de trabajo despejada. 1. El montaje debe seguir estas instrucciones. Un montaje incorrecto puede ser peligroso.

2. Utilice gafas de seguridad y guantes de trabajo resistentes durante el montaje.

3. No se reúnan si están cansados o bajo los efectos del alcohol, las drogas o los medicamentos.

4. La capacidad de carga y otros parámetros del producto se aplican únicamente al producto correctamente y completamente ensamblado.

TOME PRECAUCIONES

1. Este producto no es un juguete. No permita que los niños jueguen con este artículo ni se acerquen a él.

2. Siga únicamente las instrucciones de uso previstas. No se siente ni se pare sobre el carrito.

3. Compruebe cuidadosamente antes de cada uso. No lo utilice si alguna pieza está suelta o dañada.

4. Utilizar únicamente sobre superficies planas, niveladas y duras.

5. No exceda la capacidad de carga indicada. Apriete bien todos los pomos antes de colocar los pesos. ¡Tenga en cuenta la capacidad de carga dinámica! Los cambios bruscos de carga pueden causar temporalmente una carga excesiva, lo que podría provocar la falla del producto.

CONTENIDO DEL PAQUETE

NO .	Imagen	QYT	NO.	Imagen	QYT
1		1	6		1
2		2	7		1
3		4	8		1
4		4	9		4
5		4	10		2

PASOS DE MONTAJE

Gracias por adquirir uno de nuestros productos. Lea atentamente los pasos de montaje antes de la instalación.

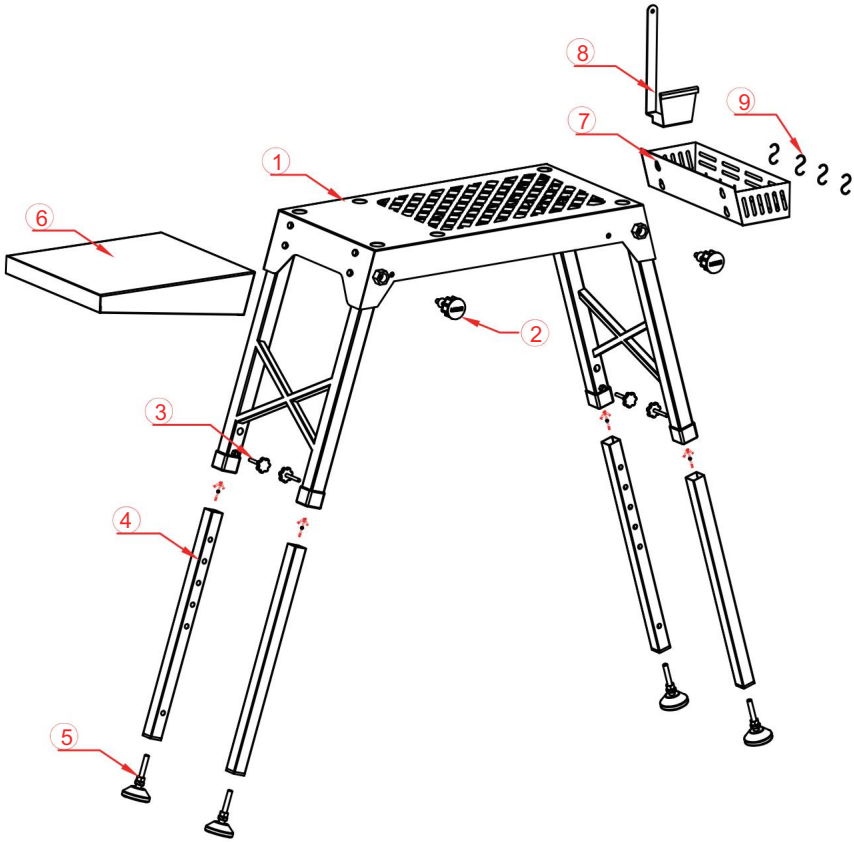

1

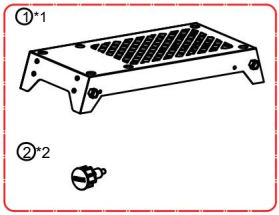

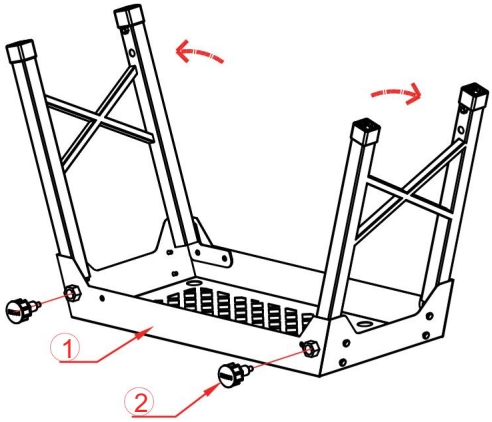

2

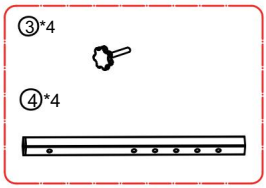

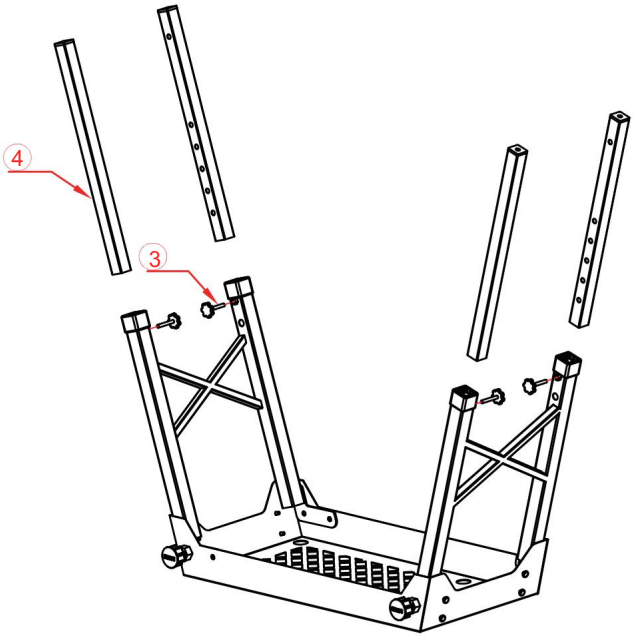

3

⑤*4

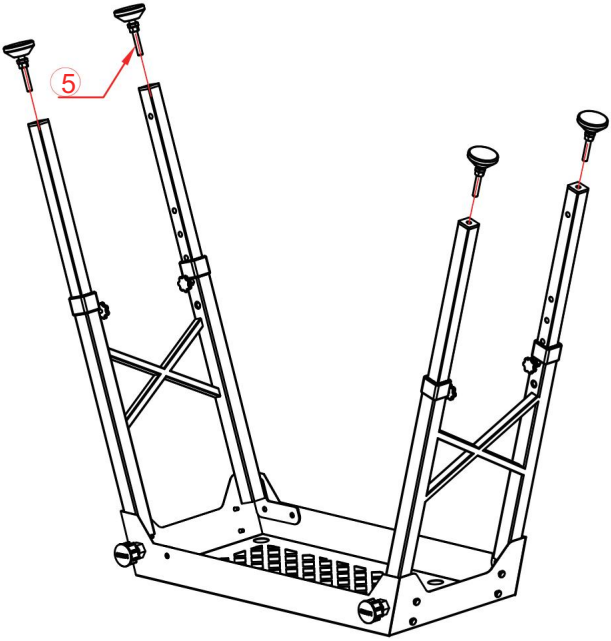

4

⑥*1

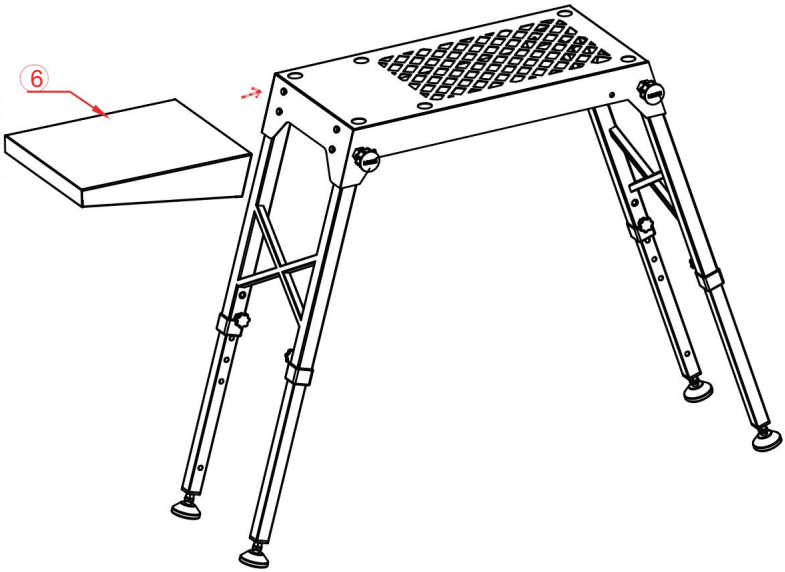

15

⑦*1

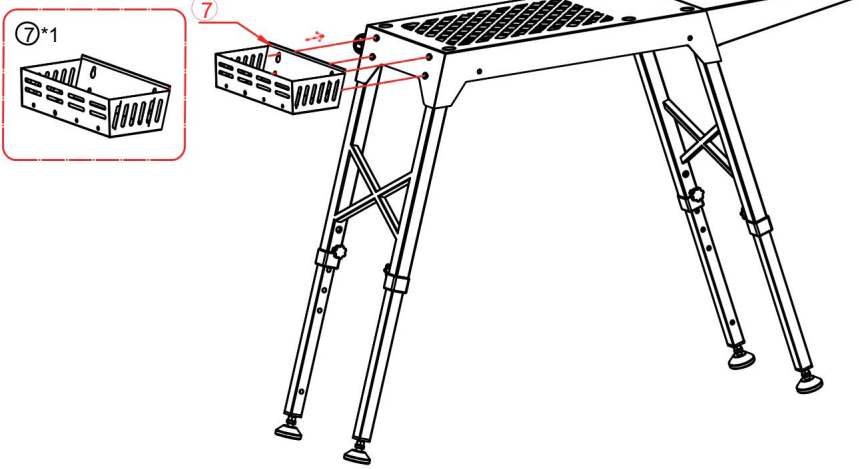

16

⑧*1

⑨*4

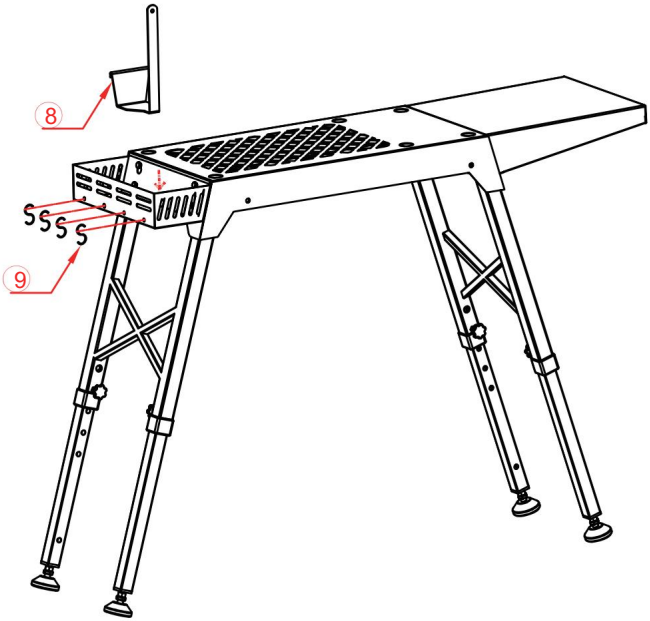

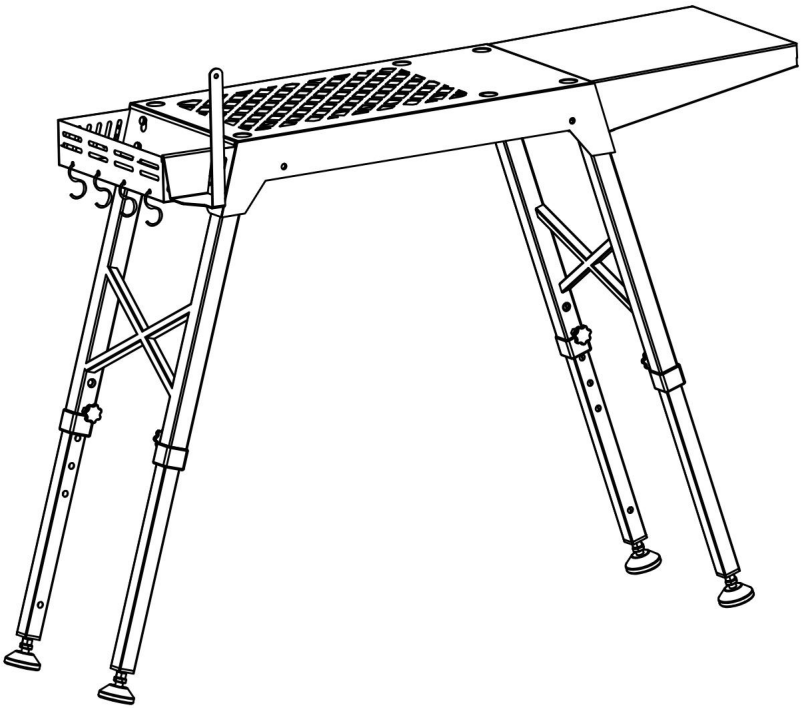

1

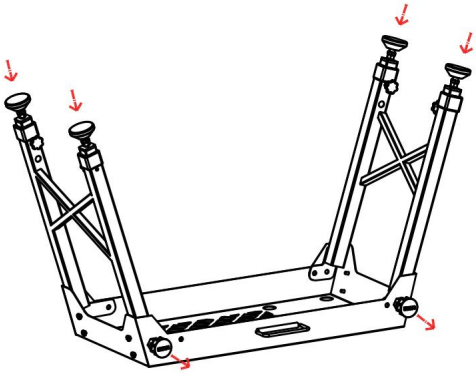

10

2

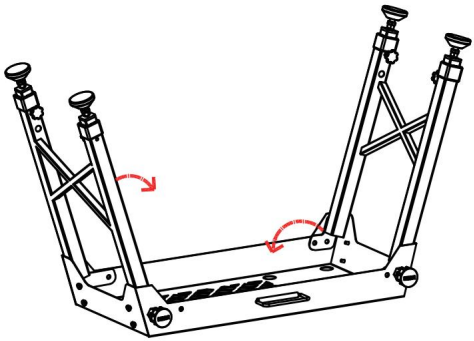

3

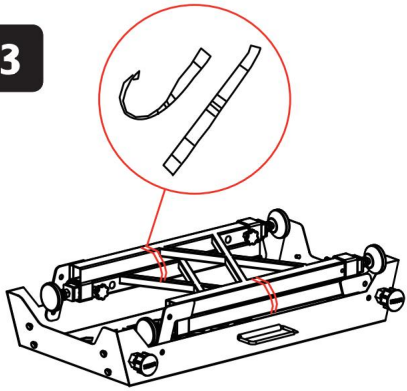

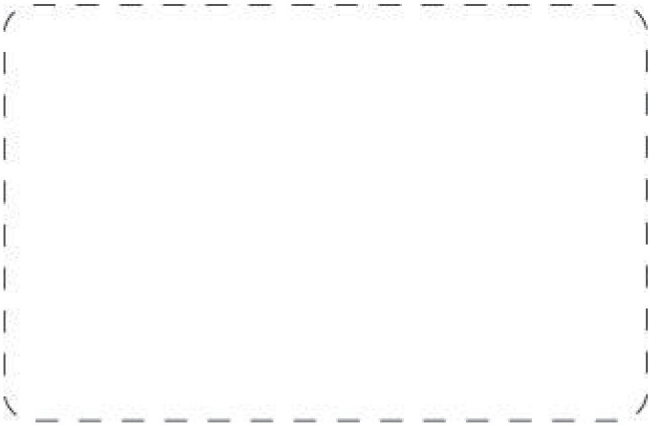

VEVOR

Upgrade · The Home Creator Way

Folding Grill Table

MODEL : ZDKJ002

VEVOR | Upgrade
The Home Creator Way

MODELZDKJ002



Uwaga: Zdjęcie produktu ma charakter poglądowy,
decydujące znaczenie mają rzeczywiste szczegóły.

To jest oryginalna instrukcja obsługi. Przed użyciem prosimy o dokładne zapoznanie się z treścią instrukcji. Firma VEVOR zastrzega sobie prawo do jednoznacznej interpretacji niniejszej instrukcji obsługi. Wygląd produktu zależy od stanu, w jakim go otrzymali Państwo. Prosimy o wyrozumiałość, ale nie będziemy Państwa ponownie informować o aktualizacjach technologicznych lub oprogramowania naszych produktów.

WAŻNE INSTRUKCJE BEZPIECZEŃSTWA

PRZECZYTAJ I ZACHOWAJ TE OSTRZEŻENIA NA PRZYSZŁOŚĆ
ODNIESIENIE. NIEPRZESTRZEGANIE INSTRUKCJI MOŻE
POWODUJE OBRAŻENIA CIAŁA LUB USZKODZENIE PRODUKTU .

Niebezpieczeństwo

1. Nie należy używać tego produktu ani żadnego dostępnego wyposażenia opcjonalnego bez uprzedniego dokładnego przeczytania i zrozumienia niniejszej instrukcji.
2. Trzymaj plastikowe torby poza zasięgiem dzieci, aby zapobiec uduszeniu.
3. Zawsze trzymaj zwierzęta i dzieci z dala od
4. Nie przechowywać produktu w wilgotnym miejscu.
5. Wybierz odpowiednią wagę i rozmiar produktu

Ostrzeżenia ogólne

- Ten składany stół do grillowania przeznaczony jest wyłącznie do użytku na zewnątrz.
Nie należy używać urządzenia w pomieszczeniach zamkniętych, takich jak garaże, namioty lub domy, gdyż może to spowodować zatrucie tlenkiem węgla na skutek złej wentylacji.
- Przed użyciem upewnij się, że wszystkie części są prawidłowo zmontowane zgodnie z instrukcją.
Nie używaj stołu do grilla, jeśli którakolwiek z części jest luźna lub uszkodzona. - Trzymaj stół do grilla z dala od dzieci i zwierząt domowych.
Nie jest to zabawka i nie należy pozwalać dzieciom bawić się nią ani przebywać w jej pobliżu.

Ostrzeżenia dotyczące ognia - Nie należy przechowywać ani używać benzyny, alkoholu ani innych łatwopalnych płynów lub oparów w pobliżu stołu do grillowania.

- Rozpalając grilla należy stosować
wyłącznie zalecane metody rozpalania i paliwa.
Nie należy używać łatwopalnych cieczy do rozpalania ognia,
gdyż może to spowodować pożar lub wybuch.
- Nie należy używać grilla w odległości mniejszej niż 61 cm (24 cale) od materiałów łatwopalnych, w tym zasłon, drzew lub drewnianych płotów.

Ostrzeżenia związane z upałem

- Powierzchnia stołu grillowego nagrzewa się w trakcie użytkowania.

Aby uniknąć oparzeń, nie należy dotykać bezpośrednio gorących części.

Podczas obsługi gorących grilli i innych elementów należy używać rękawic odpornych na działanie ciepła.

- Unikaj bezpośredniego i długotrwałego kontaktu blatu stołu z otwartym ogniem lub bardzo gorącymi grillami, ponieważ może to spowodować uszkodzenie materiału blatu.

Ostrzeżenia dotyczące bezpieczeństwa

konstrukcji – Nie należy przekraczać maksymalnego udźwigu stołu do grilla podanego na tabliczce znamionowej. Przeciążenie może spowodować przewrócenie się stołu lub

Konstrukcja, która ma ulec uszkodzeniu.

- Podczas składania i rozkładania stołu należy zachować ostrożność, aby nie przytrzasnąć sobie palców.

Upewnij się, że wszystkie mechanizmy blokujące są prawidłowo załączone po rozłożeniu, aby zapobiec przypadkowemu złożeniu podczas użytkowania.

- Jeśli stół do grillowania jest wyposażony w kółka, należy upewnić się, że kółka są zablokowane podczas użytkowania, aby zapobiec przypadkowemu przesuwaniu się stołu.

Ostrzeżenia dotyczące konserwacji i przechowywania -

Regularnie czyść grill zgodnie z instrukcją konserwacji, aby usunąć tłuszcz i resztki jedzenia, co może zmniejszyć ryzyko pożaru.

- Przechowuj stół grillowy w suchym i przewiewnym miejscu, gdy nie jest używany.

Jeśli przechowujesz urządzenie na zewnątrz przez dłuższy czas, przykryj je pokrowcem ochronnym, aby zapobiec korozji i uszkodzeniom spowodowanym przez czynniki zewnętrzne.

- Nie modyfikuj stołu do grillowania bez pozwolenia.

Wszelkie nieautoryzowane modyfikacje mogą wpłynąć na bezpieczeństwo urządzenia i unieważnić gwarancję.

INFORMACJA O ZGODNOŚCI I ODPOWIEDZIALNOŚCI

Ten produkt został wyprodukowany zgodnie z obowiązującymi normami bezpieczeństwa i przepisami obowiązującymi w Unii Europejskiej, Wielkiej Brytanii, Stanach Zjednoczonych i Kanadzie. Nie należy modyfikować produktu w żaden sposób, ponieważ może to spowodować utratę zgodności i zagrożenie bezpieczeństwa.

ZACHOWAJ TE INSTRUKCJE

ŚRODKI OSTROŻNOŚCI PODCZAS MONTAŻU

Aby uzyskać dodatkowe informacje dotyczące części wymienionych na kolejnych stronach, zapoznaj się ze schematem montażu w niniejszej instrukcji. Rozpakuj i rozdziel wszystkie części na wolnym miejscu. 1. Montaż należy przeprowadzić zgodnie z poniższymi instrukcjami. Nieprawidłowy montaż może stanowić zagrożenie.

2. Podczas montażu należy nosić okulary ochronne i solidne rękawice robocze.

3. Nie przychodź na zgromadzenia, gdy jesteś zmęczony lub pod wpływem alkoholu, narkotyków lub leków.

4. Nośność i inne parametry produktu odnoszą się wyłącznie do produktu prawidłowo i całkowicie zmontowanego.

ŚRODKI OSTROŻNOŚCI

1. Ten produkt nie jest zabawką. Nie pozwalaj dzieciom bawić się nim ani zbliżać się do niego.

2. Używaj wózka wyłącznie zgodnie z jego przeznaczeniem. Nie siadaj ani nie stawaj na wózku.

3. Przed każdym użyciem dokładnie sprawdź. Nie używaj, jeśli części są poluzowane lub uszkodzone.

4. Używać wyłącznie na płaskich, równych i twardych powierzchniach.

5. Nie przekraczaj podanego udźwigu. Dokręć mocno wszystkie pokrętła przed umieszczeniem ciężarków. Zwróć uwagę na nośność dynamiczną! Nagłe zmiany obciążenia mogą tymczasowo spowodować nadmierne obciążenie, co może doprowadzić do awarii produktu.

ZAWARTOŚĆ OPAKOWANIA

NIE.	Obraz	QYT		NIE.	Obraz	QYT
1		1		6		1
2		2		7		1
3		4		8		1
4		4		9		4
5		4		10		2

KROKI MONTAŻU

Dziękujemy za zakup jednego z naszych produktów. Przed instalacją prosimy o dokładne zapoznanie się z instrukcją montażu.

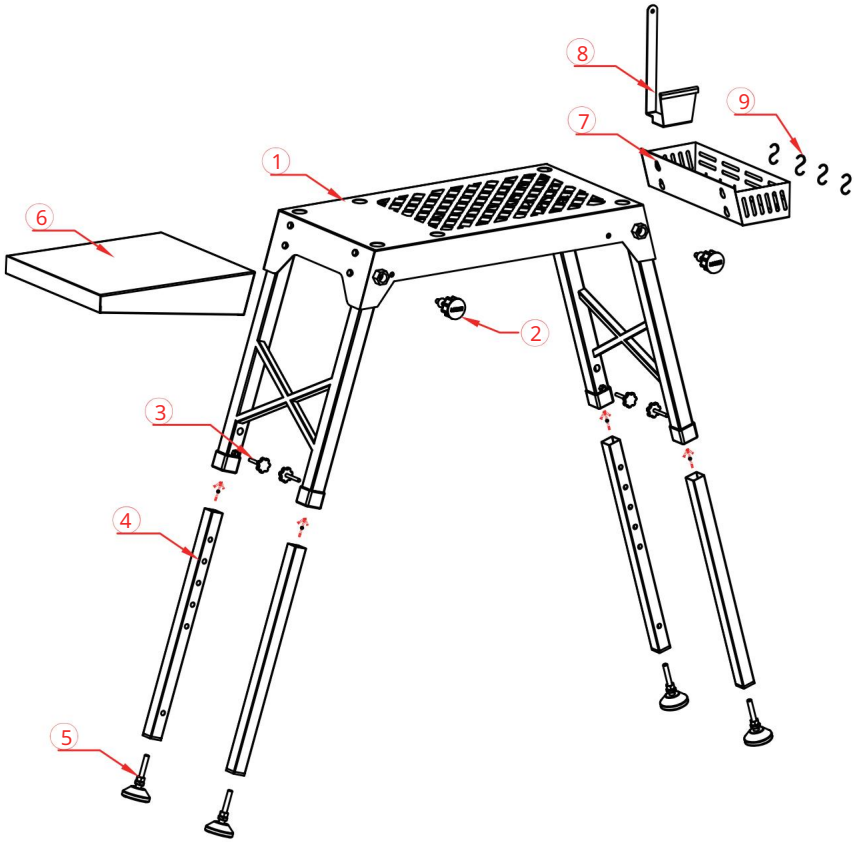

1

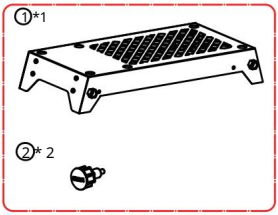

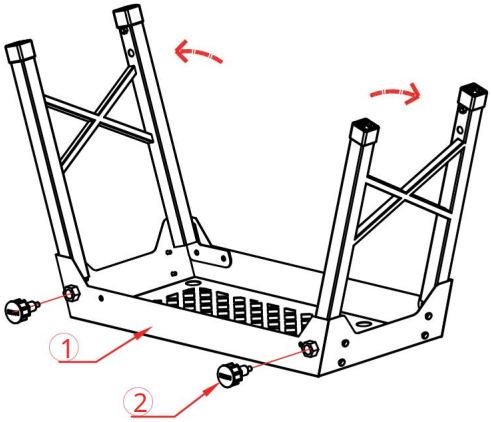

2

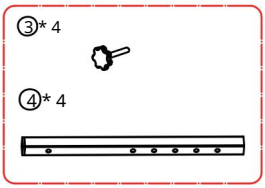

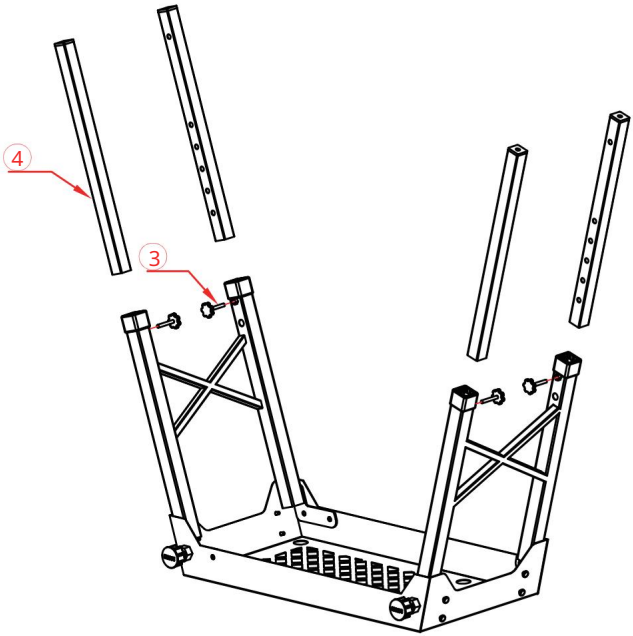

3

⑤* 4

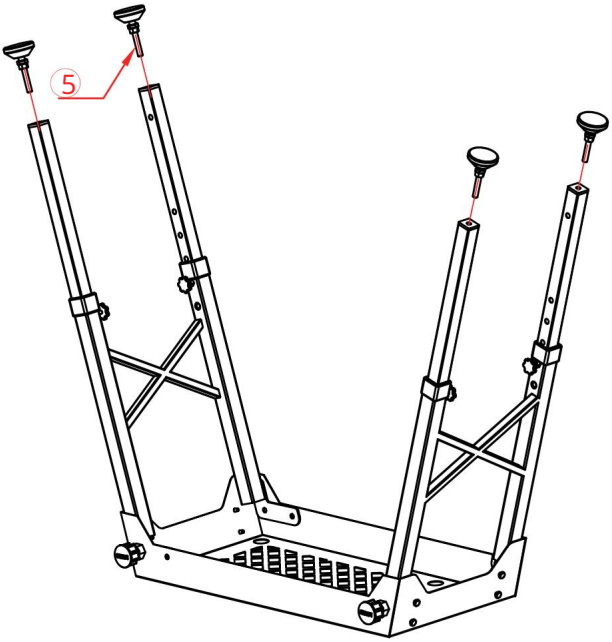

4

⑥* 1

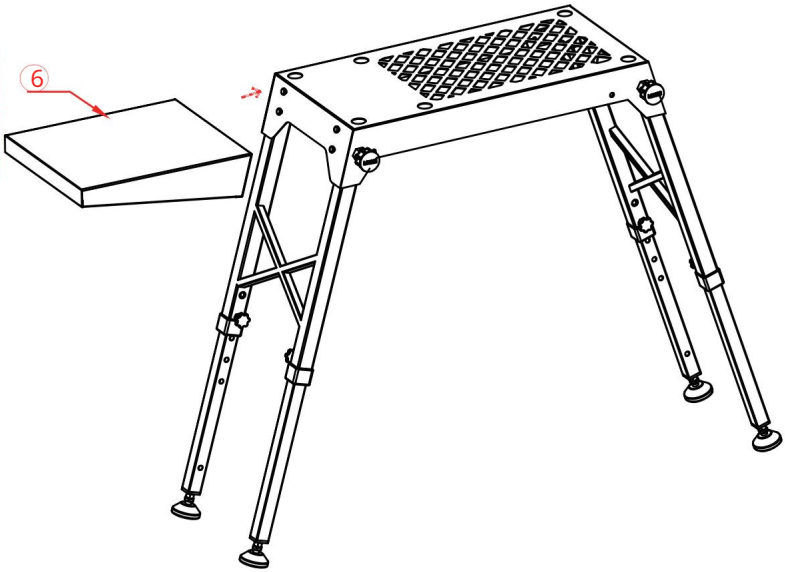

15

⑦*1

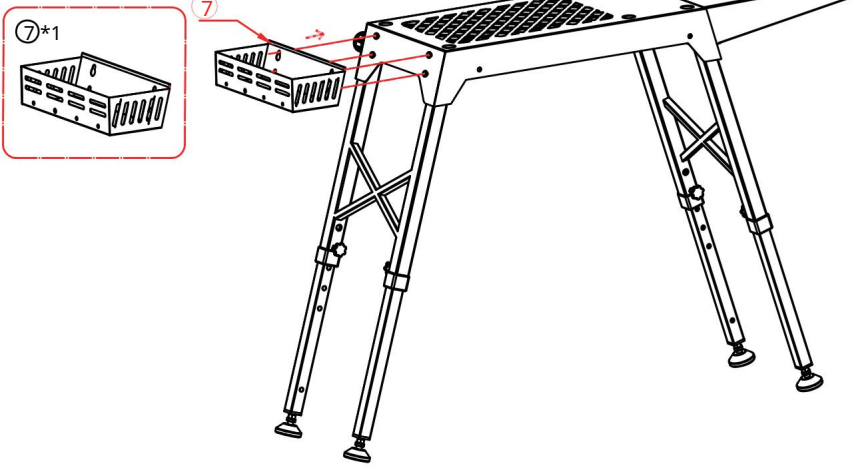

16

⑧* 1

⑨*4

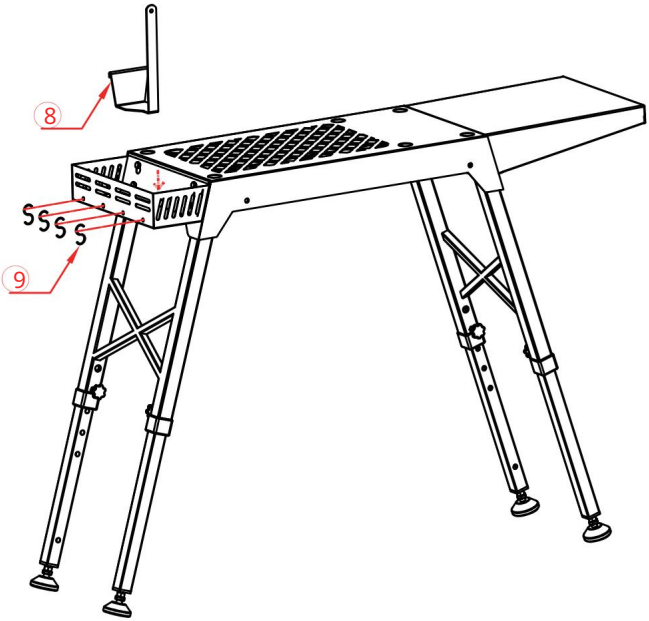

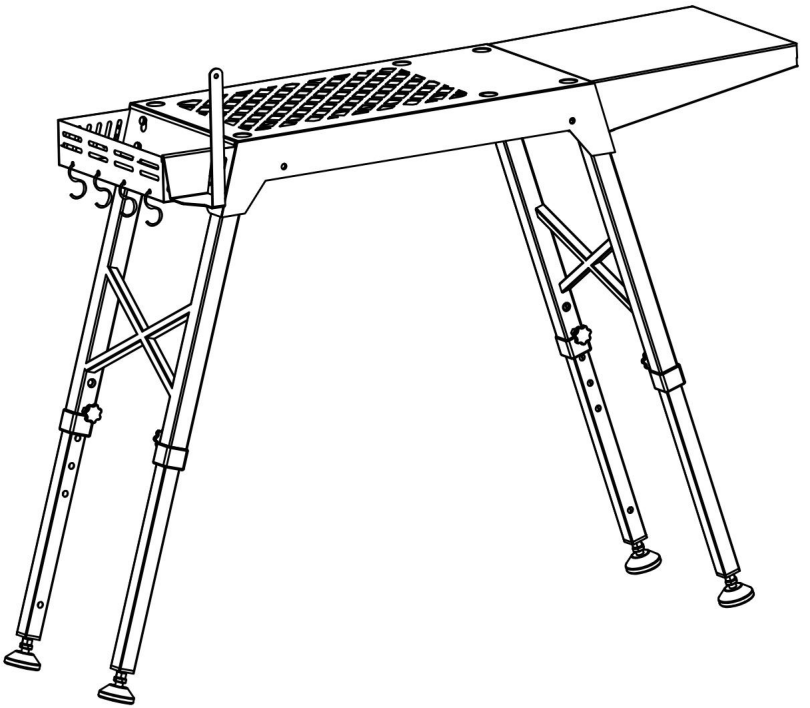

1

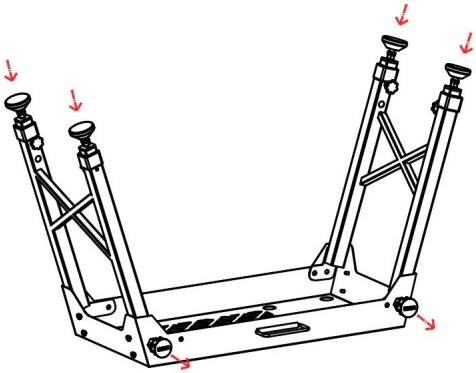

10

2

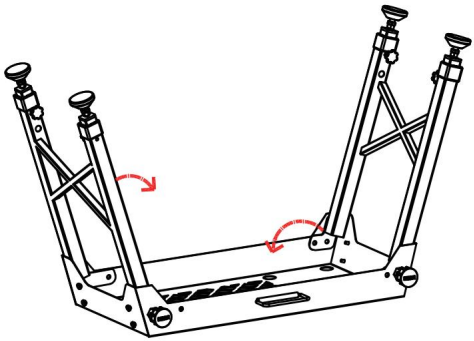

3

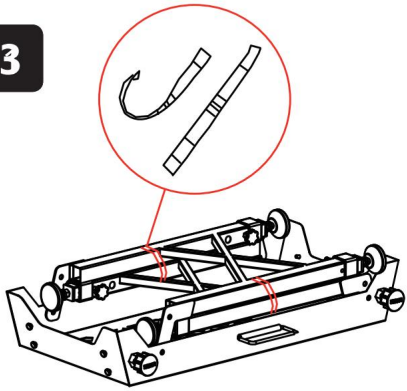

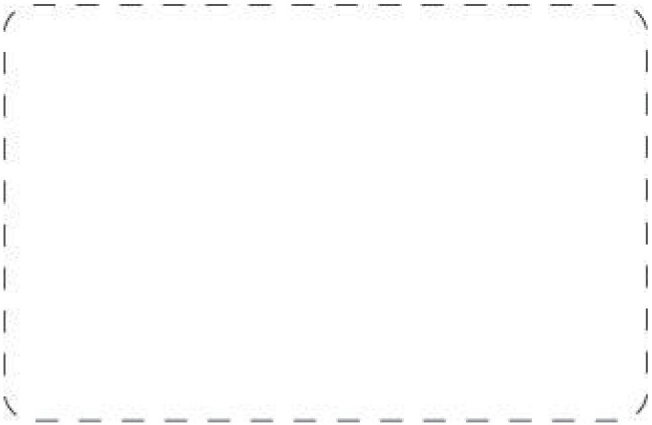

VEVOR

Upgrade · The Home Creator Way

Folding Grill Table

MODEL : ZDKJ002

VEVOR | Upgrade
The Home Creator Way

MODEL: ZDKJ002



Let op: de productafbeelding dient ter referentie, de daadwerkelijke specificaties kunnen afwijken.

Dit is de originele handleiding. Lees alle instructies in de handleiding zorgvuldig door voordat u het product in gebruik neemt. VEVOR behoudt zich het recht voor om de gebruikershandleiding anders te interpreteren. Het uiterlijk van het product kan afwijken van het product dat u ontvangt. Wij zullen u niet opnieuw informeren over eventuele technologische of software-updates voor onze producten.

BELANGRIJKE VEILIGHEIDSINSTRUCTIES

LEES EN BEWAAR DEZE WAARSCHUWINGEN VOOR LATER.

REFERENTIE. HET NIET OPVOLGEN VAN DE INSTRUCTIES KAN LEIDEN TOT GEVOLGEN.

LEIDING TOT PERSOONLIJK LETSEL OF PRODUCTSCHADE .

Gevaar

1. Gebruik dit product of de bijbehorende accessoires niet zonder eerst deze instructies volledig te hebben gelezen en begrepen.
2. Houd plastic zakken uit de buurt van kinderen om verstikking te voorkomen.
3. Houd dieren en kinderen altijd uit de buurt van
4. Bewaar het product niet op een vochtige plaats.
5. Kies het juiste productgewicht en de juiste maat.

Algemene waarschuwingen

Deze opklapbare barbecuetafel is uitsluitend bedoeld voor gebruik buitenshuis.
Gebruik het apparaat niet in afgesloten ruimtes zoals garages, tenten of woningen, aangezien dit door slechte ventilatie koolmonoxidevergiftiging kan veroorzaken.
- Controleer voor gebruik of alle onderdelen correct zijn gemonteerd volgens de instructies. Gebruik de barbecuetafel niet als er onderdelen loszitten of beschadigd zijn. - Houd de barbecuetafel buiten bereik van kinderen en huisdieren.
Het is geen speelgoed en kinderen mogen er niet mee spelen of er in de buurt komen.

Brandgevaarwaarschuwingen

- Bewaar of gebruik geen benzine, alcohol of andere brandbare vloeistoffen of dampen in de buurt van de barbecue.
- Gebruik bij het aansteken van de barbecue alleen de aanbevolen ontstekingsmethoden en brandstoffen.
Gebruik geen brandbare vloeistoffen om het vuur aan te steken, aangezien dit brand of een explosie kan veroorzaken.
- Gebruik de barbecuetafel niet binnen 61 cm van brandbare materialen, zoals gordijnen, bomen of houten schuttingen.

Hittegerelateerde waarschuwingen

- Het oppervlak van de barbecuetafel wordt heet tijdens gebruik.
Raak de hete delen niet direct aan om brandwonden te voorkomen.
Gebruik hittebestendige handschoenen bij het hanteren van hete grills of andere onderdelen.
- Vermijd direct en langdurig contact tussen het tafelblad en open vuur of extreem hete grills, aangezien dit het materiaal van het tafelblad kan beschadigen.
Veiligheidswaarschuwingen met
betrekking tot de constructie - Overschrijd de maximale draagcapaciteit van de barbecuetafel, zoals aangegeven op het typeplaatje, niet. Overbelasting kan ertoe leiden dat de tafel omvalt of dat de barbecue beschadigt.

Structuur die beschadigd zal raken.

- Let er bij het in- of uitklappen van de tafel op dat u uw vingers niet beknelt.
Zorg ervoor dat alle vergrendelingsmechanismen goed vastzitten na het uitklappen om te voorkomen dat het apparaat tijdens gebruik per ongeluk weer dichtklapt.
- Als de barbecuetafel wielen heeft, zorg er dan voor dat de wielen vergrendeld zijn tijdens gebruik om te voorkomen dat de tafel per ongeluk verschuift.

Onderhouds- en opslaginstructies - Reinig de barbecuetafel
regelmatig volgens de onderhoudsinstructies om vet en voedselresten te verwijderen.
Dit vermindert het risico op brand.

- Bewaar de barbecuetafel op een droge en geventileerde plaats wanneer deze niet in gebruik is.
Als u het apparaat langere tijd buiten bewaart, dek het dan af met een beschermhoes om corrosie en schade door weersinvloeden te voorkomen.
- Wijzig de barbecuetafel niet zonder toestemming.
Elke ongeautoriseerde wijziging kan de veiligheidsprestaties beïnvloeden en de garantie ongeldig maken.

NALEVING EN AANSPRAKELIJKHEIDSVERKLARING

Dit product is vervaardigd in overeenstemming met de geldende veiligheidsnormen en -voorschriften voor de Europese Unie, het Verenigd Koninkrijk, de Verenigde Staten en Canada. Wijzig het product op geen enkele wijze, aangezien dit de conformiteit kan aantasten en veiligheidsrisico's kan opleveren.

BEWAAR DEZE INSTRUCTIES

VOORZORGSMAATREGELEN BIJ MONTAGE

Raadpleeg voor meer informatie over de onderdelen die op de volgende pagina's worden vermeld, het montageschema in deze handleiding. Pak alle onderdelen uit en leg ze op een schone werkplek. 1. De montage moet volgens deze instructies verlopen. Onjuiste montage kan gevaarlijk zijn.

2. Draag tijdens de montage een veiligheidsbril en stevige werkhandschoenen.

3. Monteer de onderdelen niet wanneer u moe bent of onder invloed bent van alcohol, drugs of medicijnen.

4. Het draagvermogen en andere productparameters gelden alleen voor het correct en volledig geassembleerde product.

NEEM DE VOORZORGSMAATREGELEN IN ACHT

1. Dit product is geen speelgoed. Laat kinderen niet met dit product spelen of het benaderen.

2. Gebruik de kar alleen zoals bedoeld. Ga niet op de kar zitten of staan.

3. Controleer zorgvuldig voor elk gebruik. Niet gebruiken als onderdelen loszitten of beschadigd zijn.

4. Alleen gebruiken op vlakke, horizontale en harde oppervlakken.

5. Overschrijd de vermelde maximale belasting niet. Draai alle knoppen goed vast voordat u gewichten plaatst. Houd rekening met de dynamische maximale belasting! Plotselinge veranderingen in de belasting kunnen tijdelijk leiden tot overbelasting en daardoor tot productfalen.

INHOUD VAN DE VERPAKKING

NEE.	Afbeelding	QYT		NEE.	Afbeelding	QYT
1		1		6		1
2		2		7		1
3		4		8		1
4		4		9		4
5		4		10		2

MONTAGE-INSTRUCTIES

Bedankt voor de aanschaf van een van onze producten. Lees de montage-instructies zorgvuldig door voordat u het product installeert.

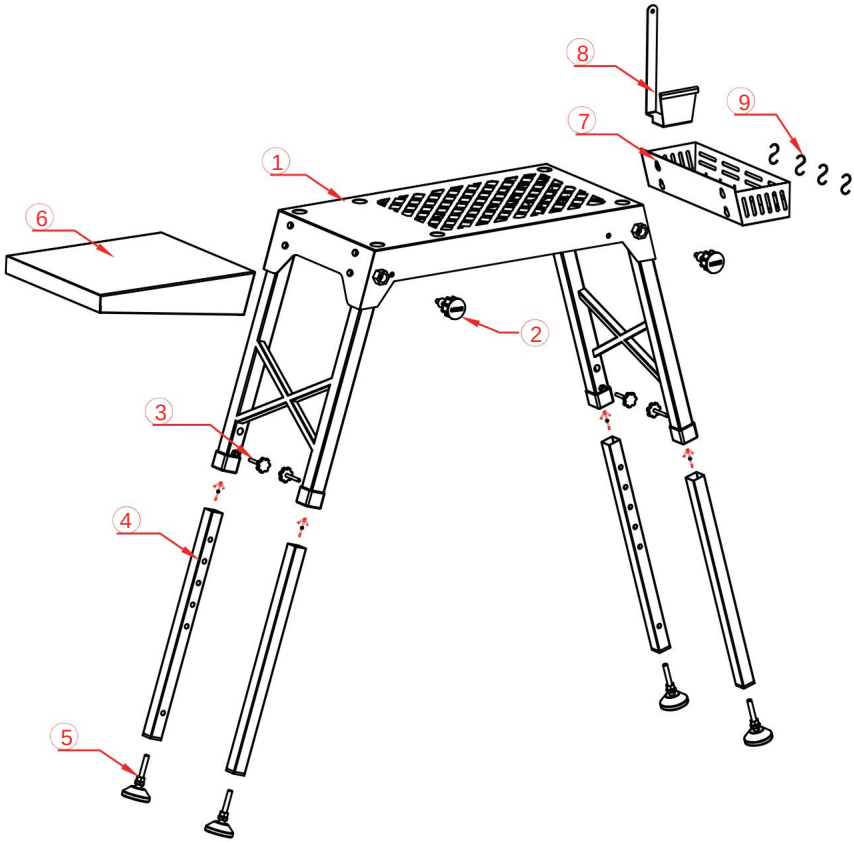

1

①*1

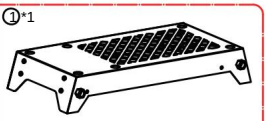

②*2



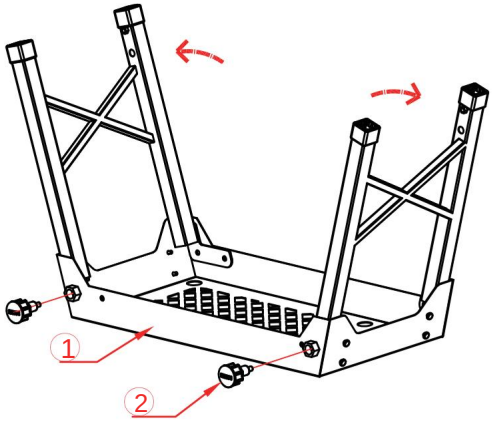

2

③*4



④*4

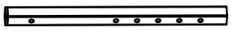

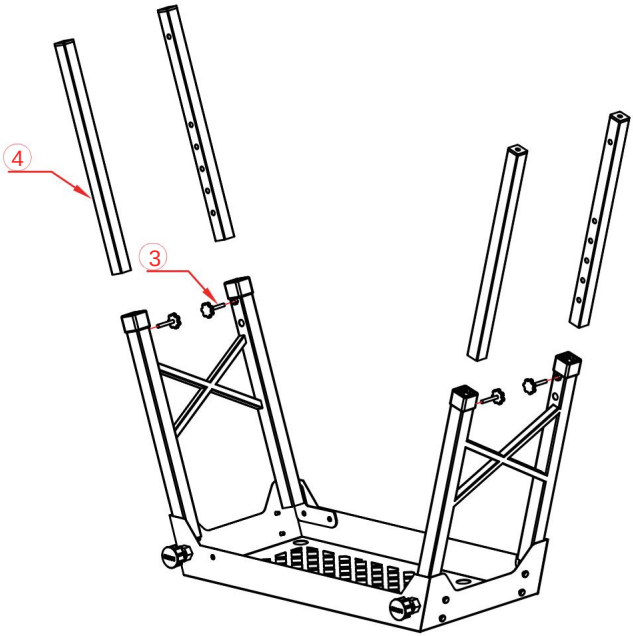

3

⑤*4

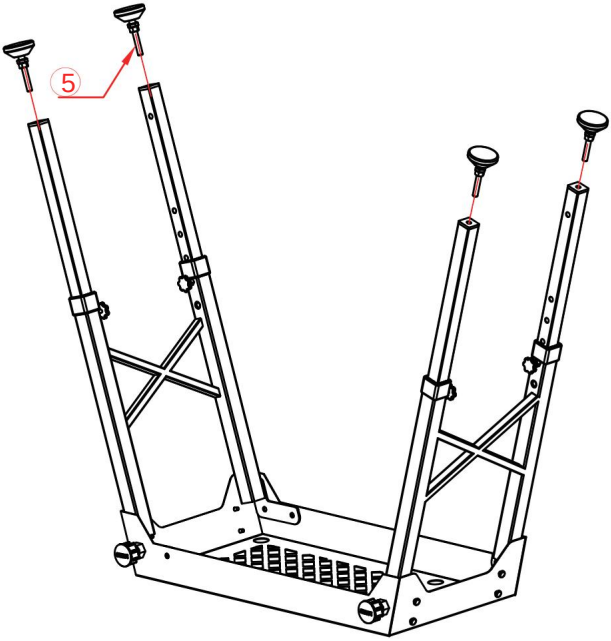

4

⑥*1

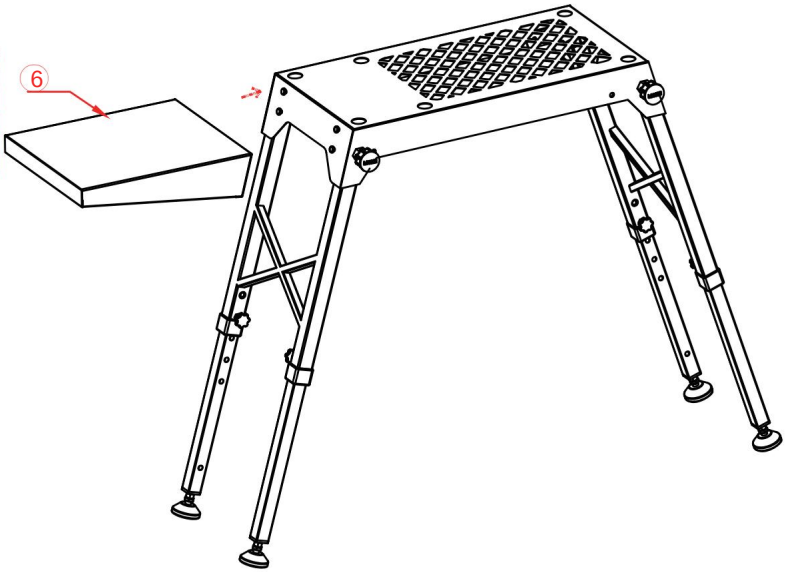

15

⑦*1

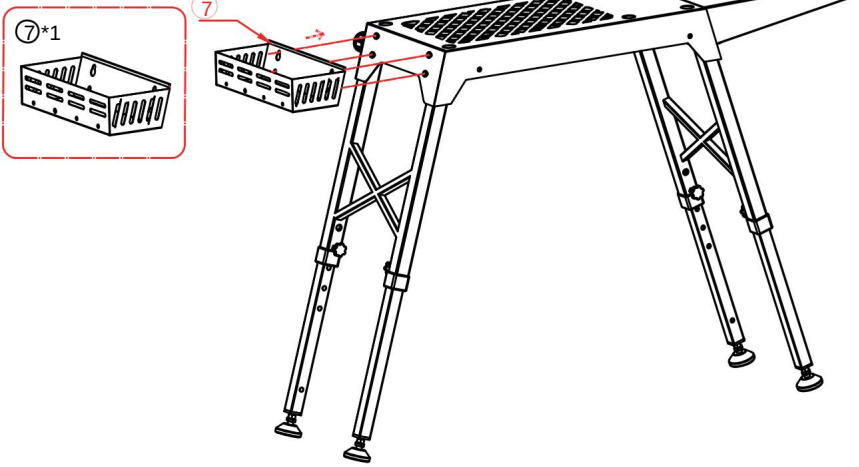

16

⑧*1

⑨*4

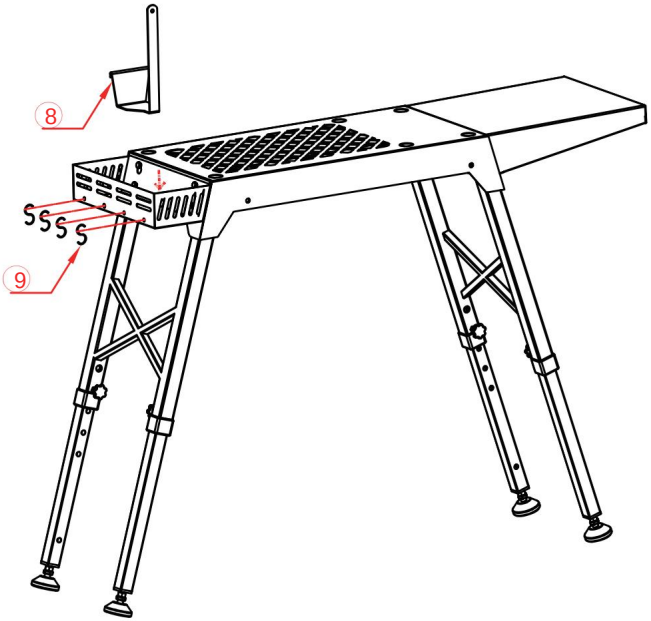

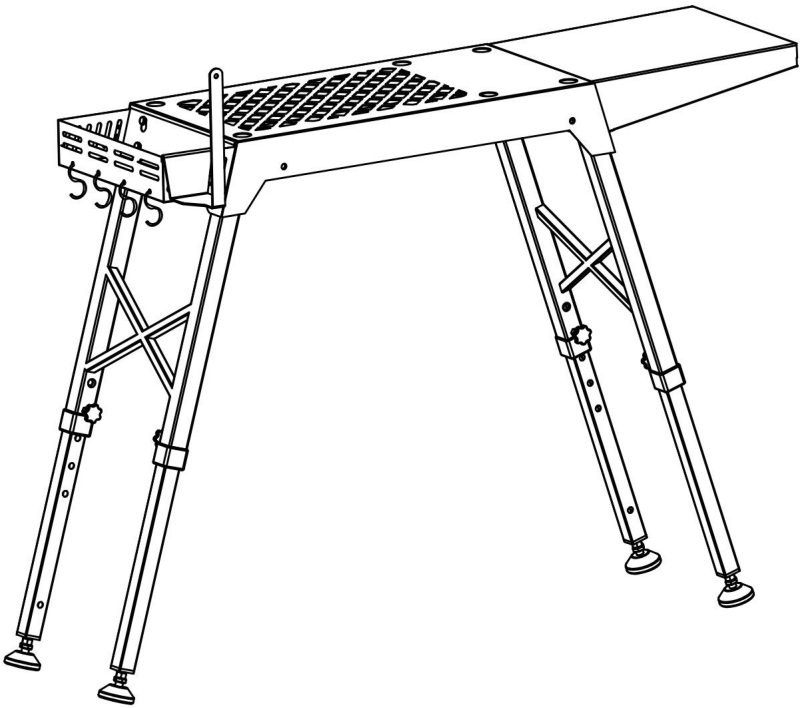

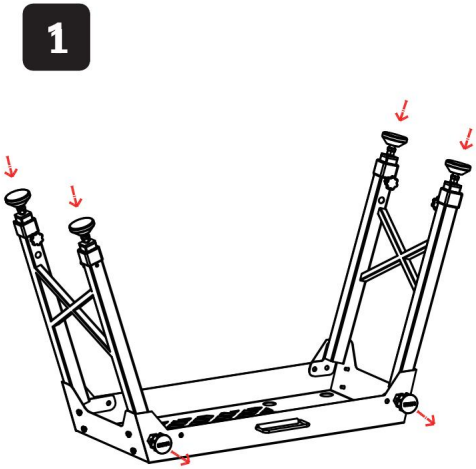

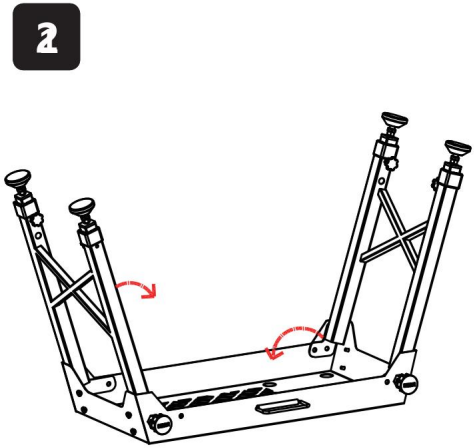

10

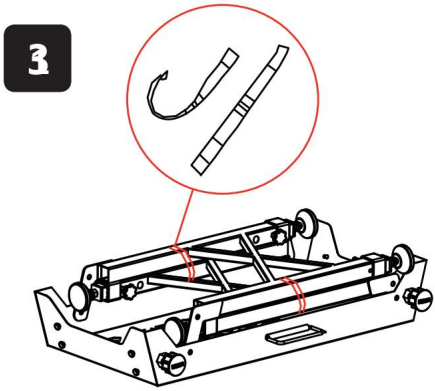

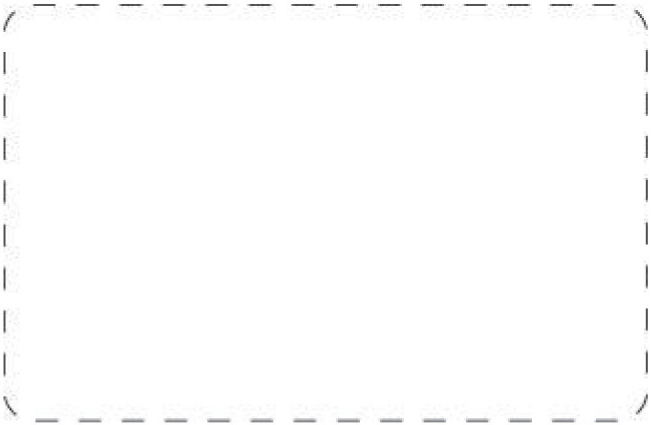

VEVOR

Upgrade · The Home Creator Way

Folding Grill Table

MODEL : ZDKJ002

VEVOR | Upgrade
The Home Creator Way

MODELL: ZDKJ002



Obs: Produktbilden är endast för referens,
de faktiska detaljerna ska gälla.

Detta är originalinstruktionerna, vänligen läs alla instruktioner noggrant innan du använder produkten. VEVOR förbehåller sig en tydlig tolkning av vår användarmanual. Produktens utseende ska vara beroende av den produkt du mottagit. Vi ber om ursäkt för att vi inte kommer att informera dig igen om det finns några teknik- eller programuppdateringar för våra produkter.

VIKTIGA SÄKERHETSINSTRUKTIONER

LÄS OCH SPARA DESSA VARNINGAR FÖR FRAMTIDA ANVÄNDNING REFERENS. UNDERLÅTELSE ATT FÖLJA INSTRUKTIONERNA KAN RESULTERA I PERSONSKADA ELLER PRODUKTSKADA .

Fara

1. Använd inte denna produkt eller någon tillgänglig tillvalsutrustning utan att först ha läst och förstått dessa instruktioner fullständigt.
2. Håll plastpåsar utom räckhåll för barn för att förhindra kvävning.
3. Håll alltid djur och barn borta från
4. Förvara inte produkten på en fuktig plats
5. Välj lämplig produktvikt och storlek

Allmänna varningar

- Detta hopfällbara grillbord är endast avsett för utomhusbruk.
Använd den inte i slutna utrymmen som garage, tält eller hem, eftersom det kan orsaka kolmonoxidförgiftning på grund av dålig ventilation.
- Innan användning, se till att alla delar är korrekt monterade enligt anvisningarna. Använd inte grillbordet om några delar är lösa eller skadade. - Förvara grillbordet utom räckhåll för barn och husdjur.
Det är inte en leksak, och barn bör inte tillåtas leka med eller i närheten av den.

Brandrelaterade varningar –
Förvara eller använd inte bensin, alkohol eller andra brandfarliga vätskor eller ångor i närheten av grillbordet.
- Använd endast rekommenderade tändningsmetoder och bränslen när du tänder grillen.
Använd inte brandfarliga vätskor för att antända elden, eftersom det kan orsaka brand eller explosion.
- Använd inte grillbordet inom 61 cm (24 tum) från brännbara material, inklusive gardiner, träd eller trästaket.

Värmerelaterade varningar

- Grillbordets yta blir varm under användning.
Rör inte de heta delarna direkt för att undvika brännskador.
Använd värmebeständiga handskar när du hanterar heta grillar eller andra komponenter.
- Undvik direkt och långvarig kontakt mellan bordsskivan och öppen låga eller extremt heta grillar, eftersom det kan skada bordsskivans material.
Strukturella säkerhetsvarningar
- Överskrid inte grillbordets maximala lastkapacitet som anges på typskylten. Överbelastning kan orsaka att bordet välter eller att

Strukturen ska skadas.

- Var försiktig så att du inte klämmer fingrarna när du fäller ihop eller ut bordet.
Se till att alla låsmekanismer är ordentligt låsta efter utfällning för att förhindra oavsiktlig ihopfällning under användning.
- Om grillbordet är utrustat med hjul, se till att hjulen är låsta när det används för att förhindra att bordet rör sig av misstag.

Varningar för underhåll och förvaring - Rengör grillbordet regelbundet enligt underhållsanvisningarna för att ta bort fett och matrester, vilket kan minska risken för brand.

- Förvara grillbordet på en torr och ventilerad plats när det inte används.
Om den ska förvaras utomhus under längre tid, täck den med ett skyddande överdrag för att förhindra korrosion och skador från väder och vind.
- Modifiera inte grillbordet utan tillstånd.
Alla obehöriga modifieringar kan påverka dess säkerhetsprestanda och ogiltigförklara garantin.

MEDDELANDE OM EFTERLEVNAD OCH ANSVAR

Denna produkt är tillverkad i enlighet med tillämpliga säkerhetsstandarder och föreskrifter för Europeiska unionen, Storbritannien, USA och Kanada. Modifiera inte produkten på något sätt, eftersom det kan upphäva överensstämmelsen och skapa säkerhetsrisker.

SPARA DESSA INSTRUKTIONER

FÖRSIKTIGHETSÅTGÄRDER VID MONTERING

För ytterligare information om delarna som listas på följande sidor, se monteringsschemat i denna manual. Packa upp och separera alla delar på en fri arbetsyta. 1. Monteringen måste följa dessa instruktioner. Felaktig montering
kan vara en fara.

2. Använd skyddsglasögon och kraftiga arbetshandskar under monteringen.

3. Montera inte när du är trött eller påverkad av alkohol, droger eller mediciner.

4. Bärförmåga och andra produktparametrar tillämpas endast på den korrekt och fullständigt monterade produkten .

ANVÄND FÖRSIKTIGHETSÅTGÄRDER

1. Denna produkt är inte en leksak. Låt inte barn leka med eller komma i närheten av denna produkt.
2. Följ endast avsedd användning. Sitt eller stå inte på vagnen.
3. Kontrollera noggrant före varje användning. Använd inte om delar lossnar eller skadas.

4. Använd endast på plana, jämna och hårda ytor.
5. Överskrid inte den angivna bärförmågan. Dra åt alla vred ordentligt innan vikter placeras. Var medveten om den dynamiska bärförmågan! Plötsliga belastningsförändringar kan tillfälligt orsaka överdriven belastning, vilket kan leda till produktfel.

.

PAKETINNEHÅLL

INGA.	Bild	QYT		INGA.	Bild	QYT
1		1		6		1
2		2		7		1
3		4		8		1
4		4		9		4
5		4		10		2

MONTERINGSSTEG

Tack för att du köpt en av våra produkter, vänligen läs monteringsanvisningen noggrant före installation.

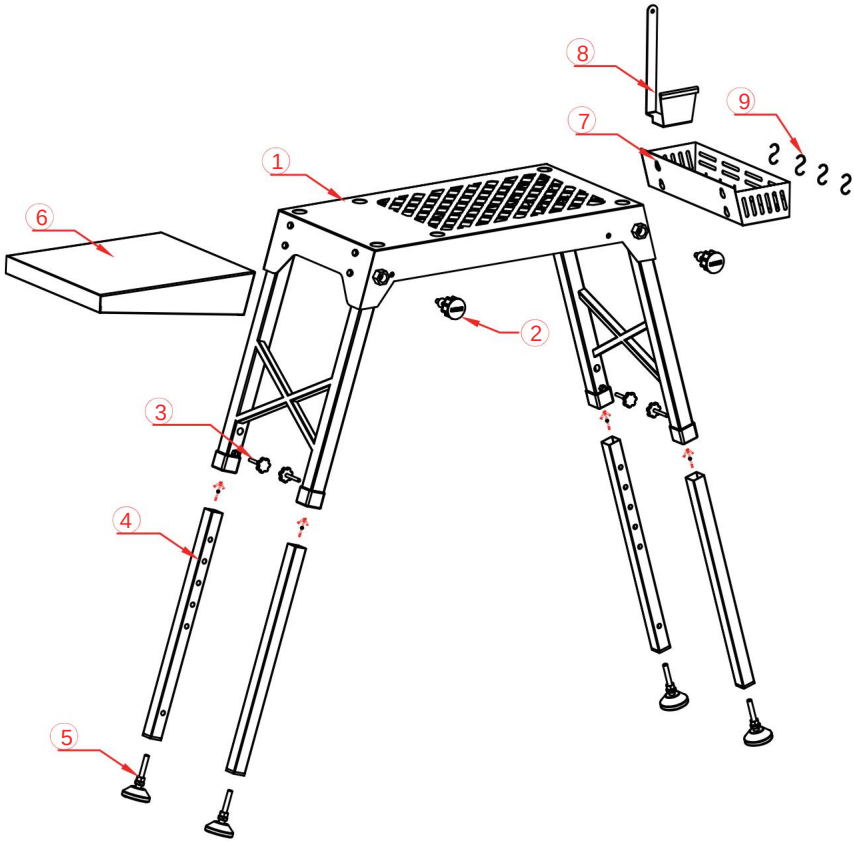

1

①*1

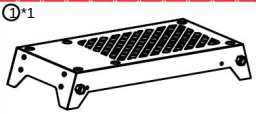

②*2



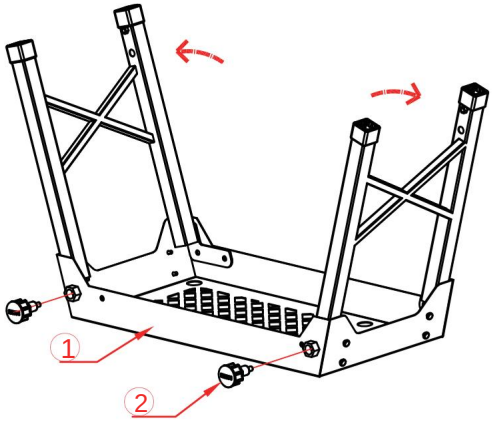

2

③*4



④* 4

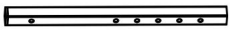

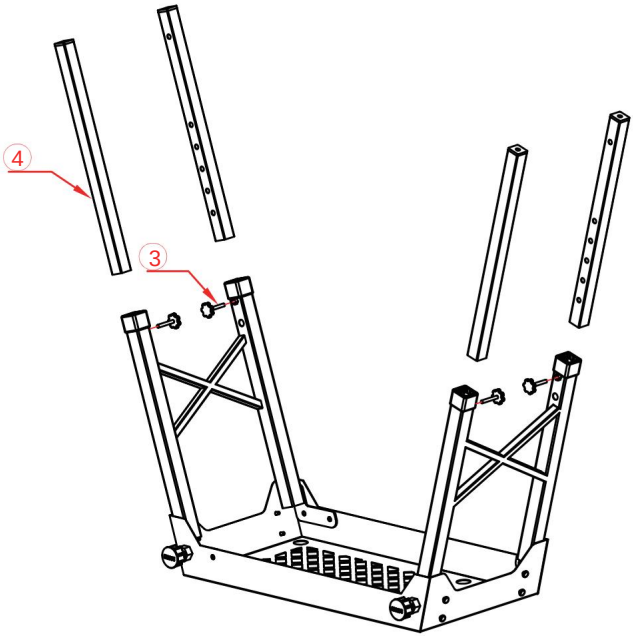

3

⑤*4

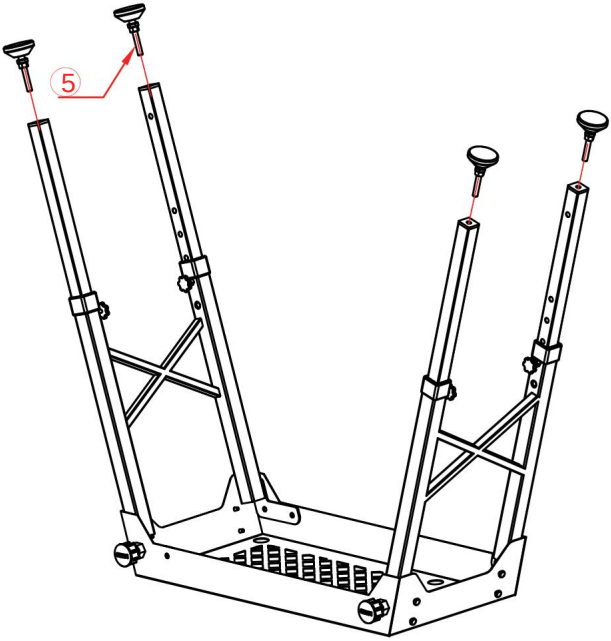

4

⑥*1

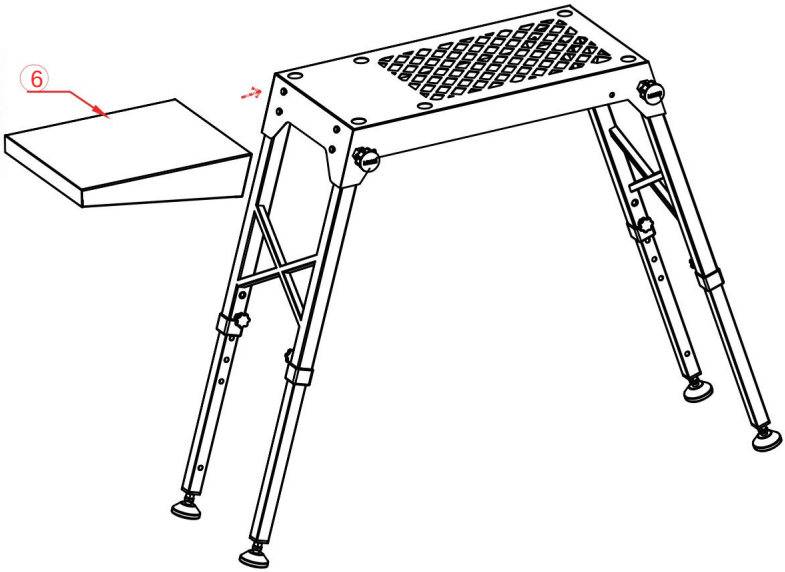

15

⑦*1

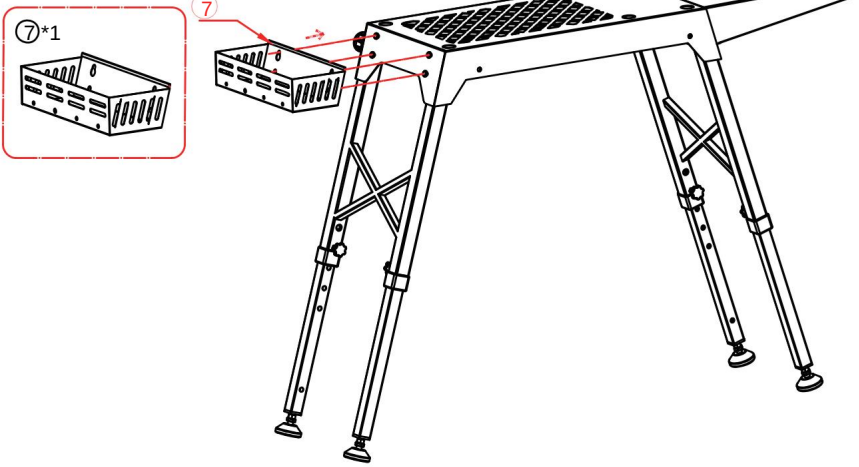

16

⑧*1

⑨*4

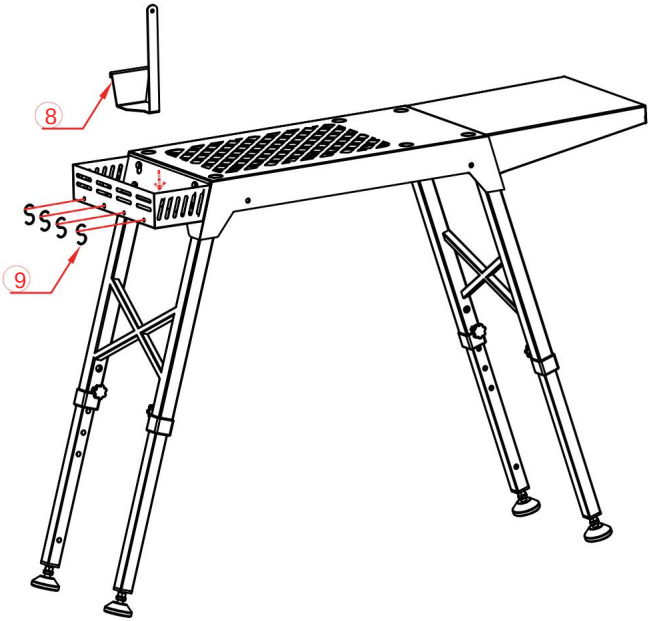

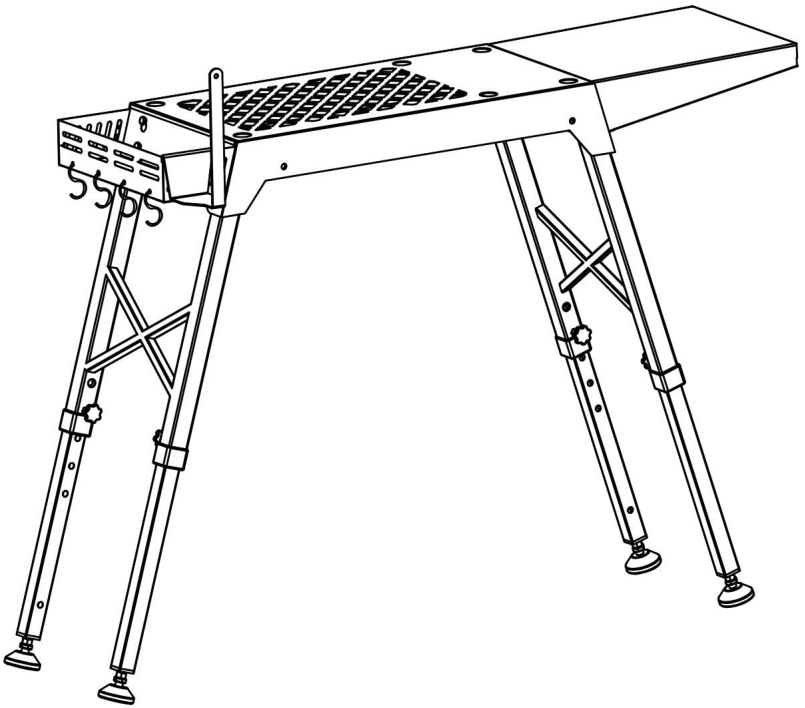

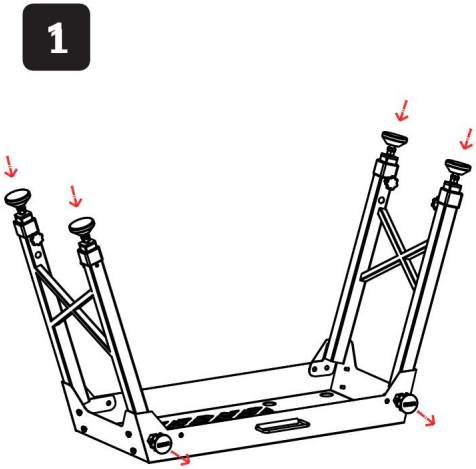

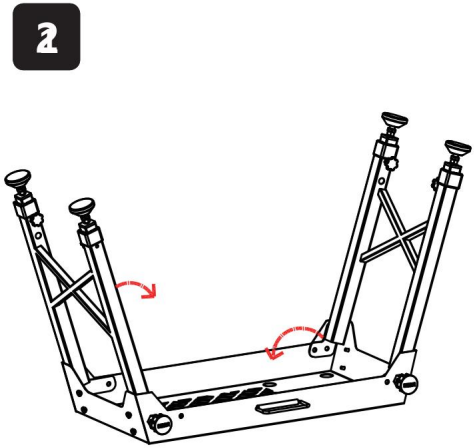

10

